AGRALE
TRATORES

BX 6.150
BX 6.180

Catálogo de Peças
Catalogo de Piezas
Catalog of Parts

IBAMA
PROCONVE
HOMOLOGADO

AGRALE
Tecnologia na medida certa
The technology that suits needs
Tecnología en la medida justa

AGRALE S.A.

CATÁLOGO DE PEÇAS
CATALOGO DE PIEZAS
PARTS CATALOGUE

TRATORES / TRACTORES / TRACTORS

BX 6.150
BX 6.180

DEPARTAMENTO DE PEÇAS E ASSISTÊNCIA TÉCNICA
DEPARTAMIENTO DE PIEZAS Y ASSISTENCIA TECNICA
PARTS DEPARTMENT AND TECHNICAL ASSISTANCE

CAXIAS DO SUL - RS - BRASIL

INTRODUÇÃO

CATÁLOGO DE PEÇAS TRATORES AGRALE

Este catálogo de peças foi desenvolvido para facilitar a identificação e localização das peças de reposição. As ilustrações aqui contidas não devem servir como base para quaisquer resoluções de ordem técnica.

A correta interpretação e manuseio deste catálogo são formas para se obter um melhor atendimento dos pedidos de peças de reposição. Consulte primeiramente os índices. Na ilustraçãoestão identificadas a peça e o número dos ítens, e na relação encontramos o número do ítem por ordem sequencial, código, quantidade, denominação e sua aplicação por modelo.

Quaisquer alterações que ocorrerem na estrutura do produto são informadas através de nossos boletins técnicos.

DEPARTAMENTO DE PEÇAS E ASSISTÊNCIA TÉCNICA

2ª EDIÇÃO - Código: 2900.002.173.00.2

INTRODUCCION

CATÁLOGO DE PIEZAS TRACTORES AGRALE

Este catálogo de piezas fue desarrollado para facilitar la identificación de las piezas de reposición. Las ilustraciones que acompañan el mismo no deben servir de base para cualquier resolución de orden técnica.

La correcta interpretación y manoseo de este catálogo son formas para obtener un mejor atendimiento de los pedidos de las piezas de reposición. Consulte primero los índices. En la ilustración están identificadas las piezas y el número de los itens, y en la relación encontramos el númenro del item por orden de secuencia, código, cantidad, denominación y su aplicación por modelo.

Cualquier alteración que ocurra en la estructura del producto son informadas a través de nuestros boletines técnicos.

DEPARTAMIENTO DE PIEZAS Y ASSISTÊNCIA TÉCNICA

2ª EDICIÓN - Código: 2900.002.173.00.2

INTRODUCTION

AGRALE TRACTORS PARTS CATALOGUE

This parts book was developed to make it easier the identification and localization of spare parts. The illustrations here should not be used as base for any technical order resolutions.

The correct interpretation and handling of this catalogue are ways to get a better attendance on the spare parts orders. First check the contents. The part and items numbers are identified in the illustration, and in the list we can find the item number by sequential order, code, quantity, denomination and its application per model.

Any changes which occur on the product structure are informed through our technical bulletins.

PARTS DEPARTMENT AND TECHNICAL ASSISTANCE

2nd EDITION - Code: 2900.002.173.00.2

ÍNDICE

01 SISTEMA DO MOTOR - BLOCO DO MOTOR / SISTEMA DEL MOTOR - BLOC DEL MOTOR / ENGINE SYSTEM - ENGINE BLOCK
02 SISTEMA DO MOTOR - TAMPA DIANTEIRA E TRASEIRA - CARCAÇA DO VOLANTE / SISTEMA DEL MOTOR - TAPA DELANTERA Y
02 TRASERA - CARCAZA DEL VOLANTE / ENGINE SYSTEM - FRONT AND REAR COVER - FLYWHEEL HOUSING
03 SISTEMA DO MOTOR - RESPIRO DO MOTOR / SISTEMA DEL MOTOR - RESPIRO DEL MOTOR / ENGINE SYSTEM - ENGINE BREATHER
04 SISTEMA DO MOTOR - CÁRTER E HASTE DE NÍVEL / SISTEMA DEL MOTOR - CÁRTER Y VARILLA DE NIVEL / ENGINE SYSTEM -
04 OIL PAN AND DIPSTICK
05 SISTEMA DO MOTOR - ÁRVORE DE MANIVELAS / SISTEMA DEL MOTOR - CIGÜEÑAL / ENGINE SYSTEM - CRANKSHAFT
06 SISTEMA DO MOTOR - PISTÃO E BIELA / SISTEMA DEL MOTOR - PISTÓN Y BIELA / ENGINE SYSTEM - PISTON AND CONNECTING ROD
07 SISTEMA DO MOTOR - ÁRVORE DE COMANDO DE VÁLVULAS / SISTEMA DEL MOTOR - ÁRBOL DE MANDO DE LEVAS / ENGINE
07 SYSTEM - CAMSHAFT
08 SISTEMA DO MOTOR - CABEÇOTE E TAMPA DE VÁLVULAS / SISTEMA DEL MOTOR - CULATA Y TAPA DE VÁLVULAS / ENGINE SYSTEM -
08 CYLINDER HEAD AND VALVE COVER
09 SISTEMA DO MOTOR - BOMBA DE ÓLEO LUBRIFICANTE / SISTEMA DEL MOTOR - BOMBA DE ACEITE LUBRICANTE / ENGINE SYSTEM -
09 LUBRICANT OIL PUMP
10 SISTEMA DO MOTOR - FILTRO DE ÓLEO LUBRIFICANTE / SISTEMA DEL MOTOR - FILTRO DE ACEITE LUBRICANTE / ENGINE SYSTEM -
10 LUBRICANT OIL FILTER
11 SISTEMA DO MOTOR - BOMBA INJETORA / SISTEMA DEL MOTOR - BOMBA DE INYECCIÓN / ENGINE SYSTEM - FUEL INJECTION PUP
11 SISTEMA DO MOTOR - BOMBA ALIMENTADORA / BOMBA DE ALIMENTACION / PUMP FEEDER
11A SISTEMA DO MOTOR - DISPOSITIVO DE PARADA / SISTEMA DEL MOTOR - DISPOSITIVO DE PARADERO / ENGINE SYSTEM - STOP DEVICE
12 SISTEMA DO MOTOR - TUBULAÇÃO DE INJEÇÃO - BOMBA INJETORA EM LINHA / SISTEMA DEL MOTOR - TUBERÍA DE INYECCIÓN -
12 BOMBA DE INYECCIÓN EN LÍNEA / ENGINE SYSTEM - IN LINE FUEL INJECTION PUMP
13 SISTEMA DO MOTOR - PORTA BICO INJETOR / SISTEMA DEL MOTOR - PUERTA TOBERA / ENGINE SYSTEM - NOZZLE HOLDER
14 SIST. DO MOTOR - TUBULAÇÃO E FIXAÇÃO DO FILTRO DUPLO DE COMBUSTÍVEL - BOMBA EM LINHA / SIST. DEL MOTOR - TUBERÍA Y FIJACIÓN
14 DEL FILTRO DOBLE DE COMBUSTIBLE - BOMBA EN LÍNEA / ENGINE SYSTEM - DOUBLE FUEL FILTER PIPING AND MOUNTING - IN LINE PUMP
15 SISTEMA DO MOTOR - FILTRO DUPLO DE COMBUSTÍVEL / SISTEMA DEL MOTOR - FILTRO DOBLE DE COMBUSTIBLE / ENGINE
15 SYSTEM - DOUBLE FUEL FILTER
16 SISTEMA DO MOTOR - VENTILADOR / SISTEMA DEL MOTOR - VENTILADOR / ENGINE SYSTEM - FAN
17 SISTEMA DO MOTOR - BOMBA D'ÁGUA / SISTEMA DEL MOTOR - BOMBA DE AGUA / ENGINE SYSTEM - WATER PUMP
18 SISTEMA DO MOTOR - TUBULAÇÃO DE ARREFECIMENTO E TERMOSTATO / SISTEMA DEL MOTOR - TUBERÍA DE ENFRIAMIENTO Y
18 TERMOSTATO / ENGINE SYSTEM - COOLING PIPING AND THERMOSTAT
19 SISTEMA DO MOTOR - COLETOR DE ADMISSÃO E ESCAPE / SISTEMA DEL MOTOR - COLECTOR DE ADMISIÓN Y ESCAPE / ENGINE
19 SYSTEM - INTAKE AND EXHAUST MANIFOLD
20 SISTEMA DO MOTOR - CURVA DE ESCAPE / SISTEMA DEL MOTOR - CODO DE ESCAPE / ENGINE SYSTEM - EXHAUST CURVE
21 SIST. DO MOTOR - SOBREALIMENTAÇÃO COM COLETOR DE ESCAPE NÃO ARREFECIDO / SIST. DEL MOTOR - SOBREALIMENTACIÓN
21 CON COLECTOR DE ESCAPE NO ENFRIADO / ENGINE SYSTEM - TURBOCHARGING WITH NON COOLED EXHAUST MANIFOLD

ÍNDICE

22 SISTEMA DO MOTOR - MOTOR DE PARTIDA E ALTERNADOR / SISTEMA DEL MOTOR - MOTOR DE PARTIDA Y ALTERNADOR /
22 ENGINE SYSTEM - STARTER AND ALTERNATOR
23 SISTEMA DO MOTOR - MOTOR DE PARTIDA / SISTEMA DEL MOTOR - MOTOR DE PARTIDA / ENGINE SYSTEM - STARTER
24 SISTEMA DO MOTOR - JOGO DE REPARO / SISTEMA DEL MOTOR - JUEGO DE REPARACIÓN / ENGINE SYSTEM - REPAIR KIT
25 SISTEMA DO MOTOR - FILTRO DE AR E TOMADA DE AR / SISTEMA DEL MOTOR - FILTRO DEL AIRE Y TOMA DE AIRE /
25 ENGINE SYSTEM - AIR FILTER AND AIR INTAKE
26 SISTEMA DO MOTOR - MANGUEIRAS DO FILTRO DE AR / SISTEMA DEL MOTOR - MANGUERAS DEL FILTRO DEL AIRE /
26 ENGINE SYSTEM - AIR FILTER HOSES
27 SISTEMA DO MOTOR - CONJUNTO SILENCIOSO / SISTEMA DEL MOTOR - CONJUNTO SILENCIOSO / ENGINE SYSTEM - MUFFLER ASSY
28 SISTEMA DO MOTOR - RADIADOR E FIXAÇÃO / SISTEMA DEL MOTOR - RADIADOR Y FIJACIÓN / ENGINE SYSTEM - RADIATOR AND FASTENING
29 SISTEMA DE ALIMENTAÇÃO - TANQUE DE COMBUSTÍVEL ADICIONAL / SISTEMA DE ALIMENTACIÓN - TANQUE DE COMBUSTIBLE ADICIONAL /
29 FUEL SUPPLY SYSTEM - ADDITIONAL FUEL TANK
30 SISTEMA DE ALIMENTAÇÃO - FILTRO SEDIMENTADOR E TUBULAÇÕES / SISTEMA DE ALIMENTACIÓN - FILTRO SEDIMENTADOR Y TUBERÍAS /
30 FUEL SUPPLY SYSTEM - SEDIMENT FILTER AND LINES
31 SIST. DA TRANSMISSÃO - EMBREAGEM SIMPLES / SIST. DE LA TRANSMISIÓN - EMBRAGUE SIMPLE / TRANSMISSION SYSTEM - SIMPLE CLUTCH
32 SISTEMA DA TRANSMISSÃO - DESEMBREAGEM / SISTEMA DE LA TRANSMISIÓN - DESEMBRAGADOR / TRANSMISSION SYSTEM - DISENGAGER
33 SISTEMA DA TRANSMISSÃO - CARCAÇA INTERMEDIÁRIA / SISTEMA DE LA TRANSMISIÓN - CARCAZA INTERMEDIARIA /
33 TRANSMISSION SYSTEM - INTERMEDIATE HOUSING
34 SISTEMA DA TRANSMISSÃO - ACIONAMENTO DA TRAÇÃO DIANTEIRA / SISTEMA DE LA TRANSMISIÓN - ACCIONAMIENTO DE LA
34 TRACCIÓN DELANTERA / TRANSMISSION SYSTEM - FRONT TRACTION DRIVER
35 SIST. DA TRANSMISSÃO - CARDAN, PROTETOR DO CARDAN E ACIONAMENTO DA TRAÇÃO DIANT. / SIST. DE LA TRANSMISIÓN - CARDÁN,
35 PROTECTOR DEL CARDÁN Y ACCIONAMIENTO DE LA TRACCIÓN DELANT. / TRANSMISSION SYSTEM - DRIVELINE, DRIVELINE SHIELD AND 4WD
36 SISTEMA DA TRANSMISSÃO - CARCAÇA DA CAIXA DE VELOCIDADES / SISTEMA DE LA TRANSMISIÓN - CARCAÇA DE LA CAJA DE
36 VELOCIDAD / TRANSMISSION SYSTEM - GEARSHIFT HOUSING
37 SISTEMA DA TRANSMISSÃO - CAIXA DE CÂMBIO / SISTEMA DE LA TRANSMISIÓN - CAJA DE CAMBIO / TRANSMISSION SYSTEM - GEARBOX
38 SISTEMA DA TRANSMISSÃO - MANDO PARA CAIXA DE VELOCIDADES / SISTEMA DE LA TRANSMISIÓN - MANDO PARA CAJA DE
38 VELOCIDAD / TRANSMISSION SYSTEM - GEARSHIFT CONTROL
39 SIST. DA TRANSMISSÃO - GARFOS SELETORES / SIST. DE LA TRANSMISIÓN - GARFIOS SELECTORES / TRANSMISSION SYSTEM -
39 SELECTORS FORKS
40 SISTEMA DA TRANSMISSÃO - EIXOS E ENGRENAGENS / SISTEMA DE LA TRANSMISIÓN - EJES Y ENGRANAJES /
40 TRANSMISSION SYSTEM - AXLES AND GEARS
41 SISTEMA DA TRANSMISSÃO - EIXO DE SAÍDA / SISTEMA DE LA TRANSMISIÓN - EJE DE SALÍDA / TRANSMISSION SYSTEM - OUTPUT AXLE
42 SISTEMA DA TRANSMISSÃO - TRANSMISSÃO DE POTÊNCIA (TDP) / SISTEMA DE LA TRANSMISIÓN - TRANSMISIÓN DE POTENCIA (TDP) /
42 TRANSMISSION SYSTEM - POTENCY TRANSMISSION (PTO)

ÍNDICE

43 SISTEMA DA TRANSMISSÃO - TRANSMISSÃO DE POTÊNCIA / SISTEMA DE LA TRANSMISIÓN - TRANSMISIÓN DE POTENCIA /
43 TRANSMISSION SYSTEM - POTENCY TRANSMISSION
44 COMANDO DE EMBREAGEM DA TDP / COMANDO DE EMBRAGUE DE LA TDP / PTO CLUTCH COMMAND
44A VÁLVULA DE COMANDO DA TDP / VÁLVULA DE COMANDO DE LA TDP / PTO COMMAND VALVE
45 SISTEMA DA TRANSMISSÃO - CAIXA TRASEIRA (CARCAÇA) / SISTEMA DE LA TRANSMISIÓN - CAJA TRASERA (CARCAZA) /
45 TRANSMISSION SYSTEM - REAR BOX (FRAME)
46 SISTEMA DA TRANSMISSÃO - CAIXA TRASEIRA (PAR CÔNICO) / SISTEMA DE LA TRANSMISIÓN - CAJA TRASERA (PAR CÔNICO) /
46 TRANSMISSION SYSTEM - REAR BOX (CÔNIC PAR)
47 SISTEMA DA TRANSMISSÃO - DIFERENCIAL / SISTEMA DE LA TRANSMISIÓN - DIFERENCIAL / TRANSMISSION SYSTEM - DIFFERENTIAL
48 SISTEMA DA TRANSMISSÃO - BLOQUEIO DO DIFERENCIAL / SISTEMA DE LA TRANSMISIÓN - BLOQUEO DEL DIFERENCIAL /
48 TRANSMISSION SYSTEM - DIFFERENTIAL LOCK
49 SISTEMA DA TRANSMISSÃO - EIXO TRASEIRO / SISTEMA DE LA TRANSMISIÓN - EJE TRASERO / TRANSMISSION SYSTEM - REAR AXLE
50 SISTEMA DA TRANSMISSÃO - EIXO TRASEIRO - RODADO SIMPLES / SISTEMA DE LA TRANSMISIÓN - EJE TRASERO - RODADO SIMPLE /
50 TRANSMISSION SYSTEM - REAR AXLE - SIMPLE WHEEL
51 SISTEMA DE FREIO - FREIO DE SERVIÇO / SISTEMA DE FRENO - FRENO DE SERVICIO / BRAKE SYSTEM - SERVICE BRAKE
52 SISTEMA DE FREIO - EIXO INTERMEDIÁRIO E ARTICULAÇÕES / SISTEMA DE FRENO - EJE INTERMEDIÁRIO Y ARTICULACIONES /
52 BRAKE SYSTEM - ARTICULATION AND INTERMEDIATE AXLE
52A SISTEMA HIDRÁULICO - BOMBA, RESERVATÓRIO E TUBULAÇÃO DA DIREÇÃO / SISTEMA HIDRÁULICO - BOMBA, RESERVATÓRIO Y
52A TUBERÍAS DE LA DIRECCIÓN / HYDRAULIC SYSTEM - PUMP, RESERVOIR AND STEERING PIPING
52B SIST. HIDRÁULICO - ACOPLAMENTO DA BOMBA HIDRÁULICA, TUBULAÇÕES DE PRESSÃO E SUCÇÃO / SIST. HIDRÁULICO - ACOPLAMIENTO DE LA
52B BOMBA HIDRÁULICA, TUBERÍAS DE PRESIÓN Y SUCCIÓN / HYDRAULIC SYSTEM - HYDRAULIC PUMP COUPLING , PRESSURE AND SUCTION LINES
53 SIST. HIDRÁULICO - ACIONAMENTO DE BOMBAS / SIST. HIDRÁULICO - ACCIONAMIENTO DE BOMBAS / HYDRAULIC SYSTEM - PUMPS ACTIVATION
54 SISTEMA HIDRÁULICO - FILTRO DE RETORNO E TUBULAÇÕES / SISTEMA HIDRÁULICO - FILTRO DE RETORNO Y TUBERÍAS /
54 HYDRAULIC SYSTEM - RETURN FILTER AND PIPING
54A SISTEMA HIDRÁULICO - FILTRO DE RETORNO E TUBULAÇÕES (A) / SISTEMA HIDRÁULICO - FILTRO DE RETORNO Y TUBERÍAS (A) /
54A HYDRAULIC SYSTEM - RETURN FILTER AND PIPING (A)
55 SISTEMA HIDRÁULICO - COMANDO HIDRÁULICO, FILTRO E TUBULAÇÕES / SISTEMA HIDRÁULICO - COMANDO HIDRÁULICO,
55 FILTRO Y TUBERÍAS / HYDRAULIC SYSTEM - HYDRAULIC COMMAND, FILTER AND PIPING
55A SISTEMA HIDRÁULICO - COMANDO HIDRÁULICO, FILTRO E TUBULAÇÕES / SISTEMA HIDRÁULICO - COMANDO HIDRÁULICO,
55A FILTRO Y TUBERÍAS / HYDRAULIC SYSTEM - HYDRAULIC COMMAND, FILTER AND PIPING
56 SISTEMA HIDRÁULICO - CONTROLE REMOTO E TUBULAÇÕES / SISTEMA HIDRÁULICO - CONTROL REMOTO Y TUBERÍAS /
56 HYDRAULIC SYSTEM - REMOTE CONTROL AND PIPING
56A SISTEMA HIDRÁULICO - CONTROLE REMOTO E TUBULAÇÕES / SISTEMA HIDRÁULICO - CONTROL REMOTO Y TUBERÍAS /
56A HYDRAULIC SYSTEM - REMOTE CONTROL AND PIPING

ÍNDICE

56B SIST. HIDRÁULICO - COMANDO HIDRÁULICO TRIPLO (OPCIONAL) / SIST. HIDRÁULICO - COMANDO HIDRÁULICO TRIPLE (OPCIONAL) /
56B HYDRAULIC SYSTEM - TRIPLE HYDRAULIC COMMAND (OPCIONAL)
56C SISTEMA HIDRÁULICO - REPARO DO CONTROLE REMOTO / SISTEMA HIDRÁULICO - REPARO CONTROL REMOTO /
56C HYDRAULIC SYSTEM - REMOTE CONTROL REPAIR
56D SIST. HIDRÁULICO - COMANDO HIDRÁULICO TRIPLO (OPCIONAL) / SIST. HIDRÁULICO - COMANDO HIDRÁULICO TRIPLE (OPCIONAL) /
56D HYDRAULIC SYSTEM - TRIPLE HYDRAULIC COMMAND (OPCIONAL)
56E SISTEMA HIDRÁULICO - RESERVATÓRIO HIDRÁULICO SEM LEVANTE HIDRÁULICO (K 45) / SISTEMA HIDRÁULICO - RESERVATÓRIO
56E HIDRÁULICO SIN LEVANTE HIDRÁULICO (K 45) / HYDRAULIC SYSTEM - HYDRAULIC RESERVOIR WITHOUT HYDRAULIC LIFT (K 45)
57 SISTEMA DO LEVANTE - COMPONENTES DO LEVANTE HIDRÁULICO / SISTEMA DEL LEVANTE - COMPONENTES DEL LEVANTE HIDRÁULICO /
57 LIFT SYSTEM - HYDRAULIC LIFT COMPONENTS
58 SISTEMA DO LEVANTE - COMPONENTES DO LEVANTE HIDRÁULICO / SISTEMA DEL LEVANTE - COMPONENTES DEL LEVANTE HIDRÁULICO /
58 LIFT SYSTEM - HYDRAULIC LIFT COMPONENTS
59 SISTEMA DO LEVANTE - COMPONENTES DO LEVANTE HIDRÁULICO / SISTEMA DEL LEVANTE - COMPONENTES DEL LEVANTE HIDRÁULICO /
59 LIFT SYSTEM - HYDRAULIC LIFT COMPONENTS
60 SISTEMA DO LEVANTE - COMPONENTES DO ACIONAMENTO / SISTEMA DEL LEVANTE - COMPONENTES DEL ACCIONAMIENTO /
60 LIFT SYSTEM - ACTIVATION COMPONENTS
61 SISTEMA DO LEVANTE - COMPONENTES DO ACIONAMENTO / SISTEMA DEL LEVANTE - COMPONENTES DEL ACCIONAMIENTO /
61 LIFT SYSTEM - ACTIVATION COMPONENTS
62 SISTEMA DO LEVANTE - COMPONENTES DO ACIONAMENTO / SISTEMA DEL LEVANTE - COMPONENTES DEL ACCIONAMIENTO /
62 LIFT SYSTEM - ACTIVATION COMPONENTS
63 SIST. DO LEVANTE - COMPONENTES EXTERNOS / SIST. DEL LEVANTE - COMPONENTES EXTERNOS / LIFT SYSTEM - EXTERNAL COMPONENTS
64 SISTEMA DO LEVANTE - CILINDRO AUXILIAR E TUBULAÇÕES / SISTEMA DEL LEVANTE - CILINDRO AUXILIAR E TUBERIAS /
64 LIFT SYSTEM - AUXILIARY CYLINDER AND LINES
64A SISTEMA DO LEVANTE - CILINDRO AUXILIAR E TUBULAÇÕES (A) / SISTEMA DEL LEVANTE - CILINDRO AUXILIAR E TUBERIAS (A) /
64A LIFT SYSTEM - AUXILIARY CYLINDER AND LINES (A)
65 SISTEMA DO LEVANTE - LONGARINAS, BRAÇO TENSOR E BRAÇO NIVELADOR / SISTEMA DEL LEVANTE - LARGUEROS, BRAZO
65 TIRADOR Y BRAZO NIVELADOR / LIFT SYSTEM - LONGERON, TENSION ARM AND LEVELER ARM
66 SISTEMA DA CARROCERIA - PISO DIANTEIRO E TRASEIRO, SUPORTE DO PISO E ESTRIBO / SISTEMA DE LA CARROCERÍA - PISO
66 DELANTERO Y TRASERO, SOPORTE DEL PISO Y ESTRIBO / BODY SYSTEM - FRONT AND REAR FLOOR, FLOOR SUPPORT AND FOOTSTEP
67 SIST. DA CARROCERIA - BATERIA E CAIXA DE FERRAMENTAS / SIST. DE LA CARROCERÍA - BATERÍA Y CAJA DE HERRAMIENTAS /
67 BODY SYSTEM - BATTERY AND TOOLBOX
68 SISTEMA DA CARROCERIA - COBRIMENTO DO PAINEL, LATERAIS, CAPÔ SUPERIOR E CARENAGEM DIANTEIRA / SISTEMA DE LA
68 CARROCERÍA - COBERTURA DEL TABLERO, LATERALES, CAPÓ SUPERIOR Y CARENAJE DELANTERO / BODY SYSTEM - PANEL
68 COVERING, SIDES, UPPER HOOD COVERING AND FRONT FAIRING

ÍNDICE

69 SISTEMA DA CARROCERIA - PÁRA-LAMAS, ESTRUTURA DA CABINA E TETO SOLAR / SISTEMA DE LA CARROCERÍA - GUARDABARROS,
69 ESTRUCTURA DE LA CABINA Y TECHO SOLAR / BODY SYSTEM - FENDERS, CAB FRAME AND SUN ROOF
70 SIST. DE CARROCERIA - ASSENTO DO OPERADOR / SIST. DE CARROCERÍA - ASIENTO DEL OPERADOR / BODY SYSTEM - OPERATOR'S SEAT
71 SIST. DOS PEDAIS - EIXO DOS PEDAIS, PEDAIS DO FREIO, EMBREAGEM E TRAVA DO FREIO / SIST. DE LOS PEDALES - EJE DE LOS PEDALES,
71 PEDALES DEL FRENO, EMBRAGUE Y TRABA DEL FRENO / PEDALS SYSTEM - PEDAL SHAFT, BRAKE PEDALS, BRAKE CLUTCH AND LOCK
72 SISTEMA DOS PEDAIS - PEDAL, ALAVANCA DO ACELERADOR MANUAL E ARTICULAÇÕES / SISTEMA DE LOS PEDALES - PEDAL,
72 PALANCA DEL ACELERADOR MANUAL Y ARTICULACIONES / PEDALS SYSTEM - PEDAL, HAND THROTTLE LEVER AND PIVOTS
73 SIST. DOS PEDAIS - DISPOSITIVO DE PARADA / SIST. DE LOS PEDALES - DISPOSITIVO DE PARADA / PEDALS SYSTEM - STOP DEVICE
74 SISTEMA DOS PEDAIS - ACIONAMENTO DO BLOQUEIO DO DIFERENCIAL / SISTEMA DE LOS PEDALES - ACCIONAMIENTO DEL
74 BLOQUEO DEL DIFERENCIAL / PEDALS SYSTEM - DIFFERENTIAL LOCK DRIVE
75 SIST. DE DIREÇÃO - TUBULAÇÕES DA DIREÇÃO / SIST. DE DIRECCIÓN - TUBERÍAS DE LA DIRECCIÓN / STEERING SYSTEM - STEERING LINES
76 SIST. DA DIREÇÃO - UNIDADE HIDROSTÁTICA / SIST. DE LA DIRECCIÓN - UNIDAD HIDROSTÁTICA / STEERING SYSTEM - HYDROSTATIC UNIT
77 SISTEMA DA DIREÇÃO - DIREÇÃO HIDROSTÁTICA / SISTEMA DE LA DIRECCIÓN - DIRECCIÓN HIDROSTÁTICA / STEERING SYSTEM -
77 HYDROSTATIC STEERING
78 SISTEMA DO EIXO DIANTEIRO - DIFERENCIAL DIANTEIRO / SISTEMA DEL EJE DELANTERO - DIFERENCIAL DELANTERO /
78 FRONT AXLE SYSTEM - FRONT DIFFERENTIAL
79 SISTEMA DO EIXO DIANTEIRO - CARCAÇA DE ARTICULAÇÃO E CUBO DA RODA DIANTEIRA / SISTEMA DEL EJE DELANTERO - CARCAZA
79 DE ARTICULACIÓN Y CUBO DE LA RUEDA DELANTERA / FRONT AXLE SYSTEM - ARTICULATION FRAME AND FRONT WHEEL HUB
80 SISTEMA DO EIXO DIANTEIRO - CONJUNTO PISTÃO HIDRÁULICO BARRA DE DIREÇÃO / SISTEMA DEL EJE DELANTERO -
80 CONJUNTO PISTÓN HIDRÁULICO BARRA DE TIRO / FRONT AXLE - HYDRAULIC PISTON + TIE ROD ASSY
81 SISTEMA DO EIXO DIANTEIRO - DIFERENCIAL DIANTEIRO E PINHÃO / SISTEMA DEL EJE DELANTERO - DIFERENCIAL DELANTERO
81 Y PIÑÓN / FRONT AXLE SYSTEM - FRONT DIFFERENTIAL AND PINION
81A SIST. DO EIXO DIANTEIRO - CARCAÇA E FIXAÇÃO / SIST. DEL EJE DELANTERO - CARCAZA Y FIJACIÓN / FRONT AXLE SYSTEM -
81A FRAME AND FIXATION
81B SISTEMA DO EIXO DIANTEIRO - CARCAÇA DE ARTICULAÇÃO E PISTÃO HIDRÁULICO / SISTEMA DEL EJE DELANTERO - CARCAZA
81B DE ARTICULACIÓN Y PISTÓN HIDRÁULICO / FRONT AXLE SYSTEM - ARTICULATION FRAME AND HYDRAULIC PISTON
81C SISTEMA DO EIXO DIANTEIRO - COROA E PINHÃO / SISTEMA DEL EJE DELANTERO - CORONA Y PIÑÓN / FRONT AXLE SYSTEM -
81C CROWN AND PINION
81D SISTEMA DO EIXO DIANTEIRO - DIFERENCIAL DIANTEIRO / SISTEMA DEL EJE DELANTERO - DIFERENCIAL DELANTERO /
81D FRONT AXLE SYSTEM - FRONT DIFFERENTIAL
81E SISTEMA DO EIXO DIANTEIRO - ARTICULAÇÃO / SISTEMA DEL EJE DELANTERO - ARTICULACIÓN / FRONT AXLE SYSTEM - ARTICULATION
81F SISTEMA DO EIXO DIANTEIRO - CUBO DA RODA DIANTEIRA / SISTEMA DEL EJE DELANTERO - CUBO DE LA RUEDA DELANTERA /
81F FRONT AXLE SYSTEM - FRONT WHEEL HUB
82 SISTEMA DA ESTRUTURA - SUPORTE DO EIXO, SUPORTE DOS CONTRAPESOS DIANTEIROS E LONGARINAS / SISTEMA DE LA

ÍNDICE

82 ESTRUCTURA - SOPORTE DEL EJE, SOPORTE DE LOS CONTRAPESOS DELANTEROS Y LARGUEROS / STRUCTURE SYSTEM - AXLE
82 SUPPORT, FRONT COUNTERWEIGTH SUPPORTS AND LONGERONS
83 SISTEMA DA ESTRUTURA - CONTRAPESOS DIANTEIROS E BARRA DE FIXAÇÃO / SISTEMA DE LA ESTRUCTURA - CONTRAPESOS
83 DELANTEROS Y BARRA DE FIJACIÓN / STRUCTURE SYSTEM - FRONT COUNTERWEIGTH AND ATTACH BAR
84 SISTEMA DA ESTRUTURA - BARRA DE TRAÇÃO / SISTEMA DE LA ESTRUCTURA - BARRA DE TIRO / STRUCTURE SYSTEM - DRAWBAR
85 SIST. ELÉTRICO - PAINEL DE INSTRUMENTOS / SIST. ELÉCTRICO - TABLERO DE INSTRUMENTOS / ELECTRICAL SYSTEM - DASH PANEL
86 SISTEMA ELÉTRICO - CABO DE LIGAÇÃO PRINCIPAL, FARÓIS DIANTEIROS E BUZINA / SISTEMA ELÉCTRICO - CABE DE CONEXIÓN
86 PRINCIPAL, FAROS DELANTEROS Y BOCINA / ELECTRICAL SYSTEM - MAIN CONNECTING CABLE, FRONT HEADLIGHTS AND HORN
87 SISTEMA ELÉTRICO - CABO DE LIGAÇÃO DAS LANTERNAS TRASEIRAS, LANTERNAS TRASEIRAS E FAROL DA RÉ /
87 SISTEMA ELÉCTRICO - CABE DE CONEXIÓN DE LAS LUCES TRASERAS, LUCES DE ATRÁS Y FARO MARCHA ATRÁS /
87 ELECTRICAL SYSTEM - TAIL LIGHT CONNECTING CABLE,TAIL LIGHTS AND REVERSE LIGHT
88 SISTEMA ELÉTRICO - CENTRAL ELÉTRICA / SISTEMA ELÉCTRICO - CENTRAL ELÉCTRICA / ELECTRICAL SYSTEM - ELECTRICAL CENTRAL
89 SISTEMA DO RODADO - RODADO TRASEIRO E DIANTEIRO / SISTEMA DEL RODADO - RODADO TRASERO Y DELANTERO /
89 WHEEL SYSTEM - REAR AND FRONT WHEELS
89A SISTEMA DO RODADO - RODADO DUPLO / SISTEMA DEL RODADO - RODADO DOBLE / WHEEL SYSTEM - DOUBLE WHEELS
90 SISTEMA DE GRAFISMO - ADESIVOS / SISTEMA DE GRAFISMO - ADHESIVOS / GRAPHIC SYSTEM - DECALS
91 CONJUNTO CABINE / CONJUNTO CABINA / CAB SET
92 CONJUNTO PORTA / CONJUNTO PUERTA / DOOR SET
93 CONJUNTO JANELA / CONJUNTO VENTANA / WINDOW SET
94 CONJUNTO AR CONDICIONADO / CONJUNTO AIRE CONDICIONADO / AIR-CONDITIONED SET
95 KIT ACABAMENTO INTERNO / KIT ACABAMIENTO INTERNO / INNER FINISHING KIT
96 TETO INTERNO E PAINEL DE COMANDO / TECHO INTERNO Y TABLERO DE COMANDO / INNER ROOF AND COMMAND PANEL
97 PAINEL DE COMANDO / TABLERO DE COMANDO / COMMAND PANEL

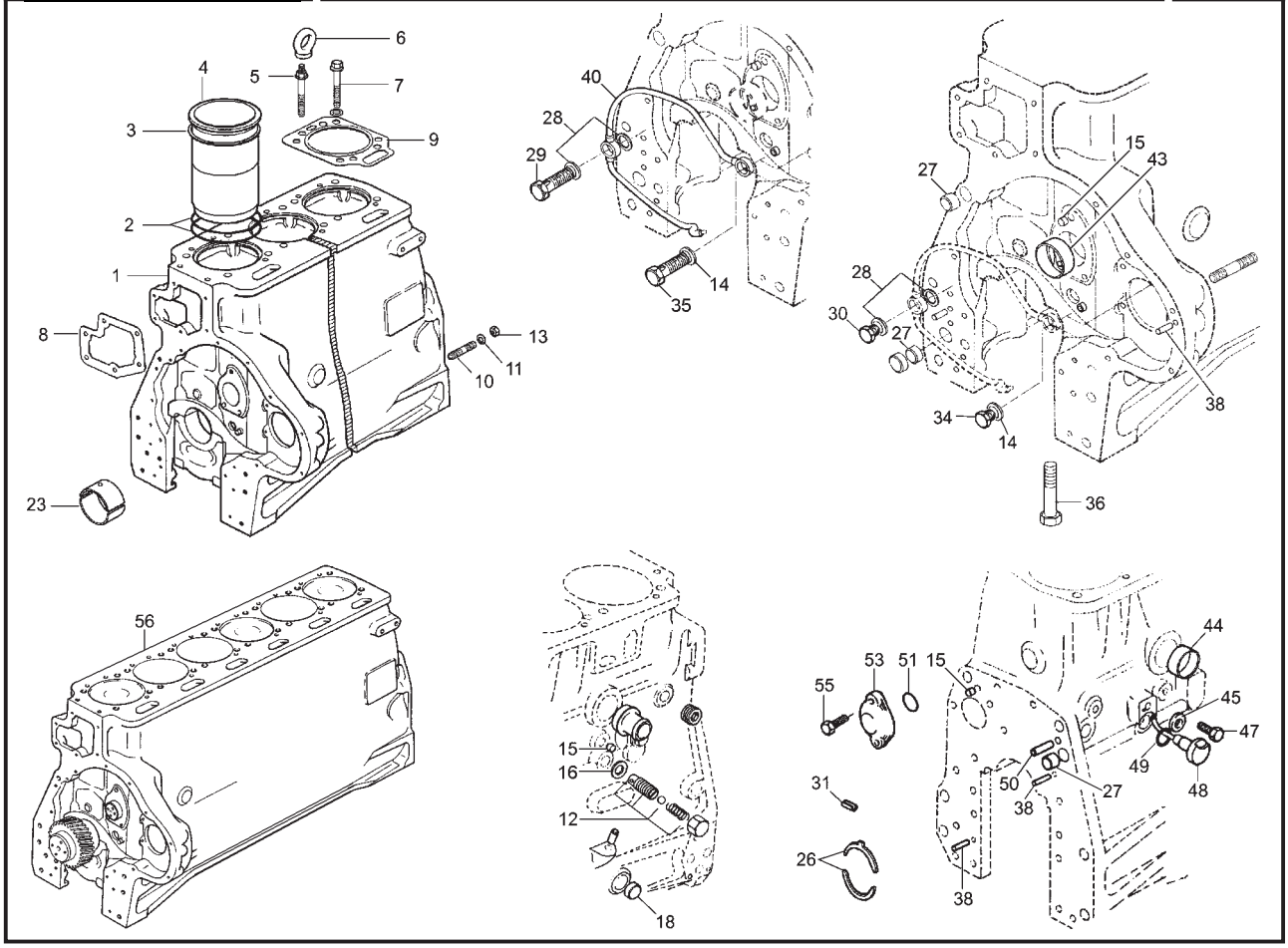

SISTEMA DO MOTOR - BLOCO DO MOTOR SISTEMA DEL MOTOR - BLOC DEL MOTOR ENGINE SYSTEM - ENGINE BLOCK							
ITEM	CÓDIGO Nº DE PIEZAS CODE	QNT. CT. QTY.	DENOMINAÇÃO / DENOMINACIÓN / DENOMINATION			BX 6.180	BX 6.150
1	8013.101.034.00.2	01	Bloco do Motor com Pistão (6 Cil.)	Bloc del Motor con Pistón (6 Cil.)	Engine Block with Piston (6 Cyl.)		X
1	8009.101.282.00.5	01	Bloco do Motor com Pistão	Bloc del Motor con Pistón	Engine Block with Piston	X	
2	6003.001.015.00.5	12	Anel de Vedação	Anillo de Vedación	Sealing Ring	X	X
3	8009.101.356.00.7	CN	Calço - 0,05 mm	Calzo - 0,05 mm	Shim - 0,05 mm	X	X
3	8009.101.357.00.5	CN	Calço - 0,10 mm	Calzo - 0,10 mm	Shim - 0,10 mm	X	X
3	8009.101.358.00.3	CN	Calço - 0,15 mm	Calzo - 0,15 mm	Shim - 0,15 mm	X	X
3	8009.101.359.00.1	CN	Calço - 0,20 mm	Calzo - 0,20 mm	Shim - 0,20 mm	X	X
4	6003.001.014.00.8	06	Camisa	Camisa	Liner	X	X
5	6003.001.141.00.9	02	Parafuso do Cabeçote	Tornillo del Culata	Cylinder Heat Bolt		X
5	8013.101.197.00.7	03	Parafuso do Cabeçote	Tornillo del Culata	Cylinder Heat Bolt	X	
6	6003.001.217.00.7	02	Alça para Suspensão	Alza para Suspensión	Lift to Suspending	X	X
7	6003.001.140.00.1	22	Parafuso do Cabeçote	Tornillo del Culata	Cylinder Heat Bolt		X
7	8013.101.196.00.9	21	Parafuso do Cabeçote	Tornillo del Culata	Cylinder Heat Bolt	X	
8	6003.001.265.00.6	01	Junta	Empaque	Gasket	X	X
9	8013.101.106.00.8	06	Junta	Empaque	Gasket	X	X
10	8012.101.886.00.7	04	Prisioneiro	Espárrago	Stud	X	X
11	8012.101.880.00.0	04	Arruela Lisa	Arandela Lisa	Flat Washer	X	X
12	8009.101.147.00.0	01	Válvula Retorno de Pressão	Válvula Retorno de Presión	Pressure Return Valve		X
12	8009.101.259.00.3	01	Válvula de Pressão	Válvula de Presión	Pressure Valve	X	
13	6007.001.355.00.6	04	Porca	Tuerca	Nut	X	X
14	4014.010.010.00.4	01	Arruela de Vedação	Arandela de Vedación	Spring Washer	X	X
15	6007.001.364.00.8	08	Tampão	Tapón	Sealant	X	X
16	8009.101.149.00.6	01	Arruela de Vedação	Arandela de Vedación	Spring Washer	X	X
18	6003.001.317.00.5	02	Tampão	Tapón	Sealant	X	X
23	8009.101.354.00.2	07	Bronzina Principal - Rep. 1	Cojinete Principal - Rep. 1	Main Bearing - Rep. 1	X	X
23	8009.101.355.00.9	07	Bronzina Principal - Rep. 2	Cojinete Principal - Rep. 2	Main Bearing - Rep. 2	X	X
23	8009.101.159.00.5	07	Bronzina Principal - Rep. 3	Cojinete Principal - Rep. 3	Main Bearing - Rep. 3	X	X
23	8009.101.160.00.3	07	Bronzina Principal - Rep. 4	Cojinete Principal - Rep. 4	Main Bearing - Rep. 4	X	X
23	8009.101.172.00.8	07	Bronzina Principal - STD	Cojinete Principal - STD	Main Bearing - STD	X	X

SISTEMA DO MOTOR - BLOCO DO MOTOR
SISTEMA DEL MOTOR - BLOC DEL MOTOR
ENGINE SYSTEM - ENGINE BLOCK

ITEM	CÓDIGO Nº DE PIEZAS CODE	QNT. CT. QTY.	DENOMINAÇÃO / DENOMINACIÓN / DENOMINATION			BX 6.180	BX 6.150
26	8009.101.361.00.7	02	Anel de Encosto - Rep. 1	Anillo de Ajuste - Rep. 1	Spacer Ring - Rep. 1	X	
26	8009.101.360.00.9	02	Anel de Encosto - STD	Anillo de Ajuste - STD	Spacer Ring - STD	X	X
27	6003.001.318.00.3	03	Tampão	Tapón	Sealant	X	X
28	8009.101.150.00.4	01	Arruela de Vedação	Arandela de Vedación	Spring Washer	X	X
29	6008.001.371.00.1	01	Parafuso Ôco	Tornillo Hueco	Hollow Bolt	X	
30	8009.101.151.00.2	01	Bujão	Tapón	Plug	X	X
31	6003.001.164.00.1	07	Bucha Espansora	Buje Expansor	Expanding Bushing	X	X
34	8009.101.152.00.0	01	Bujão	Tapón	Plug		X
35	6008.001.111.00.1	01	Parafuso Ôco	Tornillo Hueco	Hollow Bolt	X	
36	6003.001.140.00.1	10	Parafuso	Tornillo	Bolt		X
38	6003.001.321.00.7	04	Pino Guia	Perno Guia	Guide Pin	X	X
40	8012.101.884.00.2	01	Tubo	Caño	Pipe	X	
43	6003.001.158.00.3	01	Bucha	Buje	Bushing	X	X
44	6003.001.218.00.5	01	Tampa	Tapa	Cover	X	X
45	8009.101.179.00.3	06	Arruela	Arandela	Washer	X	X
47	8012.101.944.00.4	06	Parafuso	Tornillo	Bolt	X	X
48	8009.101.177.00.7	06	Ejetor	Ejector	Nozzle	X	X
49	8009.101.178.00.5	06	Anel de Vedação	Anillo de Vedación	Sealing Ring	X	X
50	6003.001.322.00.5	02	Pino Guia	Perno Guia	Guide Pin	X	X
51	8009.101.339.00.3	01	Anel de Vedação	Anillo de Vedación	Sealing Ring	X	X
53	6007.001.108.00.9	01	Tampa	Tapa	Cover	X	X
55	4101.047.090.05.7	02	Parafuso	Tornillo	Bolt	X	X
56	8009.101.471.00.4	01	Motor Parcial	Motor Parcial	Partial Engine		X

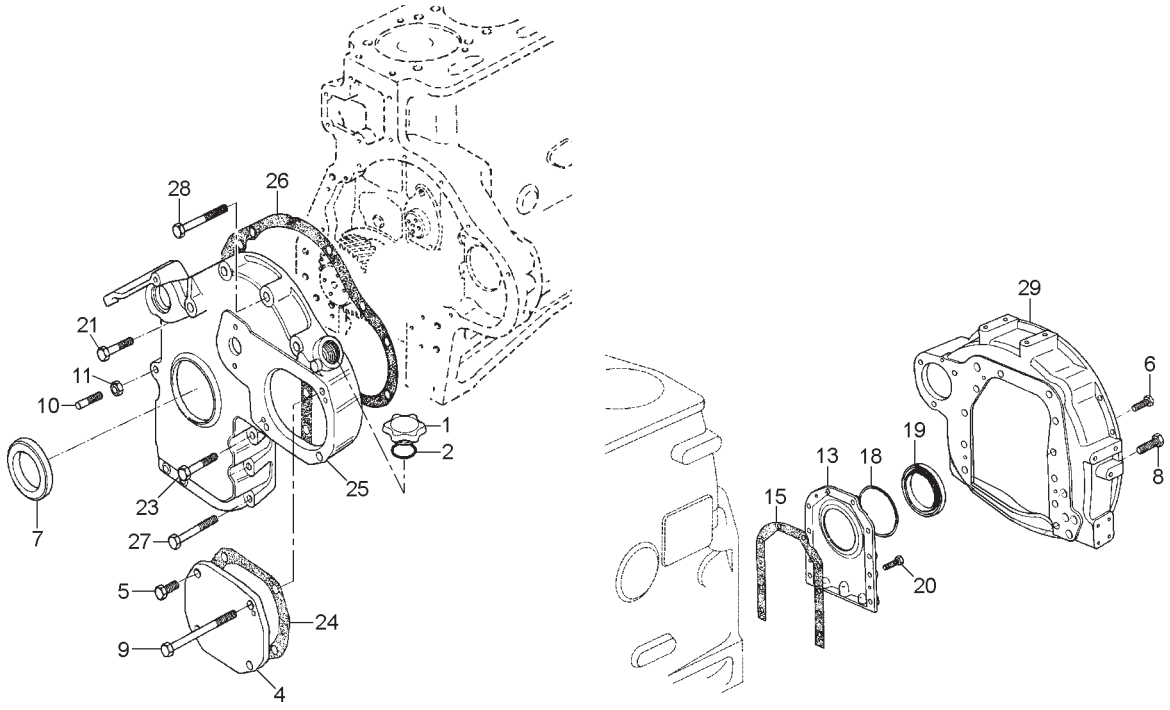

SISTEMA DO MOTOR - TAMPA DIANTEIRA E TRASEIRA - CARCAÇA DO VOLANTE SISTEMA DEL MOTOR - TAPA DELANTERA Y TRASERA - CARCAZA DEL VOLANTE ENGINE SYSTEM - FRONT AND REAR COVER - FLYWHEEL HOUSING							
ITEM	CÓDIGO Nº DE PIEZAS CODE	QNT. CT. QTY.	DENOMINAÇÃO / DENOMINACIÓN / DENOMINATION			BX 6.180	BX 6.150
1	6003.001.059.00.3	01	Tampa	Tapa	Cover	X	X
2	6003.001.062.00.7	01	Anel de Vedação	Anillo de Vedación	Sealing Ring	X	X
4	8012.101.977.00.4	01	Tampa da Bomba	Tapa de la Bomba	Pump Cover	X	X
5	4101.047.090.02.4	01	Parafuso M8 x 25	Tornillo M8 x 25	Bolt M8 x 25	X	X
5	8012.101.973.00.3	03	Parafuso M8 x 45	Tornillo M8 x 45	Bolt M8 x 45	X	
6	6008.001.095.00.6	12	Parafuso M10 x 30	Tornillo M10 x 30	Bolt M10 x 30	X	X
7	8012.101.976.00.6	01	Retentor	Retén	Seal		X
7	6007.001.541.00.1	01	Retentor	Retén	Seal	X	
8	8012.101.943.00.6	06	Parafuso M12 x 30	Tornillo M12 x 30	Bolt M12 x 30	X	X
9	6009.011.013.00.7	01	Parafuso M8 x 90	Tornillo M8 x 90	Bolt M8 x 90		X
10	8009.101.277.00.5	01	Pino Indicador de PMS	Perno Indicador de PMS	PMS Indicator Pin	X	X
11	6008.001.342.00.2	01	Porca M8	Tuerca M8	Nut M8	X	X
13	8009.101.322.00.9	01	Tampa	Tapa	Cover		X
13	6003.001.274.00.8	01	Tampa	Tapa	Cover	X	
15	6003.001.275.00.5	01	Junta	Empaque	Gasket	X	X
18	6007.001.122.00.0	01	Anel Distânciador	Anillo Distanciador	Spacer Ring		X
19	4002.010.094.00.3	01	Retentor 110 x 130 x 13	Retén 110 x 130 x 13	Seal 110 x 130 x 13	X	X
20	4101.047.090.02.4	10	Parafuso M8 x 25	Tornillo M8 x 25	Bolt M8 x 25	X	X
21	6008.001.326.00.5	01	Parafuso M8 x 35	Tornillo M8 x 35	Bolt M8 x 35	X	X
28	8012.101.975.00.8	05	Parafuso M8 x 70	Tornillo M8 x 70	Bolt M8 x 70	X	X
29	8009.101.050.00.8	01	Carcaça do Volante	Carcaza del Volante	Flywheel Housing	X	X
27	8012.101.974.00.1	04	Parafuso M8 x 60	Tornillo M8 x 60	Bolt M8 x 60	X	X
26	6003.001.250.00.8	01	Junta	Empaque	Gasket	X	X
25	6003.001.267.00.2	01	Tampa	Tapa	Cover	X	X
24	8012.101.978.00.2	01	Junta	Empaque	Gasket		X
23	8012.101.973.00.3	03	Parafuso M8 x 45	Tornillo M8 x 45	Bolt M8 x 45		X

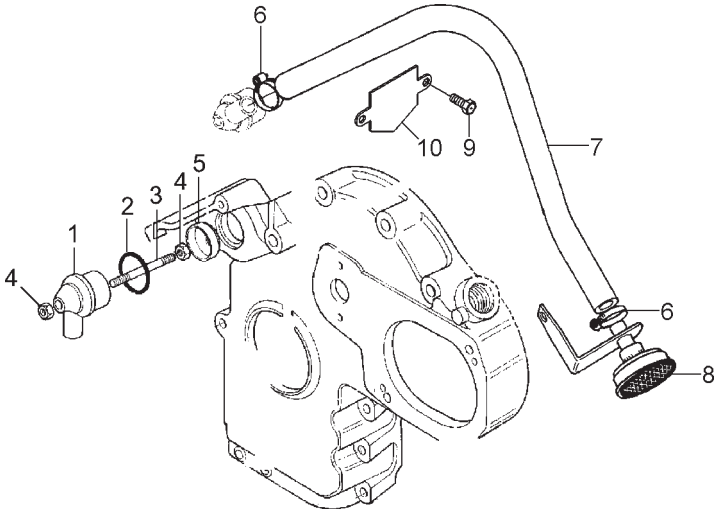

SISTEMA DO MOTOR - RESPIRO DO MOTOR SISTEMA DEL MOTOR - RESPIRO DEL MOTOR ENGINE SYSTEM - ENGINE BREATHER						BX 6.180	BX 6.150
ITEM	CÓDIGO Nº DE PIEZAS CODE	QNT. CT. QTY.	DENOMINAÇÃO / DENOMINACIÓN / DENOMINATION				
1	6006.001.082.00.8	01	Carcaça do Respiro	Carcasa del Respiro	Breather Housing	X	X
2	6003.001.143.00.5	01	Anel de Vedação	Anillo de Vedación	Sealing Ring	X	X
3	6005.001.238.00.8	01	Prisioneiro	Espárrago	Stud	X	X
4	6007.001.711.00.0	02	Porca	Tuerca	Nut	X	X
5	6003.001.309.00.2	01	Defletor	Deflector	Deflector	X	X
6	6007.001.359.00.8	02	Abraçadeira	Abrazadera	Clamp	X	X
7	8009.101.275.00.9	01	Mangueira	Manguera	Hose	X	X
8	6007.001.200.00.6	01	Respiro com Suporte	Respiro con Soporte	Bracket with Breather	X	X
9	8012.101.893.00.3	02	Parafuso Sextavado	Tornillo Hex.	Hex. Bolt	X	X
10	6003.001.154.00.2	01	Chapa Defletor	Placa Deflector	Deflector Plate	X	X

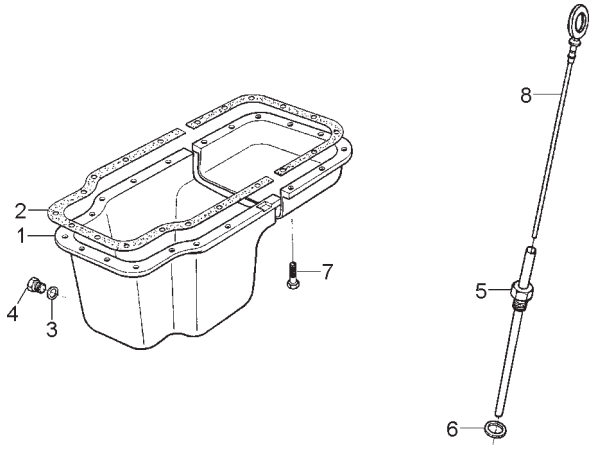

SISTEMA DO MOTOR - CÁRTER E HASTE DE NÍVEL SISTEMA DEL MOTOR - CÁRTER Y VARILLA DE NIVEL ENGINE SYSTEM - OIL PAN AND DIPSTICK						BX 6.180	BX 6.150
ITEM	CÓDIGO Nº DE PIEZAS CODE	QNT. CT. QTY.	DENOMINAÇÃO / DENOMINACIÓN / DENOMINATION				
1	8013.101.041.00.7	01	Cárter	Cárter	Oil Pan	X	X
2	8009.101.285.00.8	01	Junta	Empaque	Gasket	X	X
3	6003.001.008.00.0	01	Anel de Vedação	Anillo de Vedación	Sealing Ring	X	X
4	4010.010.011.00.0	01	Bujão	Tapón	Plug	X	X
5	8009.101.143.00.9	01	Tubo da Haste de Nível	Caño de la Varilla de Nível	Dipstick Tube	X	X
6	8009.101.210.00.6	01	Arruela de Vedação	Arandela de Vedación	Spring Washer	X	X
7	8012.101.974.00.1	09	Parafuso M8 x 60	Tornillo M8 x 60	Bolt M8 x 60	X	X
7	8012.101.874.00.3	04	Parafuso M10 x 35	Tornillo M10 x 35	Bolt M10 x 35	X	X
7	4101.045.047.06.7	02	Parafuso M8 x 110	Tornillo M8 x 110	Bolt M8 x 110	X	X
7	6008.001.326.00.5	22	Parafuso Sext. M10 x 35	Tornillo Hex. M10 x 35	Hex. Bolt M8 x 35	X	X
8	8009.101.377.00.3	01	Haste de Nível	Varilla de Nível	Oil Dipstick	X	X

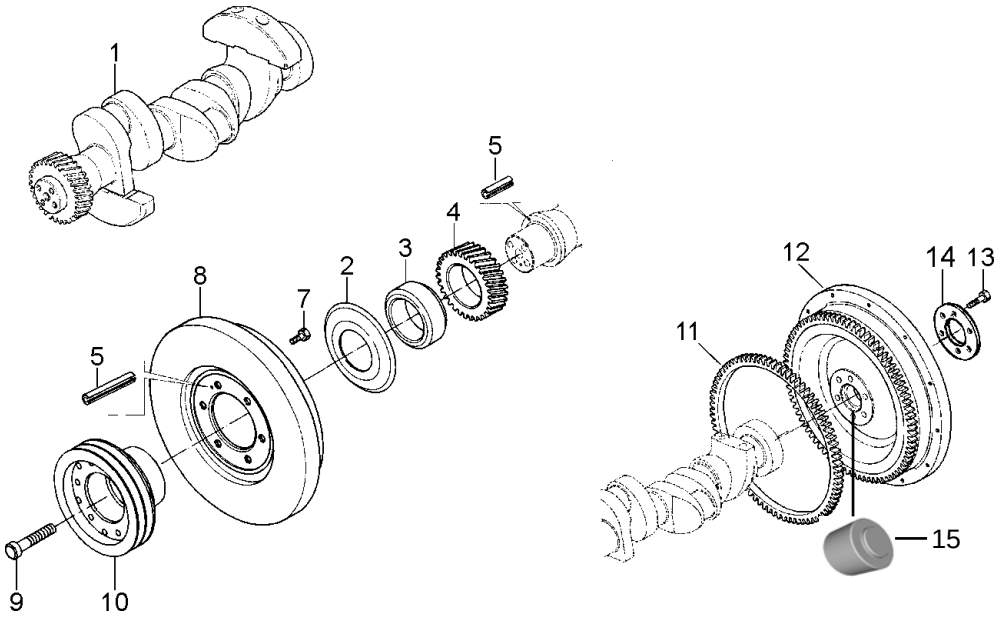

ITEM	CÓDIGO Nº DE PIEZAS CODE	QNT. CT. QTY.	DENOMINAÇÃO / DENOMINACIÓN / DENOMINATION			BX 6.180	BX 6.150
			SISTEMA DO MOTOR - ÁRVORE DE MANIVELAS SISTEMA DEL MOTOR - CIGÜEÑAL ENGINE SYSTEM - CRANKSHAFT				
1	8009.101.286.00.6	01	Árvore de Manivelas	Cigüeñal	Crankshaft		X
1	8013.101.163.00.9	01	Árvore de Manivelas	Cigüeñal	Crankshaft	X	
2	8009.101.171.00.0	01	Defletor	Defletor	Deflector	X	X
3	8009.101.170.00.2	01	Bucha	Buje	Bushing	X	X
4	8009.101.363.00.3	01	Engrenagem	Piñón	Gear	X	X
5	6008.001.129.00.3	05	Pino	Perno	Pivot	X	X
7	8013.101.067.00.2	06	Parafuso M10 x 20	Tornillo M10 x 20	Bolt M10 x 20	X	X
8	8009.101.278.00.3	01	Amortecedor de Vibrações	Amortiguador de Vibraciones	Vibration Damper	X	X
9	8013.101.068.00.0	04	Parafuso Cil. M16 x 70	Tornillo Cil. M16 x 70	Cyl. Bolt M16 x 70	X	X
10	8009.101.435.00.9	01	Polia	Polea	Pulley		X
10	8013.101.101.00.9	01	Polia	Polea	Pulley	X	
11	6003.001.037.00.9	01	Cremalheira	Corona	Gear Ring	X	X
12	8009.101.467.00.2	01	Volante	Volante	Flywheel		X
12	8013.101.199.00.3	01	Volante	Volante	Flywheel	X	
13	8013.101.069.00.8	06	Parafuso	Tornillo	Bolt	X	X
14	8013.101.033.00.4	01	Luva de Acoplamento	Manguito de Acoplamiento	Coupling Sleeve	X	X
15	8013.101.083.00.9	01	Bucha do Volante	Buje Volante	Flywhell Bushing	X	X

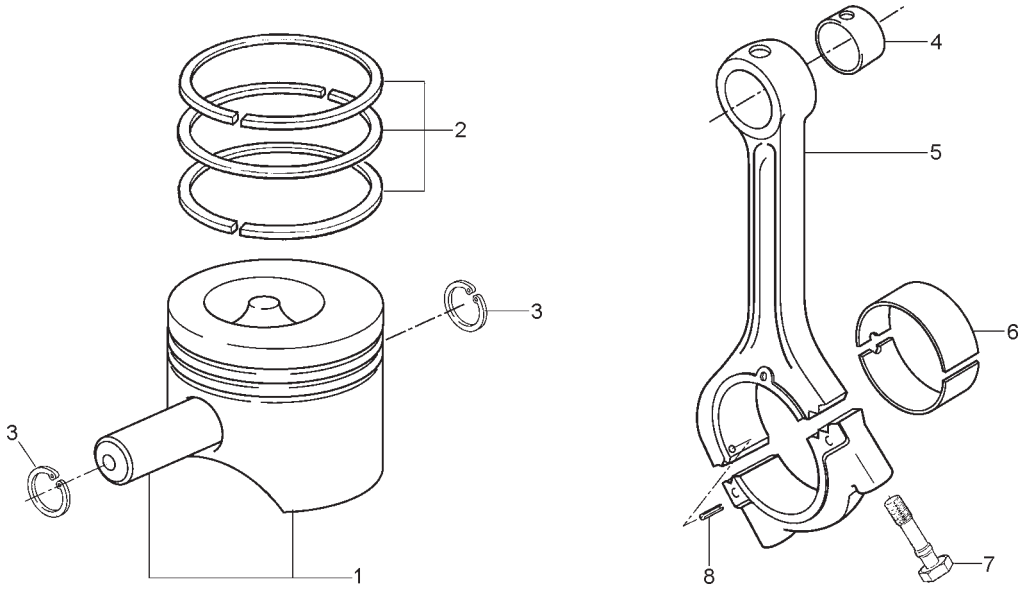

SISTEMA DO MOTOR - PISTÃO E BIELA SISTEMA DEL MOTOR - PISTÓN Y BIELA ENGINE SYSTEM - PISTON AND CONNECTING ROD						BX 6.180	BX 6.150
ITEM	CÓDIGO Nº DE PIEZAS CODE	QNT. CT. QTY.	DENOMINAÇÃO / DENOMINACIÓN / DENOMINATION				
1	8009.101.442.00.5	06	Pistão	Pistón	Piston	X	X
2	8012.101.911.00.3	06	Jogo de Anéis	Juego de Aros	Piston Ring Set	X	X
3	6008.001.158.00.2	12	Anel Trava	Anillo Traba	Snap Ring	X	X
4	8009.101.372.00.4	06	Bucha	Buje	Bushing	X	X
5	8009.101.157.00.9	06	Biela (inclui itens 4, 7 e 8)	Biela (inclui itenes 4, 7 y 8)	Connecting Rod (inclui itens 4,	X	X
					7 and 8)		
6	8009.101.374.00.0	06	Bronzina - Rep. 1	Broncina - Rep. 1	Bearing - Rep. 1	X	X
6	8009.101.375.00.7	06	Bronzina - Rep. 2	Broncina - Rep. 2	Bearing - Rep. 2	X	X
6	8013.101.070.00.6	06	Bronzina - Rep. 3	Broncina - Rep. 3	Bearing - Rep. 3	X	X
6	8013.101.071.00.4	06	Bronzina - Rep. 4	Broncina - Rep. 4	Bearing - Rep. 4	X	X
6	8009.101.158.00.7	06	Bronzina - STD	Broncina - STD	Bearing - STD	X	X
7	6007.001.812.00.6	12	Parafuso da Biela	Tornillo de la Biela	Connecting Rod Bolt	X	X
8	6003.001.168.00.2	06	Bucha Expansora	Buje Expansor	Expanding Bushing	X	X

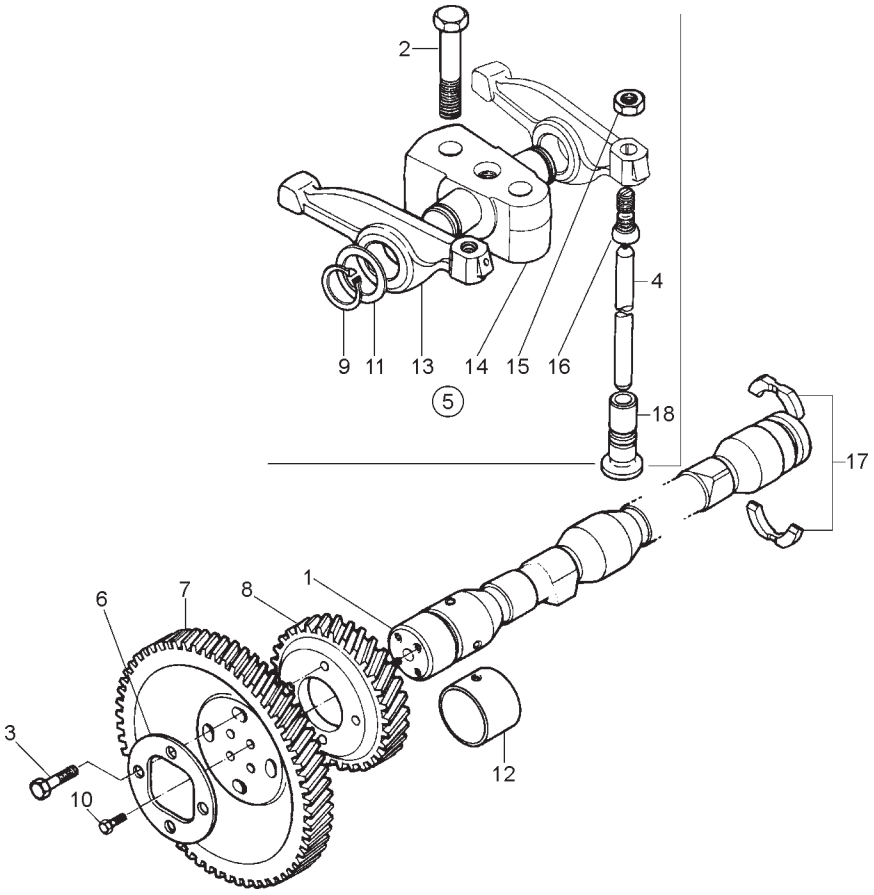

SISTEMA DO MOTOR - ÁRVORE DE COMANDO DE VÁLVULAS SISTEMA DEL MOTOR - ÁRBOL DE MANDO DE LEVAS ENGINE SYSTEM - CAMSHAFT						BX 6.180	BX 6.150
ITEM	CÓDIGO Nº DE PIEZAS CODE	QNT. CT. QTY.	DENOMINAÇÃO / DENOMINACIÓN / DENOMINATION				
1	8009.101.289.00.0	01	Árvore de Comando	Árbol de Levas	Camshaft	X	X
2	4101.048.010.05.4	12	Parafuso M10 x 40	Tornillo M10 x 40	Bolt M10 x 40	X	X
3	4101.047.090.02.4	04	Parafuso M8 x 25	Tornillo M8 x 25	Bolt M8 x 25	X	X
4	6003.001.148.00.4	12	Haste do Balancim	Varilla del Balancin	Push Rod	X	X
5	6005.001.290.00.9	06	Suporte com Balancins (Inclui	Soporte con Balancines (Inclui	Rockershaft Bracket (Inclui	X	X
			Itens 9, 11, 13 ao 16)	Itenes 9, 11, 13 al 16)	Items 9, 11, 13 to 16)		
6	6003.001.254.00.0	01	Trava	Traba	Lock	X	X
7	6003.001.255.00.7	01	Engrenagem	Piñón	Gear	X	X
8	6003.001.263.00.1	01	Engrenagem	Piñón	Gear	X	X
9	4008.010.013.00.0	12	Anel de Segurança	Anillo de Securidad	Locking Ring	X	X
10	8012.101.919.00.6	04	Parafuso M8 x 20	Tornillo M8 x 20	Bolt M8 x 20	X	X
11	6003.001.259.00.9	12	Arruela	Arandela	Washer	X	X
12	8012.101.898.00.2	02	Bucha - Reparo	Buje - Reparación	Bushing - Repair	X	X
13	8012.101.928.00.7	12	Balancim	Balancin	Rockershaft	X	X
14	6005.001.291.00.7	06	Suporte	Soporte	Bracket	X	X
15	4102.011.007.06.1	12	Porca	Tuerca	Nut	X	X
16	6003.001.261.00.5	12	Parafuso de Regulagem	Tornillo de Ajuste	Adjusting Bolt	X	X
17	6005.001.096.00.0	01	Trava	Traba	Lock	X	X
18	6003.001.150.00.0	12	Tucho	Botadores	Tappets	X	X
18	8012.101.933.00.7	12	Tucho - Reparo	Botadores - Reparación	Tappets - Repair		X
18	8012.101.143.00.1	12	Tucho - Reparo	Botadores - Reparación	Tappets - Repair	X	

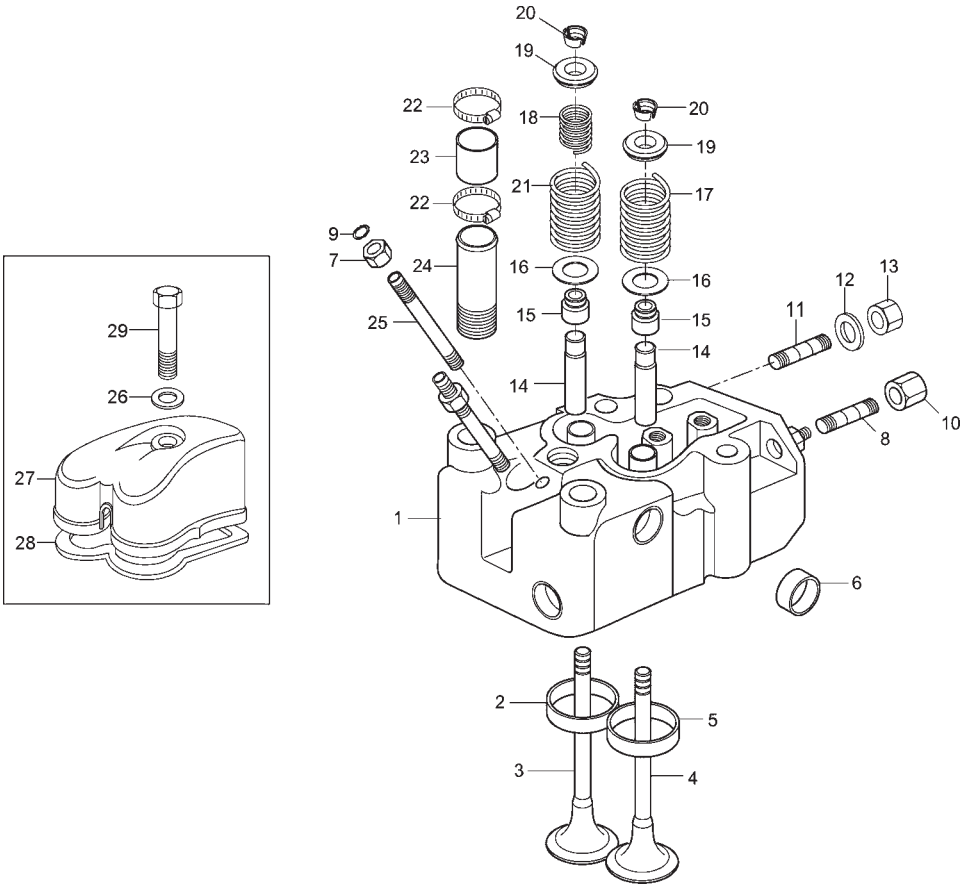

ITEM	CÓDIGO Nº DE PIEZAS CODE	QNT. CT. QTY.	DENOMINAÇÃO / DENOMINACIÓN / DENOMINATION			BX 6.180	BX 6.150
			SISTEMA DO MOTOR - CABEÇOTE E TAMPA DE VÁLVULAS SISTEMA DEL MOTOR - CULATA Y TAPA DE VÁLVULAS ENGINE SYSTEM - CYLINDER HEAD AND VALVE COVER				
1	8013.101.074.00.8	06	Cabeçote	Culata	Cylinder Head	X	X
2	8012.101.922.00.0	06	Sede de Válvula - Escape	Asiento de Válvula - Escape	Valve Seat - Exhaust	X	X
3	8013.101.073.00.0	06	Válvula - Escape	Válvula - Escape	Valve - Exhaust	X	
3	8009.101.167.00.8	06	Válvula - Escape	Válvula - Escape	Valve - Exhaust		X
4	8013.101.072.00.2	06	Válvula - Admissão	Válvula - Admisión	Valve - Intake	X	
4	8009.101.166.00.0	06	Válvula - Admissão	Válvula - Admisión	Valve - Intake		X
5	8009.101.330.00.2	06	Sede de Válvula - Admissão	Asiento de Válvula - Admisión	Valve Seat - Intake	X	X
6	8009.101.380.00.7	30	Tampa Cônica (ø22,48 - 22,53 Latão)	Tapa Cônica (ø22,48 - 22,53 Latón)	Conic Cap (ø22,48 - 22,53 Brass)	X	X
7	6008.001.342.00.2	12	Porca	Tuerca	Nut		X
8	4101.050.021.04.9	12	Prisioneiro	Espárrago	Stud	X	X
9	8009.101.338.00.5	06	Anel	Anillo	Ring		X
10	6008.001.288.00.7	12	Porca	Tuerca	Nut	X	X
11	8009.101.214.00.8	12	Prisioneiro	Espárrago	Stud	X	X
12	6003.001.334.00.0	12	Arruela	Arandela	Washer	X	X
13	6003.001.332.00.4	12	Porca	Tuerca	Nut	X	X
14	6005.001.301.00.4	12	Guia de Válvulas	Guia de Válvulas	Valve Guide		X
14	8013.101.291.00.8	12	Guia de Válvulas	Guia de Válvulas	Valve Guide	X	
15	6005.001.302.00.2	12	Retentor	Retén	Seal	X	X
16	6006.001.455.00.6	12	Arruela	Arandela	Washer	X	X
17	8009.101.085.00.2	06	Mola - Admissão	Resorte - Admisión	Spring - Intake	X	X
18	6006.001.456.00.4	06	Mola Interna	Resorte Interno	Inner Spring	X	X
19	6003.001.186.00.4	12	Prato	Prato	Retainer	X	X
20	6003.001.327.00.4	24	Trava - Cone	Traba - Cono	Lock - Cone	X	X
21	6003.001.328.00.2	06	Mola Externa - Escape	Resorte Externo - Escape	Outter Spring - Exhaust	X	X
22	6007.001.359.00.8	12	Abraçadeira	Abrazadera	Clamp	X	X
23	6003.001.071.00.8	06	Mangueira	Manguera	Hose	X	X
24	6003.001.074.00.2	06	Tubo	Caño	Pipe	X	X
25	8012.101.925.00.3	12	Prisioneiro	Espárrago	Stud	X	X
26	6003.001.188.00.0	06	Arruela de Vedação	Arandela de Vedación	Spring Washer	X	X

SISTEMA DO MOTOR - CABEÇOTE E TAMPA DE VÁLVULAS
SISTEMA DEL MOTOR - CULATA Y TAPA DE VÁLVULAS
ENGINE SYSTEM - CYLINDER HEAD AND VALVE COVER

ITEM	CÓDIGO Nº DE PIEZAS CODE	QNT. CT. QTY.	DENOMINAÇÃO / DENOMINACIÓN / DENOMINATION			BX 6.180	BX 6.150
27	6005.001.013.00.5	06	Tampa de Válvulas	Tapa de Valvulas	Valve Cover	X	X
28	6005.001.014.00.3	06	Junta	Empaque	Gasket	X	X
29	4101.048.010.05.4	06	Parafuso Sextavado	Tornillo Hex.	Hex. Bolt	X	X

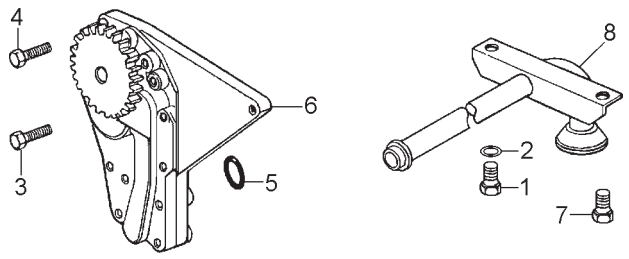

SISTEMA DO MOTOR - BOMBA DE ÓLEO LUBRIFICANTE SISTEMA DEL MOTOR - BOMBA DE ACEITE LUBRICANTE ENGINE SYSTEM - LUBRICANT OIL PUMP							
ITEM	CÓDIGO Nº DE PIEZAS CODE	QNT. CT. QTY.	DENOMINAÇÃO / DENOMINACIÓN / DENOMINATION			BX 6.180	BX 6.150
1	6003.001.353.00.0	01	Parafuso	Tornillo	Bolt	X	X
2	4103.018.015.00.6	01	Arruela Dentada	Arandela Dentellada	Toothed Washer	X	X
3	8012.101.973.00.3	01	Parafuso M8 x 45	Tornillo M8 x 45	Bolt M8 x 45	X	X
4	4101.047.090.02.4	02	Parafuso M8 x 25	Tornillo M8 x 25	Bolt M8 x 25	X	X
5	8009.101.198.00.3	01	Arruela de Vedação	Arandela de Vedación	Spring Washer	X	X
6	8009.101.192.00.6	01	Bomba de Óleo	Bomba de Aceite	Oil Pump	X	X
7	4101.047.088.05.1	01	Parafuso M8 x 20	Tornillo M8 x 20	Bolt M8 x 20		X
8	8009.101.272.00.6	01	Tubo de Sucção	Caño de Succión	Oil Suction Pipe	X	X

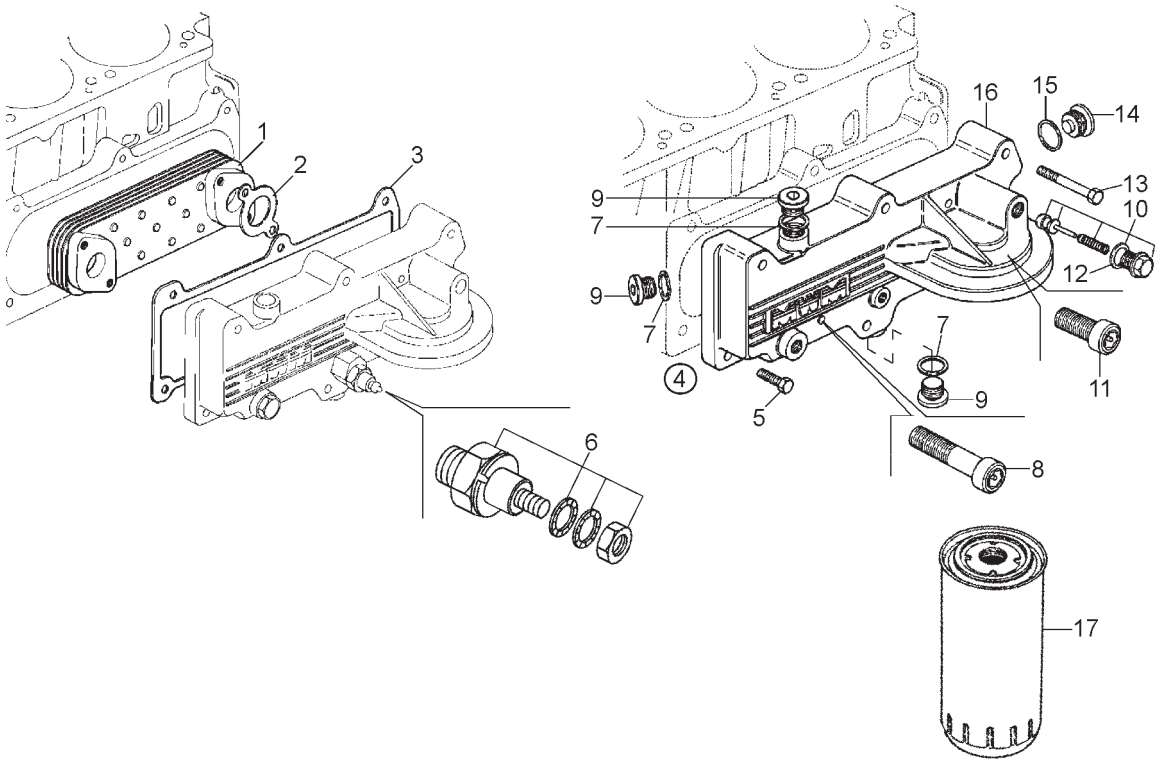

SISTEMA DO MOTOR - FILTRO DE ÓLEO LUBRIFICANTE SISTEMA DEL MOTOR - FILTRO DE ACEITE LUBRICANTE ENGINE SYSTEM - LUBRICANT OIL FILTER							
ITEM	CÓDIGO Nº DE PIEZAS CODE	QNT. CT. QTY.	DENOMINAÇÃO / DENOMINACIÓN / DENOMINATION			BX 6.180	BX 6.150
1	8009.101.320.00.3	01	Intercambiador de Calor	Intercambiador de Calor	Heat Exchanger		X
1	8013.101.164.00.7	01	Intercambiador de Calor	Intercambiador de Calor	Heat Exchanger	X	
2	8009.101.321.00.1	02	Junta	Empaque	Gasket	X	X
3	8009.101.195.00.9	01	Junta	Empaque	Gasket	X	X
4	8009.101.194.00.2	01	Cabeçote do Filtro c/ Intercambiador	Cabeza del Filtro c/ Intercambiador	Filter Head with Heat Exchanger		X
4	8013.101.214.00.0	01	Cabeçote do Filtro c/ Intercambiador	Cabeza del Filtro c/ Intercambiador	Filter Head with Heat Exchanger	X	
5	4101.047.090.02.4	01	Parafuso M8 x 25	Tornillo M8 x 25	Bolt M8 x 25	X	X
6	6003.001.044.00.5	01	Sensor	Sensor	Sensor	X	X
7	4014.010.033.00.6	04	Arruela de Vedação	Arandela de Vedación	Spring Washer	X	X
8	6010.001.093.00.7	03	Parafuso Cil. M8 x 35	Tornillo Cil. M8 x 35	Cyl. Bolt M8 x 35	X	X
9	8009.101.347.00.6	04	Bujão	Tapón	Plug	X	X
10	8009.101.367.00.4	01	Válvula	Válvula	Valve	X	X
11	8013.101.075.00.5	01	Parafuso Cil. M8 x 20	Tornillo Cil. M8 x 20	Cyl. Bolt M8 x 20	X	X
12	6003.001.376.00.1	01	Arruela de Vedação	Arandela de Vedación	Spring Washer	X	X
13	8012.101.974.00.1	05	Parafuso M8 x 60	Tornillo M8 x 60	Bolt M8 x 60	X	X
14	8009.101.349.00.2	01	Bujão	Tapón	Plug	X	X
15	6008.001.396.00.8	01	Arruela de Vedação	Arandela de Vedación	Spring Washer	X	X
16	8013.101.079.00.7	01	Cabeçote	Culata	Cylinder Heat	X	X
17	6012.301.138.00.3	01	Elemento	Elemento	Element	X	X

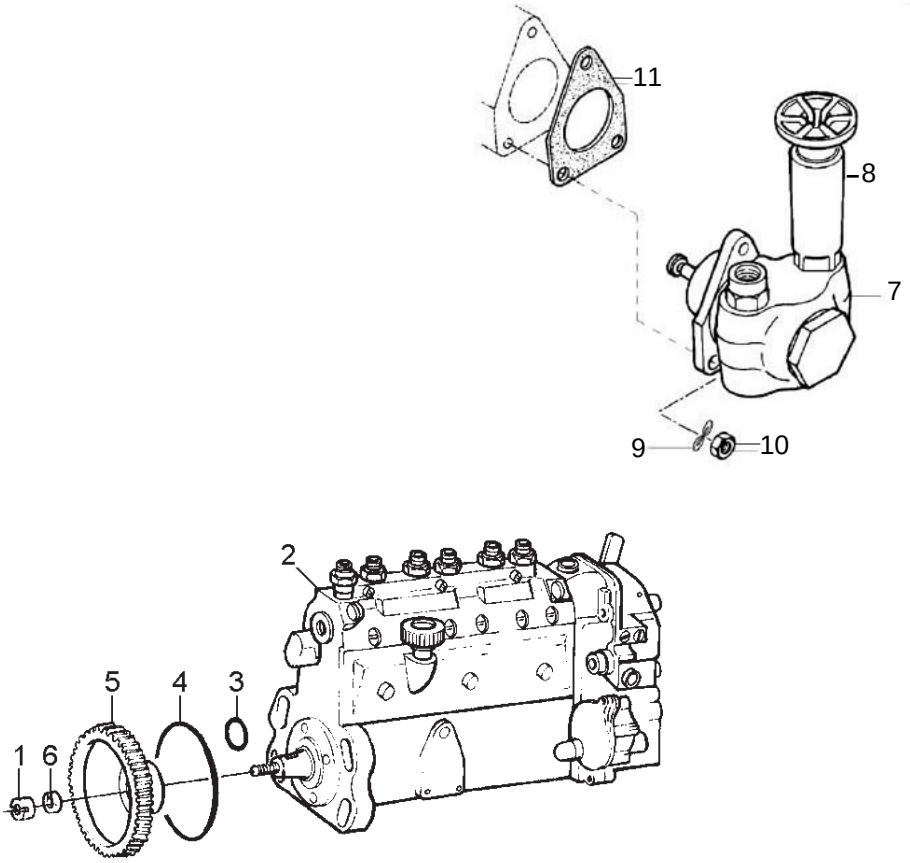

ITEM	CÓDIGO Nº DE PIEZAS CODE	QNT. CT. QTY.	DENOMINAÇÃO / DENOMINACIÓN / DENOMINATION			BX 6.180	BX 6.150
			SISTEMA DO MOTOR - BOMBA INJETORA E ALIMENTADORA SISTEMA DEL MOTOR - BOMBA DE INYECCIÓN E ALIMENTADOR ENGINE SYSTEM - FUEL INJECTION PUP AND FEEDER				
1	8009.101.390.00.6	01	Porca c/ Fenda	Tuerca c/ Fenda	Nut with Groove	X	
2	8009.101.271.00.8	01	Bomba Injetora Completa	Bomba de Inyección Completa	Complete Injection Pump		X
2	8013.101.210.00.8	01	Bomba Injetora Completa	Bomba de Inyección Completa	Complete Injection Pump	X	
3	8009.101.281.00.7	01	Anel “O”	Anillo “O”	O-Ring	X	X
4	8009.101.455.00.7	01	Anel de Vedação	Anillo de Vedación	Sealing Ring	X	
5	8009.101.055.00.5	01	Engrenagem	Piñón	Gear	X	X
6	8009.101.389.00.8	01	Arruela de Pressão	Arandela de Presión	Spring Washer	X	X
7	6003.001.050.00.2	01	Bomba Alimentadora	Bomba Alimentadora	Fuel Lift Pumb	X	X
8	6003.001.356.00.3	01	Bomba Manual	Bomba de Mano	Hand Pump	X	X
9	6007.001.712.00.8	01	Arruela Ondulada	Arandela Ondulada	Spring Wassher	X	X
10	6007.001.711.00.0	01	Porca	Tuerca	Nut	X	X
11	6003.001.367.00.0	01	Junta	Empáque	Gasket	X	X

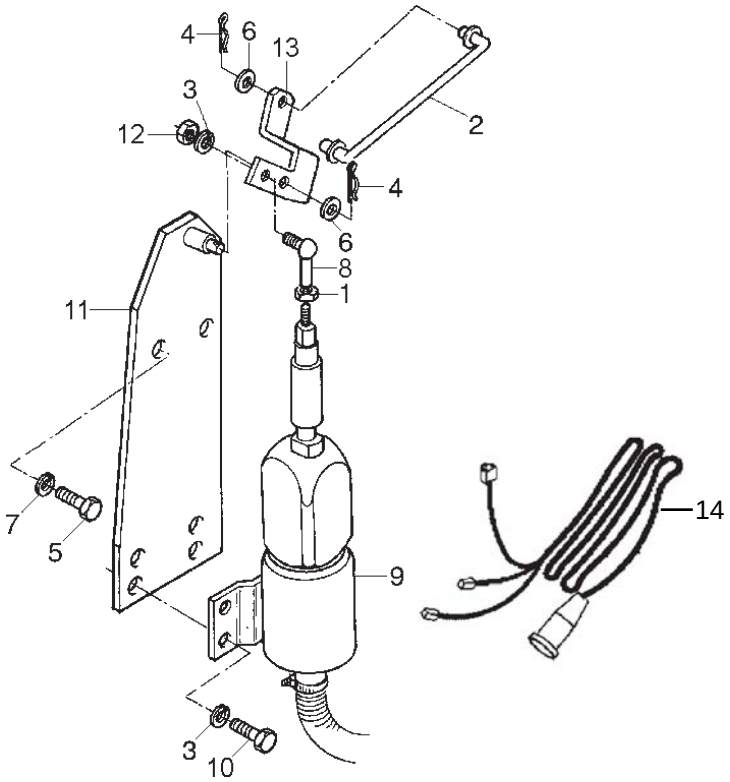

ITEM	CÓDIGO Nº DE PIEZAS CODE	QNT. CT. QTY.	DENOMINAÇÃO / DENOMINACIÓN / DENOMINATION			BX 6.180	BX 6.150
			SISTEMA DO MOTOR - DISPOSITIVO DE PARADA SISTEMA DEL MOTOR - DISPOSITIVO DE PARADERO ENGINE SYSTEM - STOP DEVICE				
1	8013.101.194.00.4	01	Porca	Tuerca	Nut	X	
2	8013.101.188.00.6	01	Haste	Varilla	Lever	X	
3	4103.012.007.01.7	02	Arruela	Arandela	Collar	X	
4	8013.101.191.00.0	02	Clip	Clip	Clip	X	
5	6008.001.221.00.8	02	Parafuso	Tornillo	Screw	X	
6	8013.101.190.00.2	02	Arruela	Arandela	Collar	X	
7	4103.012.009.01.3	02	Arruela	Arandela	Collar	X	
8	8013.101.193.00.6	01	Articulação Angular	Articulación Angular	Angular Articulation	X	
9	8013.101.192.00.8	01	Solenóide de Parada	Solenoide de Paradero	Stop Solenoid	X	
10	8012.101.893.00.3	04	Parafuso	Tornillo	Screw	X	
11	8013.101.187.00.8	01	Suporte	Soporte	Support	X	
12	4103.011.073.00.4	01	Porca	Tuerca	Nut	X	
13	8013.101.189.00.4	01	Alavanca	Palanca	Lever		
14	8013.111.097.00.7	01	Cabo de Ligação Dianteiro	Cabo de Conexión Frontal	Connection Cable front	X	

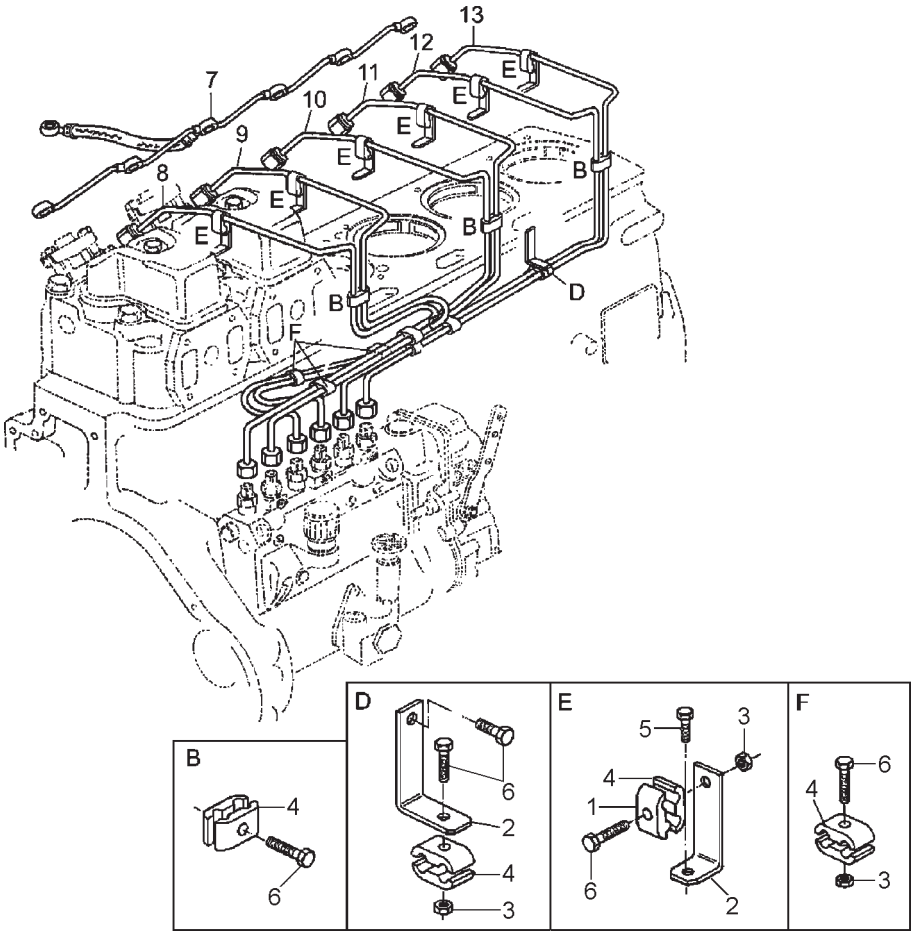

SISTEMA DO MOTOR - TUBULAÇÃO DE INJEÇÃO - BOMBA INJETORA EM LINHA SISTEMA DEL MOTOR - TUBERÍA DE INYECCIÓN - BOMBA DE INYECCIÓN EN LÍNEA ENGINE SYSTEM - IN LINE FUEL INJECTION PUMP						BX 6.180	BX 6.150
ITEM	CÓDIGO Nº DE PIEZAS CODE	QNT. CT. QTY.	DENOMINAÇÃO / DENOMINACIÓN / DENOMINATION				
1	6003.001.396.00.9	09	Abraçadeira - 1 Canal	Abrazadera - 1 Canal	Clamp - 1 Groove	X	X
2	6003.001.394.00.4	01	Cantoneira	Cantonera	Angle Plate	X	X
3	6007.001.711.00.0	04	Porca	Tuerca	Nut	X	X
4	6003.001.395.00.1	12	Abraçadeira - 2 Canais	Abrazadera - 2 Canales	Clamp - 2 Grooves	X	X
5	8012.101.893.00.3	01	Parafuso M6 x 12	Tornillo M6 x 12	Bolt M6 x 12		X
6	8012.101.982.00.4	12	Parafuso M6 x 25	Tornillo M6 x 25	Bolt M6 x 25	X	X
7	8009.101.396.00.3	01	Tubo de Retorno	Caño de Retorno	Returning Pipe	X	X
8	8009.101.269.00.2	01	Tubo de Injeção - Cil. 6	Caño de Inyección - Cil. 6	Injection Pipe - Cyl. 6	X	X
9	8009.101.268.00.4	01	Tubo de Injeção - Cil. 5	Caño de Inyección - Cil. 5	Injection Pipe - Cyl. 5	X	X
10	8009.101.267.00.6	01	Tubo de Injeção - Cil. 4	Caño de Inyección - Cil. 4	Injection Pipe - Cyl. 4	X	X
11	8009.101.266.00.8	01	Tubo de Injeção - Cil. 3	Caño de Inyección - Cil. 3	Injection Pipe - Cyl. 3	X	X
12	8009.101.265.00.0	01	Tubo de Injeção - Cil. 2	Caño de Inyección - Cil. 2	Injection Pipe - Cyl. 2	X	X
13	8009.101.264.00.3	01	Tubo de Injeção - Cil. 1	Caño de Inyección - Cil. 1	Injection Pipe - Cyl. 1a	X	X

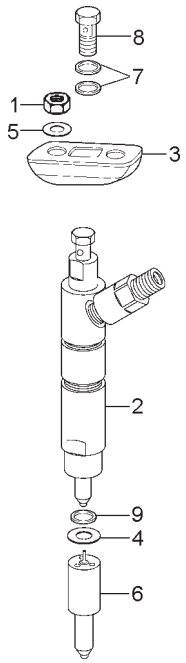

SISTEMA DO MOTOR - PORTA BICO INJETOR SISTEMA DEL MOTOR - PUERTA TOBERA ENGINE SYSTEM - NOZZLE HOLDER						BX 6.180	BX 6.150
ITEM	CÓDIGO Nº DE PIEZAS CODE	QNT. CT. QTY.	DENOMINAÇÃO / DENOMINACIÓN / DENOMINATION				
1	6008.001.342.00.2	12	Porca M8	Tuerca M8	Nut M8	X	X
2	6003.001.190.00.6	06	Porta Bico Injetor	Puerta Tobera	Nozzle Holder	X	X
3	6005.001.266.00.9	06	Flange	Brida	Flange	X	X
4	6003.001.393.00.6	06	Arruela de Vedação	Arandela de Vedación	Spring Washer	X	X
5	4103.011.013.01.6	12	Arruela Lisa	Arandela Lisa	Flat Washer	X	X
6	6003.001.191.00.4	06	Bico Injetor	Tobera	Nozzle	X	X
7	6003.001.216.00.9	12	Arruela de Vedação	Arandela de Vedación	Spring Washer	X	X
8	6008.001.371.00.1	06	Parafuso Ôco	Tornillo Hueco	Hollow Bolt	X	X
9	6003.001.189.00.8	04	Anel de Vedação	Anillo de Vedación	Sealing Ring	X	

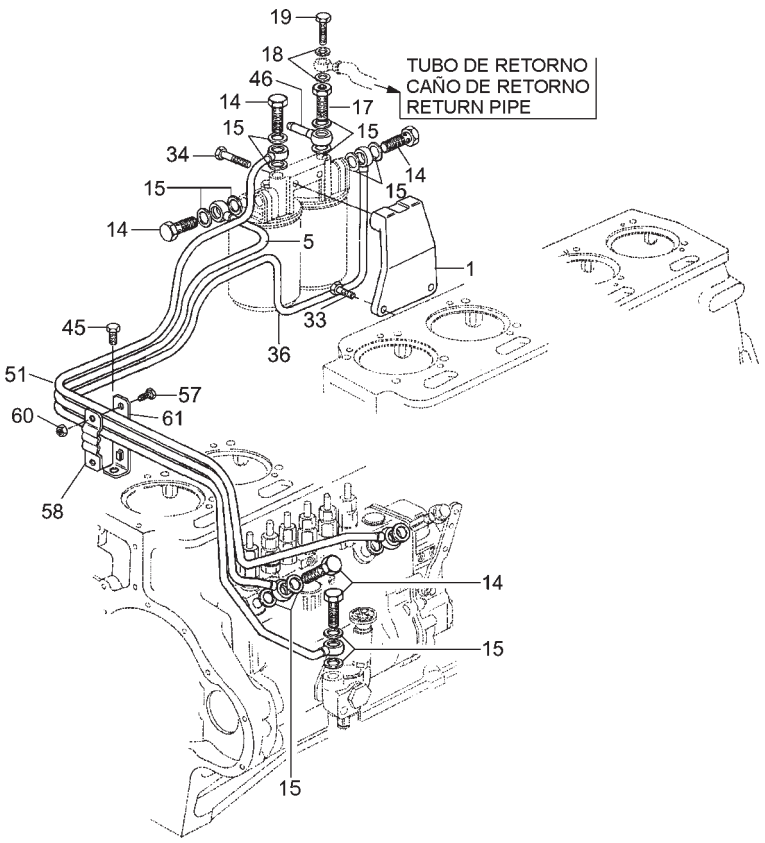

SISTEMA DO MOTOR - TUBULAÇÃO E FIXAÇÃO DO FILTRO DUPLO DE COMBUSTÍVEL - BOMBA EM LINHA SISTEMA DEL MOTOR - TUBERÍA Y FIJACIÓN DEL FILTRO DOBLE DE COMBUSTIBLE - BOMBA EN LÍNEA ENGINE SYSTEM - DOUBLE FUEL FILTER PIPING AND MOUNTING - IN LINE PUMP						BX 6.180	BX 6.150
ITEM	CÓDIGO Nº DE PIEZAS CODE	QNT. CT. QTY.	DENOMINAÇÃO / DENOMINACIÓN / DENOMINATION				
1	8009.101.114.00.0	01	Suporte	Soporte	Bracket	X	X
5	6003.001.239.00.1	01	Tubo - Bomba Alimentadora / Filtro	Caño - Bomba Alimentación / Filtro	Pipe - Fuel Lift Pump / Filter	X	X
14	6008.001.282.00.0	06	Parafuso Ôco	Tornillo Hueco	Hollow Bolt	X	X
15	4014.010.020.00.3	14	Arruela de Vedação	Arandela de Vedación	Spring Washer	X	X
17	6005.001.082.00.0	01	Parafuso Ôco	Tornillo Hueco	Hollow Bolt	X	X
18	8012.101.939.00.4	02	Arruela de Vedação	Arandela de Vedación	Spring Washer	X	X
19	6003.001.244.00.1	01	Parafuso Ôco	Tornillo Hueco	Hollow Bolt	X	X
33	8012.101.873.00.5	02	Parafuso M10 x 25	Tornillo M10 x 25	Bolt M10 x 25	X	X
34	6008.001.374.00.5	02	Parafuso M10 x 45	Tornillo M10 x 45	Bolt M10 x 45	X	X
36	8009.101.241.00.1	01	Tubo - Bomba Alimentadora / Filtro	Caño - Bomba Alimentación / Filtro	Pipe - Fuel Lift Pump / Filter	X	X
45	8012.101.873.00.5	01	Parafuso M10 x 16	Tornillo M10 x 16	Bolt M10 x 16	X	X
46	6008.001.764.00.7	01	Conexão	Conección	Connection	X	X
51	8009.101.381.00.5	01	Tubo - Bomba Injetora / Filtro	Caño - Bomba Inyección / Filtro	Pipe - Fuel Injection Pump/Filter	X	X
57	6008.001.101.00.2	01	Parafuso M6 x 12	Tornillo M6 x 12	Bolt M6 x 12	X	X
58	6007.001.202.00.2	01	Abraçadeira	Abrazadera	Clamp	X	X
60	6007.001.711.00.0	01	Porca	Tuerca	Nut	X	X
61	6003.001.235.00.9	01	Suporte	Soporte	Bracket	X	X

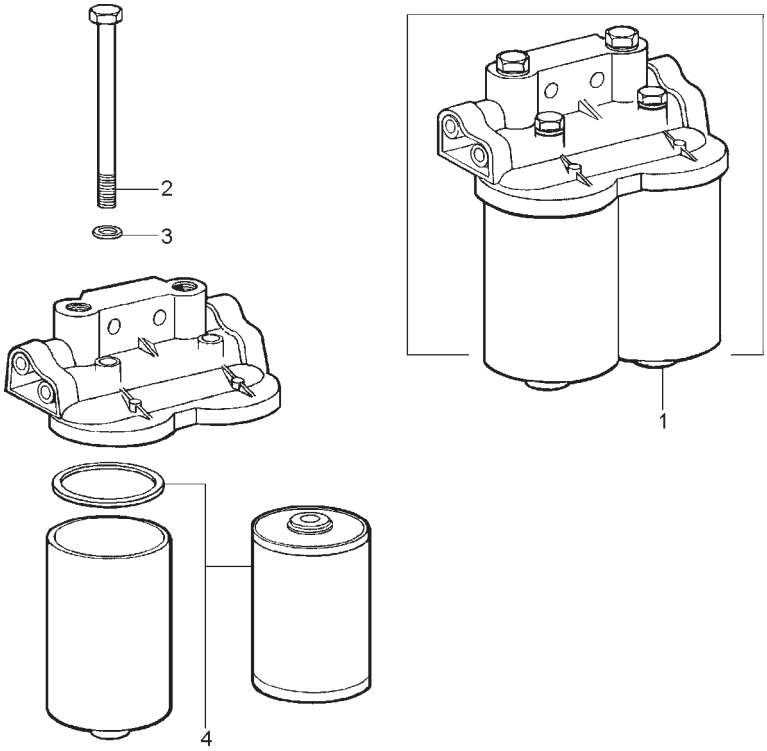

SISTEMA DO MOTOR - FILTRO DUPLO DE COMBUSTÍVEL SISTEMA DEL MOTOR - FILTRO DOBLE DE COMBUSTIBLE ENGINE SYSTEM - DOUBLE FUEL FILTER						BX 6.180	BX 6.150
ITEM	CÓDIGO Nº DE PIEZAS CODE	QNT. CT. QTY.	DENOMINAÇÃO / DENOMINACIÓN / DENOMINATION				
1	6003.001.369.00.6	01	Filtro de Combustível - Completo	Filtro de Combustible - Completo	Fuel Filter - Complete	X	X
2	6008.011.013.00.7	02	Parafuso M8 x 90	Tornillo M8 x 90	Bolt M8 x 90	X	X
3	6003.001.049.00.4	02	Arruela de Vedação	Arandela de Vedación	Spring Washer	X	X
4	6003.001.048.00.6	02	Elemento	Elemento	Element	X	X

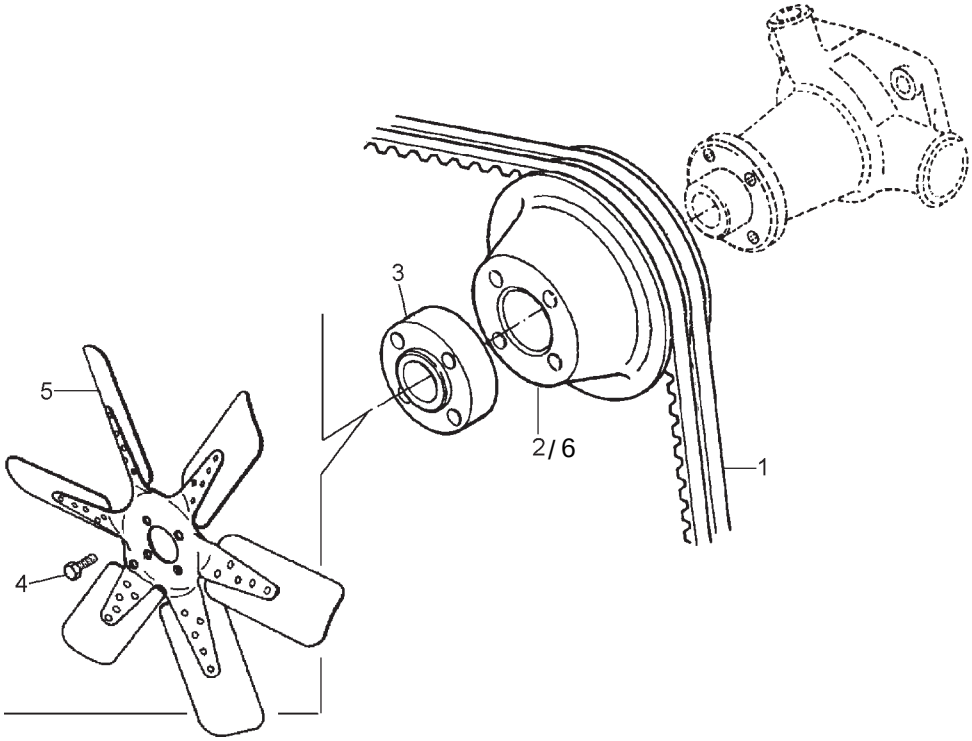

SISTEMA DO MOTOR - VENTILADOR SISTEMA DEL MOTOR - VENTILADOR ENGINE SYSTEM - FAN							
ITEM	CÓDIGO Nº DE PIEZAS CODE	QNT. CT. QTY.	DENOMINAÇÃO / DENOMINACIÓN / DENOMINATION			BX 6.180	BX 6.150
1	8013.111.068.00.8	02	Correia	Correa	Belt	X	X
2	8009.101.436.00.7	01	Polia - 2 Canais	Polea - 2 Canals	Pulley - 2 Grooves	X	X
3	8009.101.141.00.3	03	Cubo	Cubo	Hub		X
3	8013.101.102.00.7	03	Cubo	Cubo	Hub	X	
4	8012.101.872.00.7	04	Parafuso Flange M8 x 55	Tornillo Pletina M8 x 55	Flange Bolt M8 x 55		X
4	4101.045.039.05.6	04	Parafuso Flange M8 x 60	Tornillo Pletina M8 x 60	Flange Bolt M8 x 60	X	
5	8009.101.438.00.3	01	Ventilador Aspirante	Ventilador Aspirante	Aspirating Fan		X
5	8013.101.181.00.1	01	Ventilador Aspirante	Ventilador Aspirante	Aspirating Fan	X	
6	8013.101.319.00.7	01	Polia - 3 Canais	Polea - 3 Canals	Pulley - 3 Grooves		X

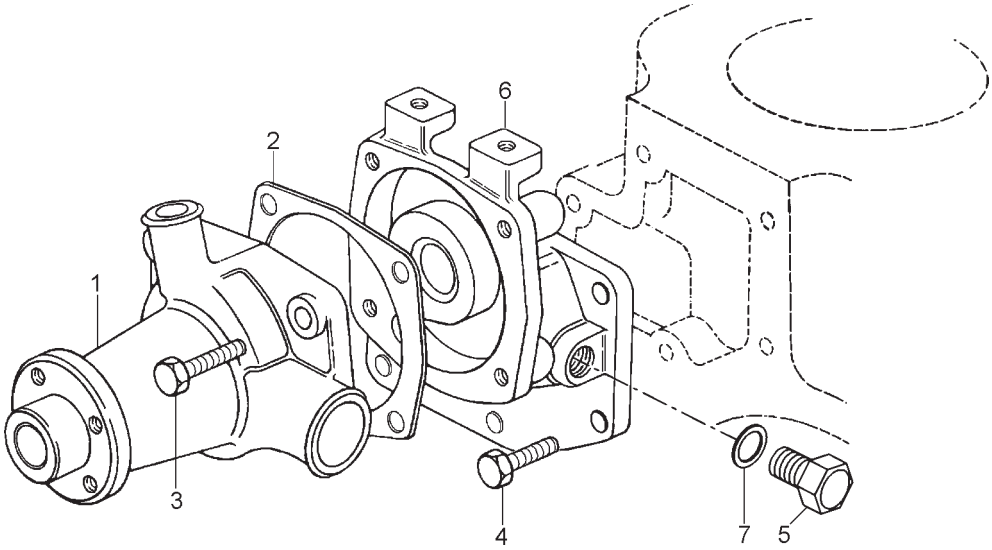

SISTEMA DO MOTOR - BOMBA D'ÁGUA SISTEMA DEL MOTOR - BOMBA DE AGUA ENGINE SYSTEM - WATER PUMP						BX 6.180	BX 6.150
ITEM	CÓDIGO Nº DE PIEZAS CODE	QNT. CT. QTY.	DENOMINAÇÃO / DENOMINACIÓN / DENOMINATION				
1	8009.101.465.00.6	01	Bomba D'Água	Bomba de Agua	Water Pump	X	X
2	8009.101.431.00.8	01	Junta	Empaque	Gasket	X	X
3	6008.001.201.00.0	05	Parafuso M8 x 30	Tornillo M8 x 30	Bolt M8 x 30	X	X
3	8012.101.974.00.1	05	Parafuso M8 x 60	Tornillo M8 x 60	Bolt M8 x 60	X	X
4	6008.001.074.00.1	02	Parafuso M8 x 20	Tornillo M8 x 20	Bolt M8 x 20	X	X
4	6008.001.217.00.6	04	Parafuso M8 x 80	Tornillo M8 x 80	Bolt M8 x 80	X	X
5	4010.010.008.00.6	01	Bujão	Tapón	Plug	X	X
6	8009.101.353.00.4	01	Peça Intermediária	Pieza Intermedia	Intermediate Piece	X	X
7	6008.001.547.00.6	01	Arruela de Vedação	Arandela de Vedación	Spring Washer	X	X

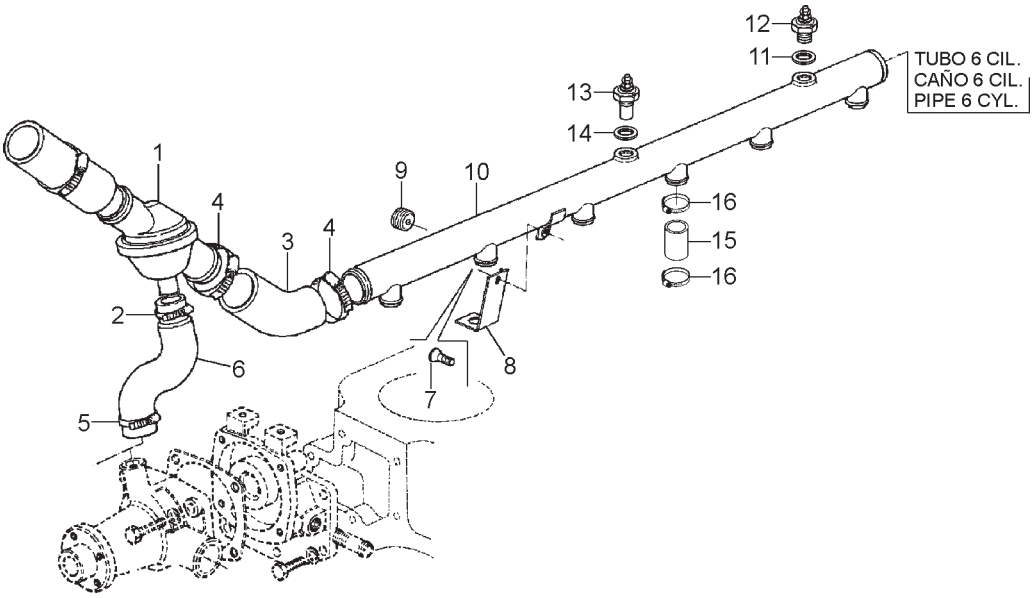

SISTEMA DO MOTOR - TUBULAÇÃO DE ARREFECIMENTO E TERMOSTATO SISTEMA DEL MOTOR - TUBERÍA DE ENFRIAMIENTO Y TERMOSTATO ENGINE SYSTEM - COOLING PIPING AND THERMOSTAT						BX 6.180	BX 6.150
ITEM	CÓDIGO Nº DE PIEZAS CODE	QNT. CT. QTY.	DENOMINAÇÃO / DENOMINACIÓN / DENOMINATION				
1	8009.101.138.00.9	01	Válvula Termostática	Válvula Termostática	Thermostat Valve	X	X
2	6002.006.028.00.5	01	Abraçadeira	Abrazadeira	Clamp	X	X
3	8009.101.432.00.6	01	Mangueira	Manguera	Hose	X	X
10	8013.101.108.00.4	01	Tubo	Caño	Pipe	X	X
12	8009.101.058.00.9	01	Interruptor	Interuptor	Switch	X	X
11	8009.101.215.00.5	01	Arruela de Vedação	Arandela de Vedación	Spring Washer	X	X
9	4010.011.021.00.8	01	Bujão	Tapón	Plug	X	X
8	8009.101.095.00.1	01	Suporte	Soporte	Bracket	X	X
7	8013.101.077.00.1	01	Parafuso M6 x 10	Tornillo M6 x 10	Bolt M6 x 10	X	X
6	8009.101.136.00.3	01	Mangueira	Manguera	Hose	X	X
5	8009.101.319.00.5	01	Abraçadeira	Abrazadeira	Clamp	X	X
4	8009.101.433.00.4	02	Abraçadeira	Abrazadeira	Clamp	X	X
13	8008.111.052.00.2	01	Sensor de Temperatura	Sensor de Temperatura	Temperature Sensor	X	X
14	4014.010.020.00.3	01	Anel O-Ring	Anillo “O”	O-Ring	X	X
15	6003.001.071.00.8	06	Mangueira	Manguera	Hose	X	X
16	6007.001.359.00.8	12	Abraçadeira	Abrazadeira	Clamp	X	X

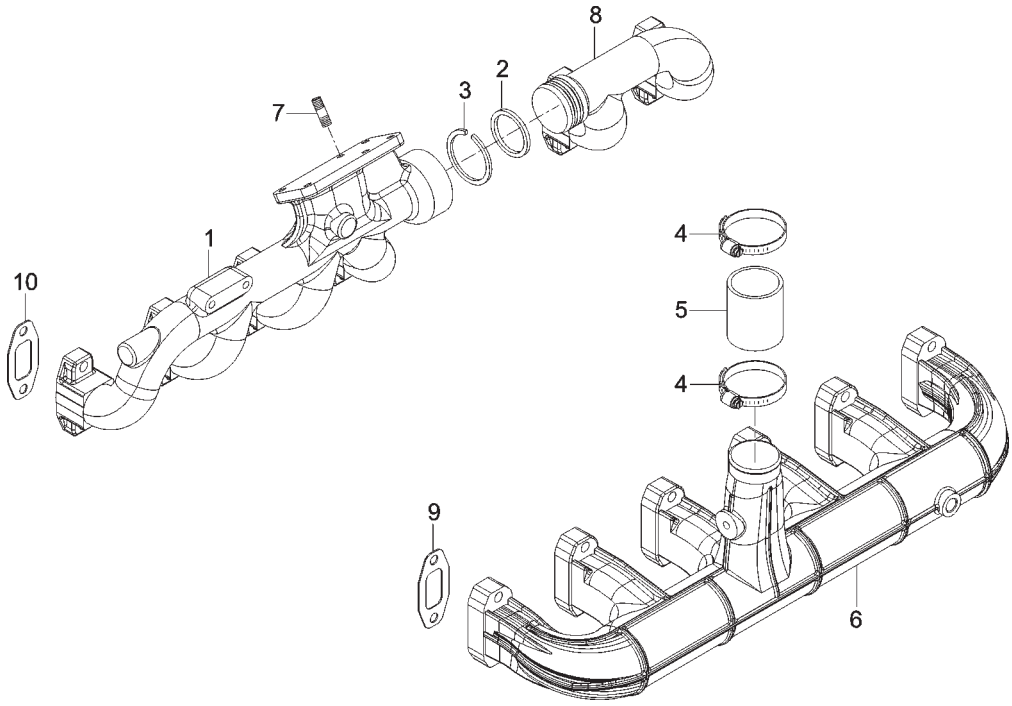

SISTEMA DO MOTOR - COLETOR DE ADMISSÃO E ESCAPE SISTEMA DEL MOTOR - COLECTOR DE ADMISIÓN Y ESCAPE ENGINE SYSTEM - INTAKE AND EXHAUST MANIFOLD						BX 6.180	BX 6.150
ITEM	CÓDIGO Nº DE PIEZAS CODE	QNT. CT. QTY.	DENOMINAÇÃO / DENOMINACIÓN / DENOMINATION				
1	8009.101.316.00.1	01	Coletor de Escape	Colector de Escape	Exhaust Manifold	X	X
2	8009.101.326.00.0	02	Expansor	Expansor	Expander	X	X
3	8009.101.317.00.9	12	Anel	Anillo	Ring	X	X
4	8009.101.433.00.4	02	Abraçadeira	Abrazadera	Clamp	X	X
5	8009.101.253.00.6	01	Mangueira	Manguera	Hose	X	X
6	8009.101.254.00.4	01	Coletor de Admissão	Colector de Admisión	Intake Manifold	X	X
7	6013.001.104.00.6	04	Prisioneiro	Espárrago	Stud	X	X
8	8009.101.255.00.1	01	Coletor de Escape	Colector de Escape	Exhaust Manifold	X	X
9	6003.001.078.00.3	06	Junta de Vedação	Junta de Vedación	Sealing Joint	X	X
10	8009.101.205.00.6	06	Junta de Vedação	Junta de Vedación	Sealing Joint	X	X

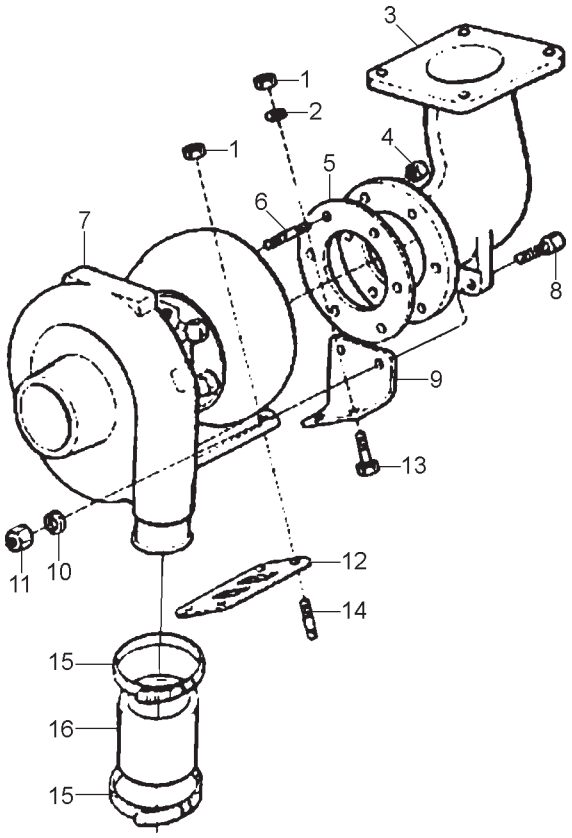

SISTEMA DO MOTOR - CURVA DE ESCAPE SISTEMA DEL MOTOR - CODO DE ESCAPE ENGINE SYSTEM - EXHAUST CURVE							
ITEM	CÓDIGO Nº DE PIEZAS CODE	QNT. CT. QTY.	DENOMINAÇÃO / DENOMINACIÓN / DENOMINATION			BX 6.180	BX 6.150
1	6008.001.288.00.7	06	Porca Sext.	Tuerca Hex.	Hex. Nut	X	X
2	4103.012.010.01.1	02	Arruela de Pressão	Arandela de Presión	Pressure Collar		X
3	8009.101.300.00.5	01	Curva de escape	Codo de Escape	Exhaust Curve		X
4	8013.101.078.00.9	06	Porca M8	Tuerca M8	Nut M8	X	X
5	8009.101.301.00.3	01	Junta	Junta	Joint	X	X
6	8009.101.208.00.0	06	Prisioneiro	Espárrago	Stud	X	X
7	8009.101.303.00.9	01	Turboalimentador	Turboalimentador	Turbocharger		X
7	8013.101.166.00.2	01	Turboalimentador	Turboalimentador	Turbocharger	X	
8	6008.001.555.00.9	02	Parafuso Sext.	Tornillo Hex.	Hex. Screw		X
9	8009.101.302.00.1	01	Suporte	Soporte	Support	X	X
10	4103.012.009.01.3	02	Arruela de Pressão	Arandela de Presión	Pressure Collar		X
11	6008.001.342.00.2	02	Porca Sext.	Tuerca Hex.	Hex. Nut		X
12	8009.101.181.00.9	01	Junta	Junta	Joint	X	X
13	6008.001.555.00.9	02	Parafuso Sext.	Tornillo Hex.	Hex. Screw		X
14	6013.001.104.00.6	04	Prisioneiro	Espárrago	Stud	X	X
15	8009.101.433.00.4	02	Abraçadeira	Abrazadera	Clamp	X	X
16	8009.101.253.00.6	01	Mangueira	Manguera	Hose	X	X

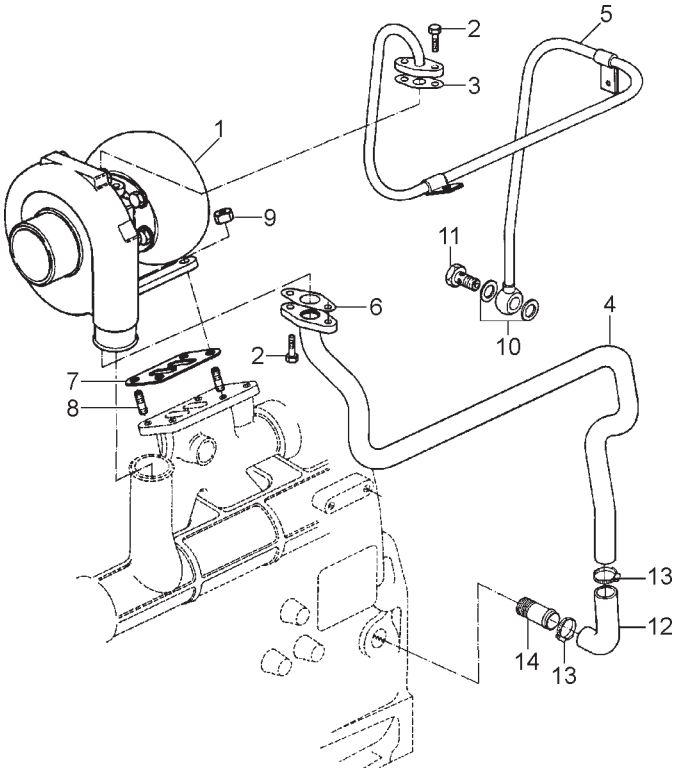

SISTEMA DO MOTOR - SOBREALIMENTAÇÃO COM COLETOR DE ESCAPE NÃO ARREFECIDO SISTEMA DEL MOTOR - SOBREALIMENTACIÓN CON COLECTOR DE ESCAPE NO ENFRIADO ENGINE SYSTEM - TURBOCHARGING WITH NON COOLED EXHAUST MANIFOLD						BX 6.180	BX 6.150
ITEM	CÓDIGO Nº DE PIEZAS CODE	QNT. CT. QTY.	DENOMINAÇÃO / DENOMINACIÓN / DENOMINATION				
1	8009.101.303.00.9	01	Turboalimentador	Turboalimentador	Turbocharger		X
1	8013.101.166.00.2	01	Turboalimentador	Turboalimentador	Turbocharger	X	
2	6008.001.074.00.1	04	Parafuso M8 x 20	Tornillo M8 x 20	Bolt M8 x 20	X	X
3	8009.101.293.00.2	01	Junta Oval	Junta Oval	Oval Joint	X	X
4	8009.101.295.00.7	01	Tubo - Retorno de Óleo	Caño - Retorno de Aceite	Oil Return Pipe	X	X
5	8009.101.292.00.4	01	Tubo - Entrada de Óleo	Caño - Entrada de Aceite	Oil Inlet Pipe	X	X
6	8009.101.185.00.0	01	Junta Oval	Junta Oval	Oval Joint	X	X
7	8009.101.181.00.9	01	Junta	Junta	Joint	X	X
8	6013.001.104.00.6	04	Prisioneiro	Espárrago	Stud	X	X
9	6008.001.288.00.7	04	Porca	Tuerca	Nut	X	X
10	6008.001.547.00.6	02	Arruela de Vedação	Arandela de Vedación	Spring Washer	X	X
11	8009.101.450.00.8	01	Parafuso Ôco	Tornillo Hueco	Hollow Bolt	X	X
12	8009.101.296.00.5	01	Mangueira	Manguera	Hose	X	X
13	6007.001.359.00.8	02	Abraçadeira	Abrazadera	Clamp	X	X
14	8009.101.297.00.3	01	Tubo	Caño	Pipe	X	X

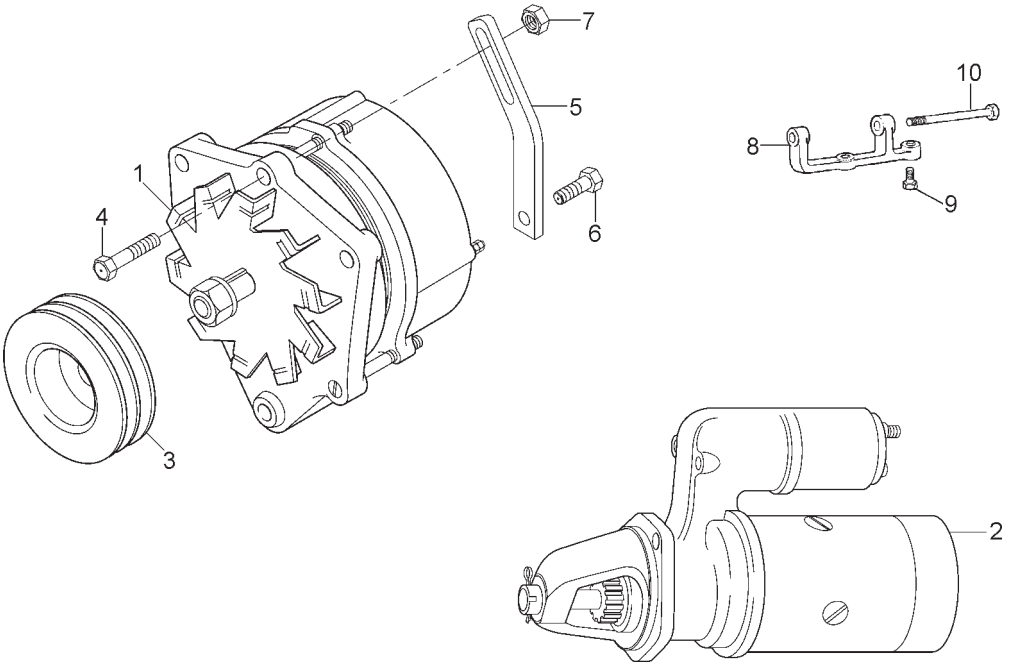

SISTEMA DO MOTOR - MOTOR DE PARTIDA E ALTERNADOR SISTEMA DEL MOTOR - MOTOR DE PARTIDA Y ALTERNADOR ENGINE SYSTEM - STARTER AND ALTERNATOR						BX 6.180	BX 6.150
ITEM	CÓDIGO Nº DE PIEZAS CODE	QNT. CT. QTY.	DENOMINAÇÃO / DENOMINACIÓN / DENOMINATION				
1	8013.111.064.00.7	01	Alternador 14V 90A	Alternador 14V 90A	Alternator 14V 90A	X	X
2	8012.111.328.00.8	01	Motor de Partida	Motor de Partida	Starter	X	X
3	8013.111.065.00.4	01	Polia	Polea	Pulley		X
3	8013.101.100.00.1	01	Polia	Polea	Pulley	X	
4	8012.101.874.00.3	01	Parafuso	Tornillo	Bolt	X	X
5	8013.111.067.00.0	01	Esticador da Correia	Tensor de la Correa	Belt Tensioner	X	X
6	6008.001.555.00.9	01	Parafuso	Tornillo	Bolt	X	X
7	6007.001.355.00.6	01	Porca	Tuerca	Nut	X	X
8	8013.111.066.00.2	01	Suporte	Soporte	Bracket	X	X
9	6008.001.075.00.8	02	Parafuso	Tornillo	Bolt	X	X
10	8012.101.875.00.0	01	Parafuso	Tornillo	Bolt	X	X

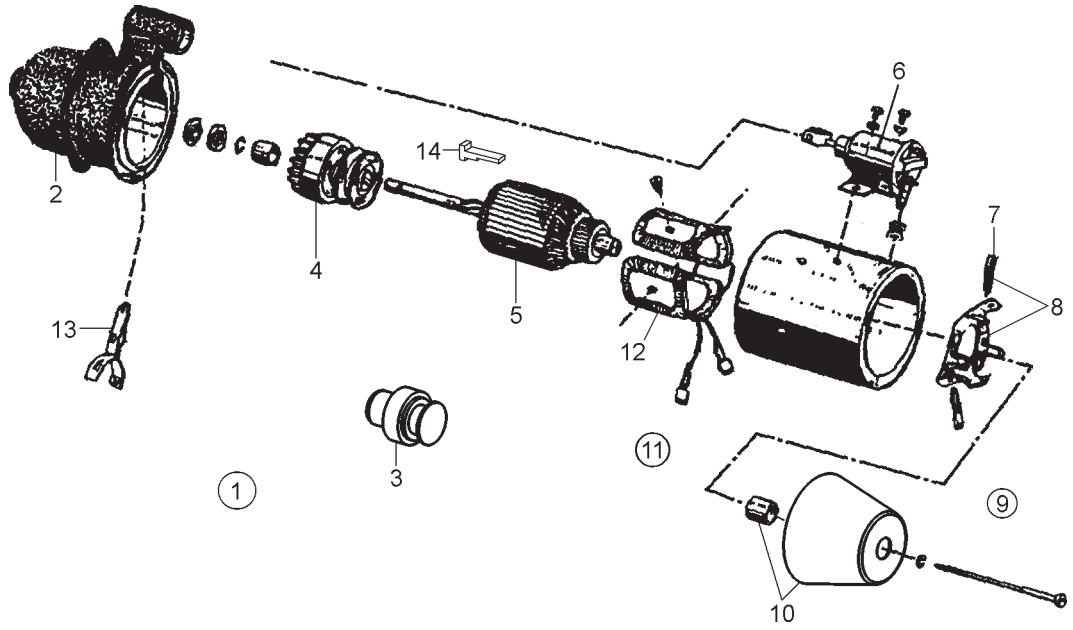

ITEM	CÓDIGO Nº DE PIEZAS CODE	QNT. CT. QTY.	DENOMINAÇÃO / DENOMINACIÓN / DENOMINATION			BX 6.180	BX 6.150
			SISTEMA DO MOTOR - MOTOR DE PARTIDA SISTEMA DEL MOTOR - MOTOR DE PARTIDA ENGINE SYSTEM - STARTER				
1	8012.111.328.00.8	01	Motor de Partida	Motor de Partida	Starter	X	X
2	6007.011.171.00.5	01	Conj. Mancal Fixação	Conj. Cojinete Fijación	Fixation Rod Set	X	X
3	8012.111.350.00.2	01	Conj. Impulsor (Prestolite)	Conj. Impulsor (Prestolite)	Impeller Set (Prestolite)	X	X
4	6007.011.176.00.4	01	Conj. Caixa Redutora	Conj. Caja Reductora	Reducer Box Set	X	X
5	6007.011.174.00.9	01	Conj. Induzido	Conj. Inducido	Rotor Set	X	X
6	6007.011.169.00.9	01	Conj. Solenóide	Conj. Solenóide	Solenoid Set	X	X
7	6007.011.180.00.2	02	Escovas e Molas	Escobas y Resortes	Brushes and Springs	X	X
8	6007.011.175.00.6	01	Conj. Porta Escovas	Conj. Puerta Escobas	Brushes Compartment Set	X	X
9	6007.011.179.00.8	01	Reparo dos Parafusos	Reparación de los Tornillos	Screws Repair	X	X
10	6007.011.173.00.1	01	Conj. Tampa Externa	Conj. Tapa Externa	External Cover Set	X	X
11	6007.011.178.00.0	01	Conj. Reparo das Buchas	Conj. Reparación de las Bujes	Bushing Repair Set	X	X
12	6007.011.172.00.3	01	Conj. Carcaça	Conj. Carcaza	Frame Set	X	X
13	6007.011.177.00.2	01	Conj. Alavanca	Conj. Palanca	Lever Set	X	X
14	6007.011.181.00.4	01	Junta de Vedação	Junta de Vedación	Sealing Joint	X	X

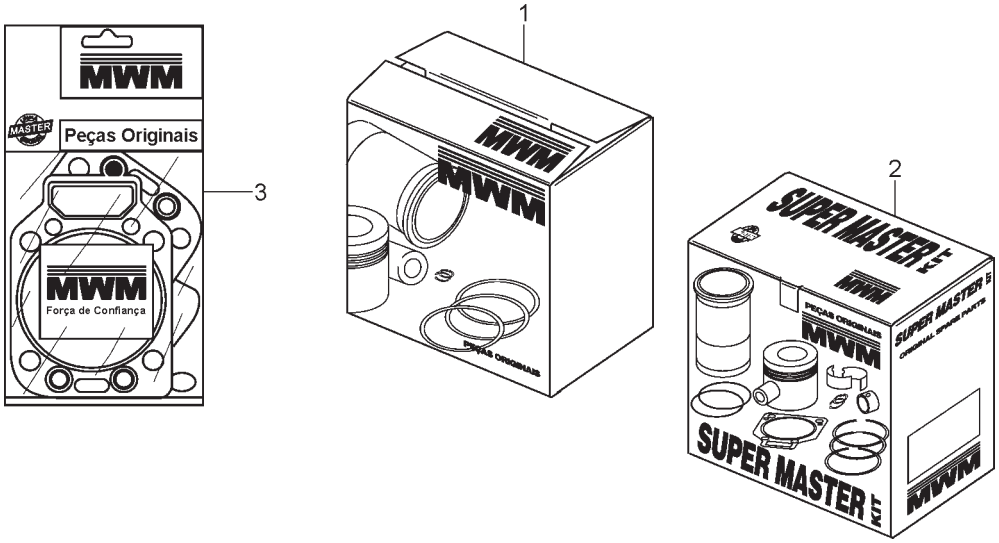

SISTEMA DO MOTOR - JOGO DE REPARO SISTEMA DEL MOTOR - JUEGO DE REPARACIÓN ENGINE SYSTEM - REPAIR KIT							
ITEM	CÓDIGO Nº DE PIEZAS CODE	QNT. CT. QTY.	DENOMINAÇÃO / DENOMINACIÓN / DENOMINATION			BX 6.180	BX 6.150
1	8013.199.024.00.6	06	Kit de Cilindro	Kit de Cilindro	Cylinder Kit	X	X
2	8013.199.025.00.3	02	Kit de Cilindro - Master Dose Dupla	Kit de Cilindro - Master Doble	Master Cylinder Kit Double	X	
2	8013.199.026.00.1	03	Kit de Cilindro - Super Master (STD)	Kit de Cilindro - Super Master Doble	Super Master Cylinder Kit Double		X
			Dose Dupla	(STD)	(STD)		
2	8013.199.027.00.9	02	Kit de Cilindro - Super Master (0,25)	Kit de Cilindro - Super Master Doble	Super Master Cylinder Kit Double	X	
			Dose Dupla	(0,25)	(0,25)		
3	8013.199.041.00.0	01	Jogo de Juntas - Superior	Juego de Empaques - Superior	Gaskets Kit - Upper Position		X
3	8009.199.150.00.7	01	Jogo de Juntas - Superior	Juego de Empaques - Superior	Gaskets Kit - Upper Position	X	
3	8009.199.154.00.9	01	Jogo de Juntas - Inferior	Juego de Empaques - Inferior	Gaskets Kit - Lower Position	X	X

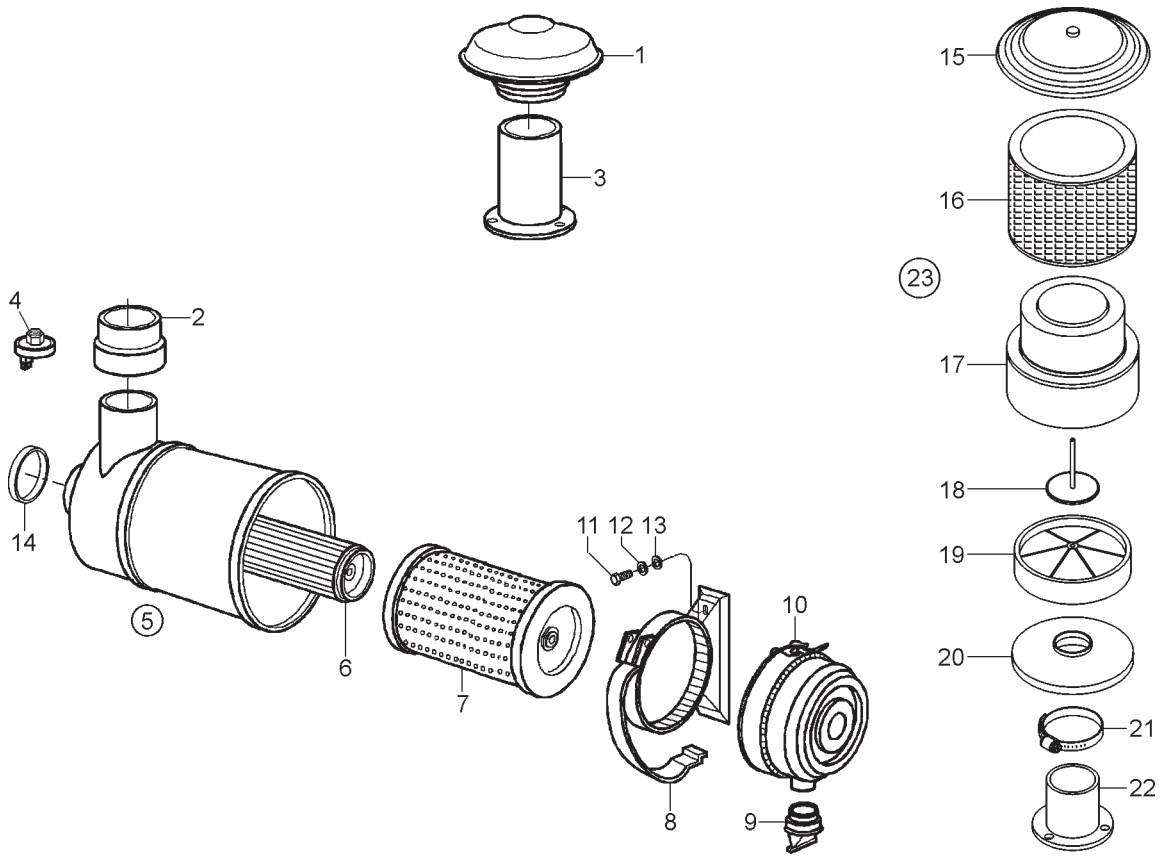

ITEM	CÓDIGO Nº DE PIEZAS CODE	QNT. CT. QTY.	DENOMINAÇÃO / DENOMINACIÓN / DENOMINATION			BX 6.180	BX 6.150
			SISTEMA DO MOTOR - FILTRO DE AR E TOMADA DE AR SISTEMA DEL MOTOR - FILTRO DEL AIRE Y TOMA DE AIRE ENGINE SYSTEM - AIR FILTER AND AIR INTAKE				
1	8013.101.029.00.2	01	Tomada de Ar	Toma de Aire	Air Intake		X
M 2	8013.101.018.00.5	01	União do Filtro de Ar	Unión del Filtro de Aire	Air Filter Union		X
2	8013.101.124.00.1	01	União do Filtro de Ar	Unión del Filtro de Aire	Air Filter Union	X	
3	8013.101.015.00.1	01	Tubo Entrada de Ar	Cano Entrada de Aire	Air Inlet Pipe		X
4	8009.101.127.00.2	01	Indicador Manutenção	Indicador Mantenimiento	Maintenance Indicator	X	X
5	8013.101.025.00.0	01	Conj. Filtro de Ar (inclui itens 6,	Conj. Filtro de Aire (inclui itenes	Air Filter Set (include items 6,		
			7, 9, 10 e 14)	6, 7, 9, 10 y 14)	7, 9, 10 and 14)	X	X
6	8013.101.027.00.6	01	Elemento Secundário	Elemento Secundario	Secondary Element	X	X
7	8013.101.026.00.8	01	Elemento Principal	Elemento Principal	Main Element	X	X
8	8013.101.028.00.4	01	Suporte Filtro de Ar	Soporte Filtro de Aire	Air Filter Support	X	X
9	8013.101.030.00.0	01	Válvula Descarga Pó	Válvula Descarga Polvo	Dust Discharge Valve	X	X
10	8013.101.032.00.6	01	Tampa	Tapa	Lid	X	X
11	4101.045.034.05.7	02	Parafuso M8 x 40	Tornillo M8 x 40	Screw M8 x 40	X	X
12	4103.012.009.01.3	02	Arruela de Pressão A8	Arandela de Presión A8	Pressure Collar A8	X	X
13	4103.011.013.01.6	02	Arruela Lisa 8,4	Arandela Lisa 8,4	Flat Collar 8,4	X	X
14	6007.001.903.00.3	01	Anel p/ Filtro de Ar	Anillo p/ Filtro de Aire	Ring for Air Filter	X	X
15	8013.101.131.00.6	01	Tampa do Pré-Filtro	Tapa del Pre-Filtro	Pre-Filter Lid	X	
16	8013.101.132.00.4	01	Tela do Pré-Filtro	Tela del Pre-Filtro	Pre-Filter Harrow	X	
17	8013.101.133.00.2	01	Corpo do Pré-Filtro	Cuerpo del Pre-Filtro	Pre-Filter Body	X	
18	8013.101.134.00.0	01	Tampa Cone do Pré-Filtro	Tapa Cono del Pre-Filtro	Pre-Filter Cone Lid	X	
19	8013.101.135.00.7	01	Rotor do Pré-Filtro	Rotor del Pre-Filtro	Pre-Filter Rotor	X	
20	8013.101.136.00.5	01	Base do Pré-Filtro	Base del Pre-Filtro	Pre-Filter Base	X	
21	8013.101.137.00.3	01	Abraçadeira do Pré-Filtro	Abrazadera del Pre-Filtro	Pre-Filter Clamp	X	
22	8013.101.112.00.6	01	Tubo Entrada de Ar	Cano Entrada de Aire	Air Inlet Pipe	X	
M 23	8013.101.130.00.8	01	Pré-Filtro de Ar (inclui itens 15 ao	Pre-Filtro de Aire (inclui itenes 15	Air Pre-Filter (include items 15	X	
			21)	al 21)	to 21)		

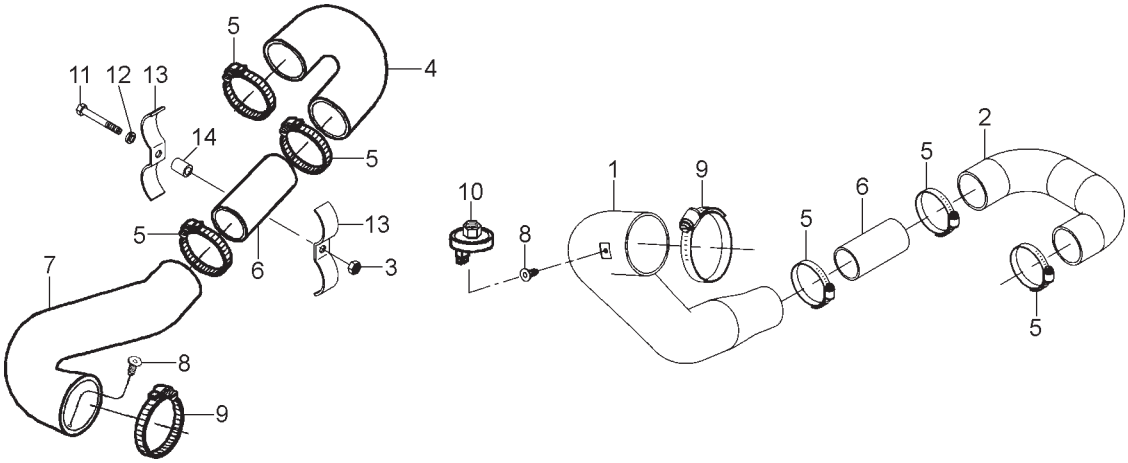

ITEM	CÓDIGO Nº DE PIEZAS CODE	QNT. CT. QTY.	DENOMINAÇÃO / DENOMINACIÓN / DENOMINATION			BX 6.180	BX 6.150
			SISTEMA DO MOTOR - MANGUEIRAS DO FILTRO DE AR SISTEMA DEL MOTOR - MANGUERAS DEL FILTRO DEL AIRE ENGINE SYSTEM - AIR FILTER HOSES				
1	8013.101.116.00.7	01	Mangueira Filtro de Ar	Manguera Filtro de Aire	Air Filter Hose	X	
2	8013.101.117.00.5	01	Mangueira Entrada de Ar	Manguera Entrada de Aire	Air Inlet Hose	X	
3	4102.014.009.05.4	01	Porca Freno M6	Tuerca Freno M6	Lock Nut M6		X
M 4	8009.101.016.00.7	01	Mangueira Entrada de Ar	Manguera Entrada de Aire	Air Inlet Hose		X
5	6008.001.443.00.8	03	Abraçadeira	Abrazadera	Clamp	X	X
6	8009.101.222.00.1	01	Tubo Ligação	Cano Ligación	Connection Pipe	X	X
M 7	8013.101.019.00.3	01	Mangueira Filtro de Ar	Manguera Filtro de Aire	Air Filter Hose		X
8	8013.101.031.00.8	01	Níple do Indicador	Níple del Indicador	Indicador Nipel	X	X
9	6008.001.448.00.7	01	Abraçadeira	Abrazadera	Clamp	X	X
10	8009.101.127.00.2	01	Indicador Manutenção	Indicador Mantenimiento	Servicing Indicator	X	X
11	4101.047.076.05.6	01	Parafuso M6 x 50	Tornillo M6 x 50	Screw M6 x 50		X
12	4103.012.007.01.7	01	Arruela A6,4	Arandela A6,4	Collar A6,4		X
13	8009.101.223.00.9	02	Abraçadeira	Abrazadera	Clamp		X
14	8009.101.413.00.6	01	Distanciador	Distanciador	Distancer		X

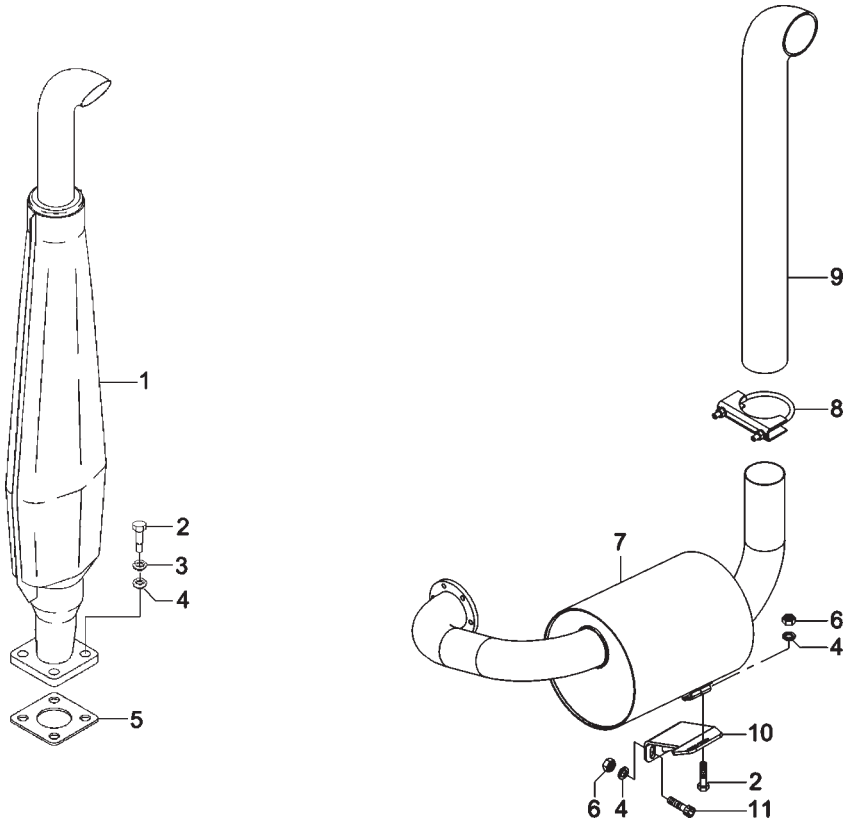

	SISTEMA DO MOTOR - CONJUNTO SILENCIOSO SISTEMA DEL MOTOR - CONJUNTO SILENCIOSO ENGINE SYSTEM - MUFFLER ASSY						
	ITEM	CÓDIGO Nº DE PIEZAS CODE	QNT. CT. QTY.	DENOMINAÇÃO / DENOMINACIÓN / DENOMINATION			BX 6.180	BX 6.150
M	1	8009.101.420.00.1	01	Silencioso	Silencioso	Muffler		X
	2	4101.048.008.05.8	04	Parafuso Sext. M10 x 30	Tornillo Hex. M10 x 30	Hex. Bolt M10 x 30		X
	2	4101.047.088.05.1	02	Parafuso Sext. M8 x 20	Tornillo Hex. M8 x 20	Hex. Bolt M8 x 20	X	
	3	4103.012.010.01.1	04	Arruela de Pressão A10	Arandela de Presión A10	Spring Washer A10		X
	4	4103.011.015.01.1	04	Arruela Lisa A10,5	Arandela Lisa A10,5	Flat Washer A10,5	X	X
M	5	8009.101.090.00.2	01	Junta de Vedação	Empaque de Vedación	Sealing Gasket		X
	6	4102.011.011.05.3	02	Porca Sext. M10	Tuerca Hex. M10	Hex. Nut M10	X	
	7	8013.101.120.00.9	01	Silencioso	Silencioso	Muffler	X	
	8	6007.001.947.00.0	01	Abraçadeira	Abrazadera	Clamp	X	
	9	8013.101.119.00.1	01	Tubo de Escape	Caño de Escape	Exhaust Pipe	X	
	10	8013.101.122.00.5	01	Suporte do Silencioso	Soporte del Silencioso	Muffler Support	X	
	11	4101.037.098.02.9	02	Parafuso Sext. I M10 x 30	Tornillo Hex. I M10 x 30	Hex. Bolt I M10 x 30	X	

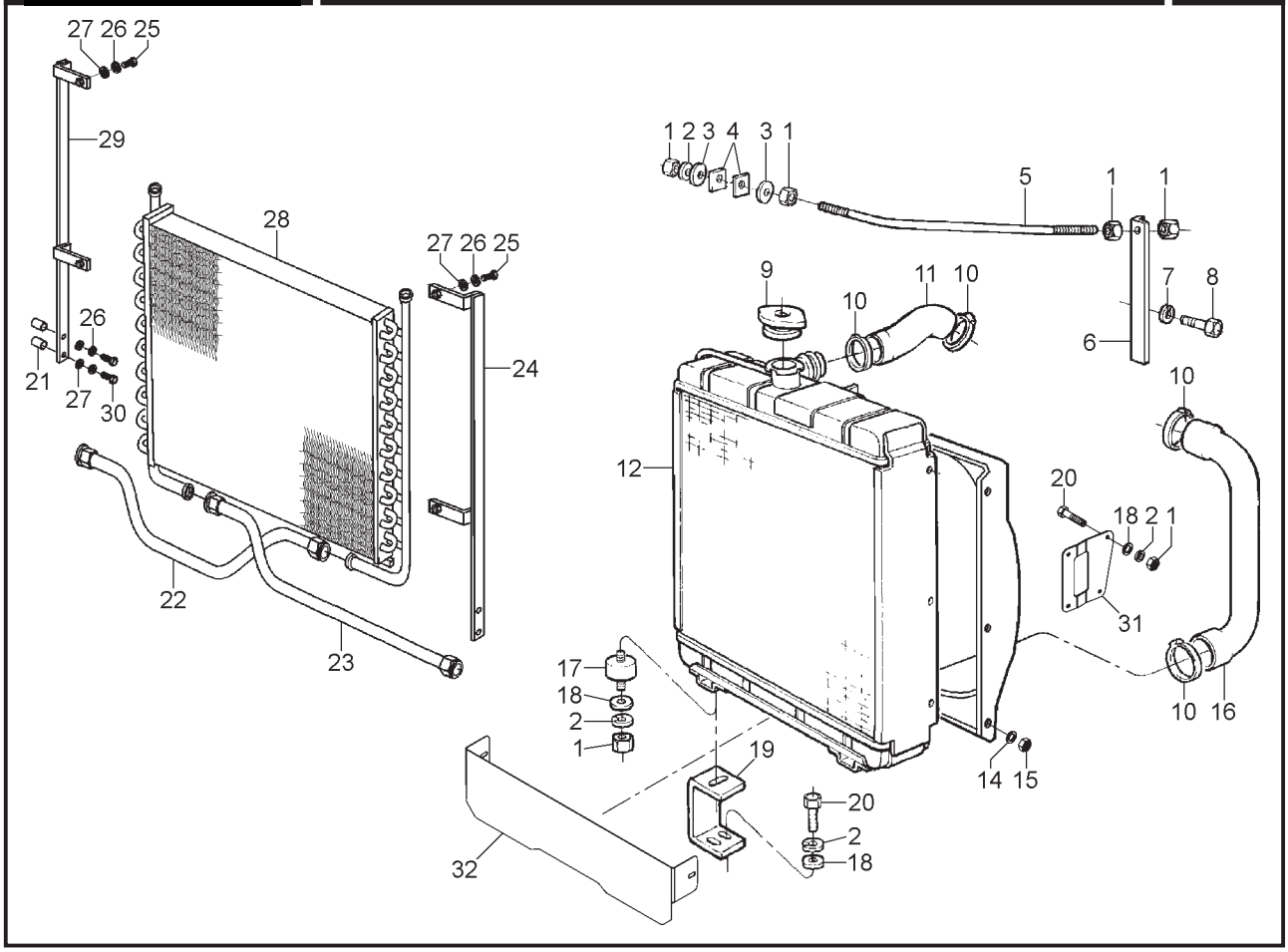

	ITEM	CÓDIGO Nº DE PIEZAS CODE	QNT. CT. QTY.	DENOMINAÇÃO / DENOMINACIÓN / DENOMINATION			BX 6.180	BX 6.150
				SISTEMA DO MOTOR - RADIADOR E FIXAÇÃO SISTEMA DEL MOTOR - RADIADOR Y FIJACIÓN ENGINE SYSTEM - RADIATOR AND FASTENING				
	1	4102.011.007.06.9	06	Porca Sext. M8	Tuerca Hex. M8	Hex. Nut M8	X	X
	2	4103.012.009.01.3	07	Arruela de Pressão A8	Arandela de Presión A8	Spring Washer A8	X	X
	3	6003.001.109.00.6	02	Arruela	Arandela	Washer		X
	4	6003.001.108.00.8	02	Coxim Superior	Cojín Superior	Upper Pad		X
BT	5	8009.101.037.00.3	01	Haste de Fixação	Vástago de Fijación	Fastening Rod		X
	6	8009.101.038.00.1	01	Suporte da Haste de Fixação	Soporte del Vástago de Fijación	Fastening Rod Support		X
	7	4103.012.010.01.1	02	Arruela de Pressão A10	Arandela de Presión A10	Spring Washer A10		X
	8	4101.048.006.05.2	02	Parafuso Sext. M10 x 25	Tornillo Hex. M10 x 25	Hex. Bolt M10 x 25		X
	9	8013.101.055.00.7	01	Tampa do Radiador	Tapa del Radiador	Radiator Cap	X	X
	10	6002.001.035.00.5	04	Abraçadeira	Abrazadera	Clamp		X
	10	6008.001.034.00.5	04	Abraçadeira	Abrazadera	Clamp	X	
	11	8009.101.011.00.8	01	Mangueira Superior do Radiador	Manguera Superior del Radiador	Upper Radiator Hose	X	X
M	12	8009.101.220.00.5	01	Radiador	Radiador	Radiator		X
	12	8013.101.104.00.3	01	Radiador	Radiador	Radiator	X	
M	13	8009.101.221.00.3	01	Defletor do Radiador	Deflector del Radiador	Radiator Deflector		X
	13	8013.101.113.00.4	01	Defletor do Radiador	Deflector del Radiador	Radiator Deflector	X	
	14	4103.024.006.01.5	06	Arruela Lisa 6,4	Arandela Lisa 6,4	Flat Washer 6,4	X	X
	15	4101.047.066.05.7	06	Parafuso M6 x 16	Tornillo M6 x 16	Bolt M6 x 16	X	X
M	16	8009.101.137.00.1	01	Mangueira Inferior do Radiador	Manguera Inferior del Radiador	Lower Radiator Hose		X
	16	8013.101.118.00.3	01	Mangueira Inferior do Radiador	Manguera Inferior del Radiador	Lower Radiator Hose	X	
	17	8005.111.029.00.6	02	Coxim	Cojín	Pad	X	X
	18	4103.011.013.01.6	06	Arruela Lisa A8,4	Arandela Lisa A8,4	Flat Washer A8,4	X	X
BT	19	8009.101.219.00.7	02	Suporte Inferior do Radiador	Soporte Inferior del Radiador	Lower Radiator Support		X
	19	8013.101.114.00.2	02	Suporte Inferior do Radiador	Soporte Inferior del Radiador	Lower Radiator Support	X	
	20	4101.047.088.05.1	04	Parafuso Sext. M8 x 20	Tornillo Hex. M8 x 20	Hex. Bolt M8 x 20	X	X
M	21	8013.104.307.00.9	04	Distanciador	Distanciador	Distancer		X
	22	8013.104.297.00.2	01	Mangueira de Pressão	Manguera de Presión	Pressure Hose	X	X
	23	8012.103.569.00.7	01	Mangueira de Pressão	Manguera de Presión	Pressure Hose		X
M	24	8013.104.302.00.0	01	Suporte Esq. do Radiador de Óleo	Soporte Izq. del Radiador de Aceite	Oil Radiator Left Support		X

SISTEMA DO MOTOR - RADIADOR E FIXAÇÃO
SISTEMA DEL MOTOR - RADIADOR Y FIJACIÓN
ENGINE SYSTEM - RADIATOR AND FASTENING

ITEM	CÓDIGO Nº DE PIEZAS CODE	QNT. CT. QTY.	DENOMINAÇÃO / DENOMINACIÓN / DENOMINATION			BX 6.180	BX 6.150
24	8013.104.723.00.7	01	Suporte Esq. do Radiador de Óleo	Soporte Izq. del Radiador de Aceite	Oil Radiator Left Support	X	
25	4101.047.088.05.1	04	Parafuso Sext. M8 x 20	Tornillo Hex. M8 x 20	Hex. Bolt M8 x 20	X	X
26	4103.011.013.01.6	08	Arruela Lisa A8,4	Arandela Lisa A8,4	Flat Washer A8,4	X	X
27	4103.012.009.01.3	08	Arruela de Pressão A8	Arandela de Presión A8	Spring Washer A8	X	X
M 28	8013.104.293.00.1	01	Radiador de Óleo	Radiador de Aceite	Oil Radiator		X
28	8013.104.662.00.7	01	Radiador de Óleo	Radiador de Aceite	Oil Radiator	X	
M 29	8013.104.303.00.8	01	Suporte Dir. do Radiador de Óleo	Soporte Der. Radiador de Aceite	Oil Radiator Right Support		X
29	8013.104.722.00.9	01	Suporte Dir. do Radiador de Óleo	Soporte Der. Radiador de Aceite	Oil Radiator Right Support	X	
30	4101.045.035.05.4	04	Parafuso Sext. M8 x 45	Tornillo Hex. M8 x 45	Hex. Bolt M8 x 45		X
31	8013.101.115.00.9	02	Fixador Lateral do Radiador	Fijador Lateral del Radiador	Radiator Side Fixer	X	
M 32	8013.101.127.00.4	01	Vedação Inferior do Radiador	Vedación Inferior del Radiador	Radiator Inferior Sealing	X	
32	8013.101.316.00.6	01	Vedação Inferior do Radiador	Vedación Inferior del Radiador	Radiator Inferior Sealing		X

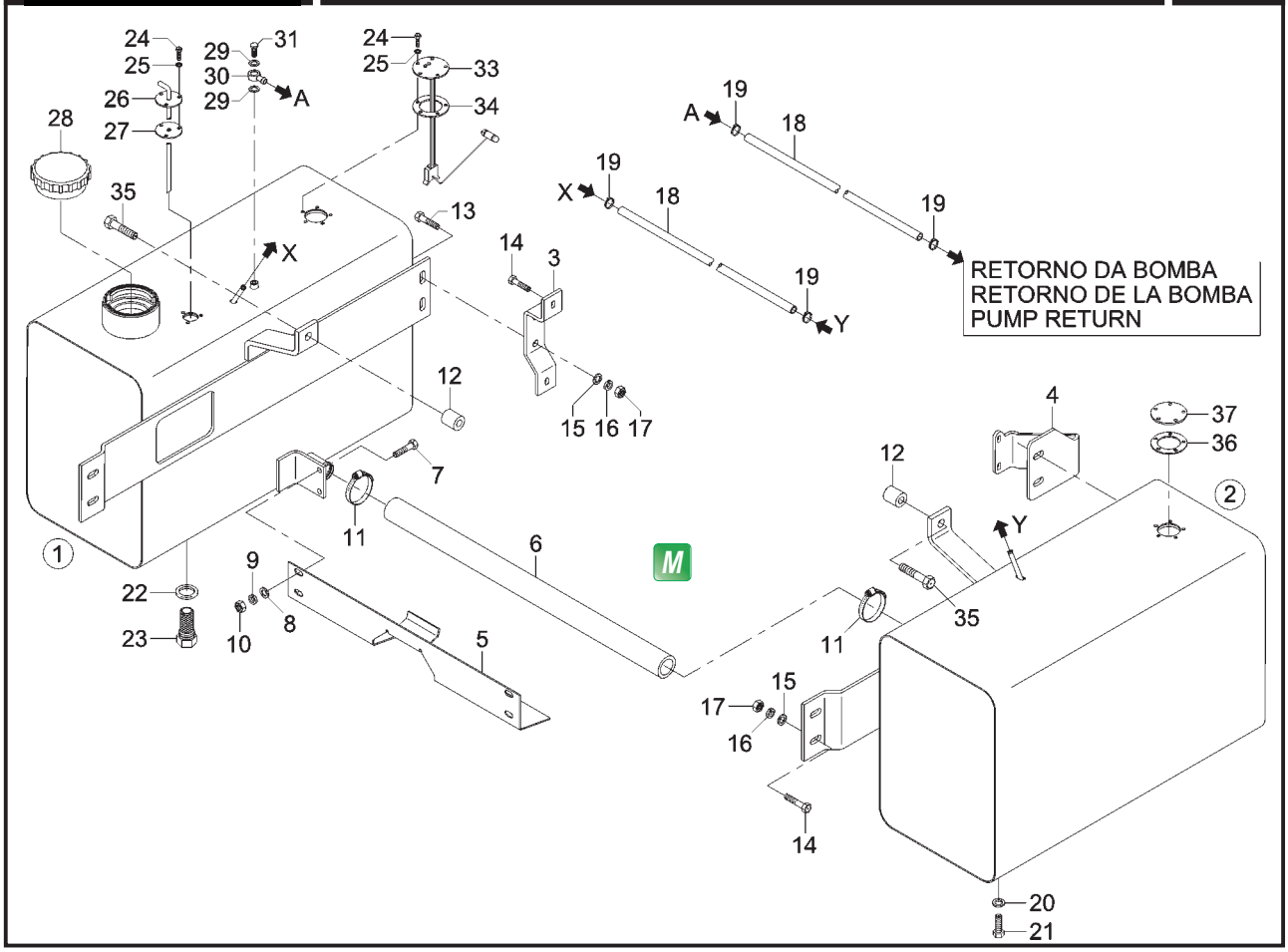

	ITEM	CÓDIGO Nº DE PIEZAS CODE	QNT. CT. QTY.	DENOMINAÇÃO / DENOMINACIÓN / DENOMINATION			BX 6.180	BX 6.150
				SISTEMA DE ALIMENTAÇÃO - TANQUE DE COMBUSTÍVEL ADICIONAL SISTEMA DE ALIMENTACIÓN - TANQUE DE COMBUSTIBLE ADICIONAL FUEL SUPPLY SYSTEM - ADDITIONAL FUEL TANK				
M	1	8013.106.038.00.8	01	Cj. Tanque de Combustível Direito	Cj. Tanque de Combustible Derecho	Right-hand Fuel Tank Assy		X
	1	8013.106.046.00.1	01	Cj. Tanque de Combustível Direito	Cj. Tanque de Combustible Derecho	Right-hand Fuel Tank Assy **(A)**	X	X
				(A)	**(A)**			
	2	8013.106.039.00.6	01	Cj. Tanque de Combustível Esquerdo	Cj. Tanque de Combustible Izquierdo	Left-hand Fuel Tank Assy		X
				(inclui itens 34 e 36)	(inclui itenes 34 y 36)	(include items 34 and 36)		
	2	8013.106.047.00.9	01	Cj. Tanque de Combustível Esquerdo	Cj. Tanque de Combustible Izquierdo	Left-hand Fuel Tank Assy	X	X
				(inclui itens 34 e 36) **(A)**	(inclui itenes 34 y 36) **(A)**	(include items 34 and 36) **(A)**		
	3	8013.106.058.00.6	01	Suporte Tanque Direito **(A)**	Soporte Tanque Derecho **(A)**	Right-hand Tank Bracket **(A)**	X	X
	4	8013.106.061.00.0	01	Suporte Tanque Esquerdo **(A)**	Soporte Tanque Izquierdo **(A)**	Left-hand Tank Bracket **(A)**	X	X
	5	8009.106.055.00.0	01	Chapa de Proteção	Chapa de Protección	Sealing Ring	X	X
	6	8009.106.062.00.6	01	Mangueira de Ligação	Manguera de Conexión	Connecting Hose	X	X
	7	4101.047.090.05.7	04	Parafuso Sext. M8 x 25	Tornillo Hex. M8 x 25	Hex. Bolt M8 x 25	X	X
	8	4103.011.013.01.6	04	Arruela Lisa A8,4	Arandela Lisa A8,4	Flat Washer A8,4	X	X
	9	4103.012.009.01.3	04	Arruela de Pressão A8	Arandela de Presión A8	Spring Washer A8	X	X
	10	4102.011.007.06.9	04	Porca Sext. M8	Tuerca Hex. M8	Hex. Nut M8	X	X
	11	6002.001.040.00.5	02	Abraçadeira	Abrazadera	Clamp	X	X
	12	8013.106.044.00.6	02	Calço	Calzo	Shim	X	
	13	4101.045.057.05.8	04	Parafuso Sext. M10 x 55	Tornillo Hex. M10 x 55	Hex. Bolt M10 x 55	X	X
	14	4101.048.009.05.6	08	Parafuso Sext. M10 x 35	Tornillo Hex. M10 x 35	Hex. Bolt M10 x 35	X	X
	15	5053.005.009.00.0	08	Arruela	Arandela	Washer	X	X
	16	4103.012.010.01.1	08	Arruela de Pressão A10	Arandela de Presión A10	Spring Washer A10	X	X
	17	4102.011.011.05.3	08	Porca Sext. M10	Tuerca Hex. M10	Hex. Nut M10	X	X
M	18	8009.106.041.00.0	02	Tubulação de Combustível	Tuberia del Combustible	Fuel Line	X	X
	19	7006.011.041.00.1	04	Abraçadeira	Abrazadera	Clamp	X	X
	20	4014.010.014.00.6	01	Anel de Vedação	Anillo de Vedación	Sealing Ring	X	X
	21	4101.053.003.05.1	01	Parafuso Sext. M10 x 1 x 20	Tornillo Hex. M10 x 1 x 20	Hex. Bolt M10 x 1 x 20	X	X
	22	8009.106.083.00.2	01	Anel de Vedação	Anillo de Vedación	Sealing Ring	X	X
M	23	8009.106.082.00.4	01	Conj. Filtro do Pescador (inclui	Conj. Filtro del Pescador (inclui	Pick-up Tube Filter Assy (include	X	X
				item 22)	item 22)	item 22)		

SISTEMA DE ALIMENTAÇÃO - TANQUE DE COMBUSTÍVEL ADICIONAL
SISTEMA DE ALIMENTACIÓN - TANQUE DE COMBUSTIBLE ADICIONAL
FUEL SUPPLY SYSTEM - ADDITIONAL FUEL TANK

	ITEM	CÓDIGO Nº DE PIEZAS CODE	QNT. CT. QTY.	DENOMINAÇÃO	DENOMINACIÓN	DENOMINATION	BX 6.180	BX 6.150
	24	4101.047.059.05.2	08	Parafuso Sext. M5 x 16	Tornillo Hex. M5 x 16	Hex. Bolt M5 x 16	X	X
	25	4014.010.004.00.7	08	Anel de Vedação	Anillo de Vedación	Sealing Ring	X	X
	26	8009.106.080.00.8	01	Conj. Pescador	Conj. Pescador	Pick-up Tube Assy		X
M	26	8013.106.053.00.7	01	Conj. Pescador **(A)**	Conj. Pescador **(A)**	Pick-up Tube Assy **(A)**	X	X
	27	6005.005.035.00.3	01	Junta	Empaque	Gasket	X	X
	28	6007.006.308.00.0	01	Conj. Tampa - Tanque de Comb.	Conj. Tapa - Tanque de Comb.	Cover Assy - Fuel Tank	X	X
	29	4014.010.009.00.6	02	Anel de Vedação	Anillo de Vedación	Sealing Ring	X	X
	30	7006.011.048.00.6	01	Terminal da Tubulação	Terminal de la Tubería	Line Terminal	X	X
	31	7006.008.054.00.9	01	Parafuso Ôco	Tornillo Hueco	Hollow Bolt	X	X
BT	33	8013.111.076.00.1	01	Conj. Sensor Nível de Comb.	Conj. Sensor Nivel de Comb.	Fuel Level Sensor Assy		X
	33	8013.111.085.00.2	01	Conj. Sensor Nível de Comb. **(A)**	Conj. Sensor Nivel de Comb. **(A)**	Fuel Level Sensor Assy **(A)**	X	X
	34	6001.006.007.00.1	01	Junta de Vedação	Empaque de Vedación	Sealing Gasket	X	X
	35	4101.049.052.05.5	02	Parafuso M20 x 40	Tornillo M20 x 40	Bolt M20 x 40	X	X
	36	8013.106.037.00.0	02	Junta de Vedação	Empaque de Vedación	Sealing Gasket	X	X
	37	8008.106.505.00.6	01	Tampa	Tapa	Cover	X	X

NOTA (A): Utilizado na versão BX 6.150 a partir de 03/08/2007.
NOTA (A): Utilizado en la versión BX 6.150 la partir de 03/08/2007.
NOTE (A): Usable on version BX 6.150 after 03/08/2007.

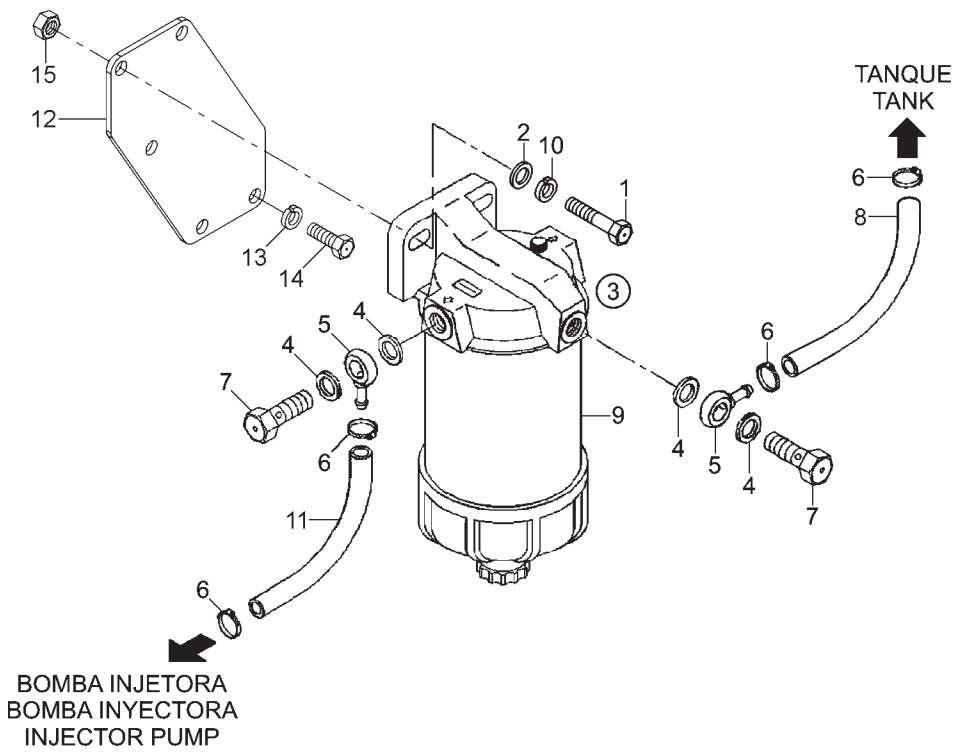

	ITEM	CÓDIGO Nº DE PIEZAS CODE	QNT. CT. QTY.	DENOMINAÇÃO / DENOMINACIÓN / DENOMINATION			BX 6.180	BX 6.150
				SISTEMA DE ALIMENTAÇÃO - FILTRO SEDIMENTADOR E TUBULAÇÕES SISTEMA DE ALIMENTACIÓN - FILTRO SEDIMENTADOR Y TUBERÍAS FUEL SUPPLY SYSTEM - SEDIMENT FILTER AND LINES				
	1	4101.047.092.05.3	02	Parafuso Sext. M8 x 30	Tornillo Hex. M8 x 30	Hex. Bolt M8 x 30	X	X
	2	4103.011.013.01.6	02	Arruela Lisa A8,4	Arandela Lisa A8,4	Flat Washer A8,4	X	X
BT	3	6007.006.310.00.6	01	Conj. do Filtro Sedimentador	Conj. del Filtro Sedimentador	Sediment Filter Assy (include	X	X
				(inclui item 9)	(inclui item 9)	item 9)		
	4	4014.010.020.00.3	04	Anel de Vedação	Anillo de Vedación	Sealing Ring	X	X
BT	5	7006.011.049.00.4	02	Terminal da Tubulação	Terminal de la Tubería	Line Terminal	X	X
	6	7006.011.041.00.1	04	Abraçadeira	Abrazadera	Clamp		X
BT	7	4101.055.023.04.0	02	Parafuso Ôco	Tornillo Hueco	Hollow Bolt	X	X
M	8	8013.106.036.00.2	01	Tubulação de Combustível	Tubería de Combustible	Fuel Line		X
	8	8005.106.026.00.9	01	Tubulação de Combustível **(A)**	Tubería de Combustible **(A)**	Fuel Line **(A)**	X	
	9	6007.006.311.00.4	01	Elemento do Filtro Racor	Elemento del Filtro Racor	Racor Filter Element	X	X
	10	4103.012.009.01.3	02	Arruela de Pressão A8	Arandela de Presión A8	Spring Washer A8	X	X
M	11	8005.106.045.00.9	01	Tubulação de Combustível	Tubería de Combustible	Fuel Line		X
	11	8013.106.035.00.4	01	Tubulação de Combustível **(A)**	Tubería de Combustible **(A)**	Fuel Line **(A)**	X	
	12	8013.106.055.00.2	01	Suporte Filtro **(A)**	Soporte Filtro **(A)**	Filter Bracket **(A)**	X	
	13	4103.012.010.01.1	03	Arruela de Pressão A10	Arandela de Presión A10	Spring Washer A10	X	
	14	4101.048.005.05.4	03	Parafuso Sext. M10 x 20	Tornillo Hex. M10 x 20	Hex. Bolt M10 x 20	X	
	15	4102.011.007.06.9	02	Porca Sext. M8	Tuerca Hex. M8	Hex. Nut M8	X	

NOTA (A): Utilizado a partir de 03/08/2007.
NOTA (A): Utilizado la partir de 03/08/2007.
NOTE (A): Usable after 03/08/2007.

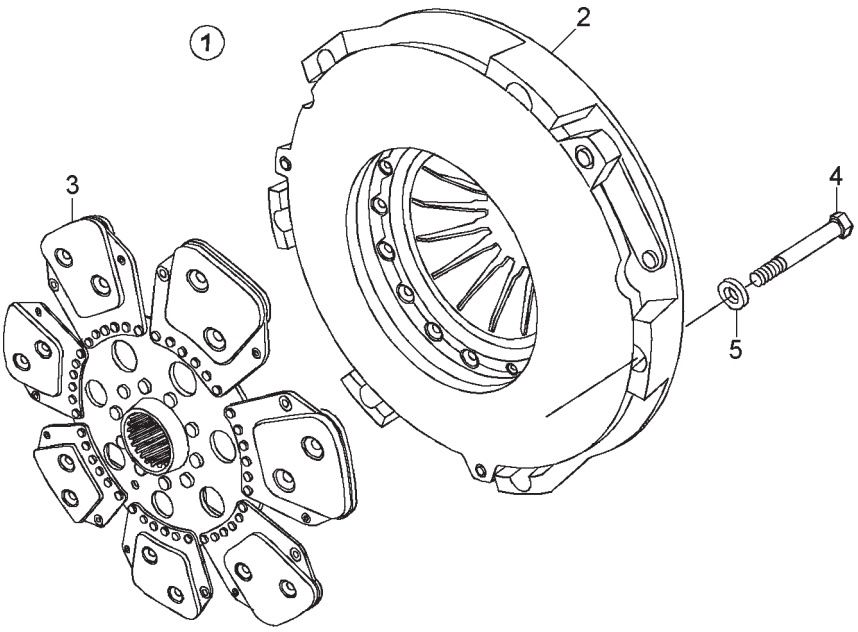

SISTEMA DA TRANSMISSÃO - EMBREAGEM SIMPLES SISTEMA DE LA TRANSMISIÓN - EMBRAGUE SIMPLE TRANSMISSION SYSTEM - SIMPLE CLUTCH							
ITEM	CÓDIGO Nº DE PIEZAS CODE	QNT. CT. QTY.	DENOMINAÇÃO / DENOMINACIÓN / DENOMINATION			BX 6.180	BX 6.150
1	8013.102.020.00.0	01	Conj. Embreagem (inclui itens 2 e 3)	Conj. Embrague (inclui itenes 2 y 3)	Clutch Assy (include itens 2 and 3)		X
1	8013.102.066.00.3	01	Conj. Embreagem (inclui itens 2 e 3)	Conj. Embrague (inclui itenes 2 y 3)	Clutch Assy (include itens 2 and 3)	X	
2	8013.102.021.00.8	01	Platô da Embreagem	Plato de la Embrague	Clutch Plateau		X
2	8013.102.067.00.1	01	Platô da Embreagem	Plato de la Embrague	Clutch Plateau	X	
3	8013.102.022.00.6	01	Disco de Embreagem	Disco de Embrague	Clutch Disc		X
3	8013.102.068.00.9	01	Disco de Embreagem	Disco de Embrague	Clutch Disc	X	
4	4101.045.057.06.6	06	Parafuso Sext. M10 x 55	Tornillo Hex. M10 x 55	Hex. Screw M10 x 55		X
4	4101.045.040.06.2	09	Parafuso Sext. M8 x 70	Tornillo Hex. M8 x 70	Hex. Screw M8 x 70	X	
5	4103.012.010.01.1	06	Arruela de Pressão	Arandela de Presión	Pressure Collar		X
5	4103.012.009.01.3	09	Arruela de Pressão A8	Arandela de Presión A8	Pressure Collar A8	X	

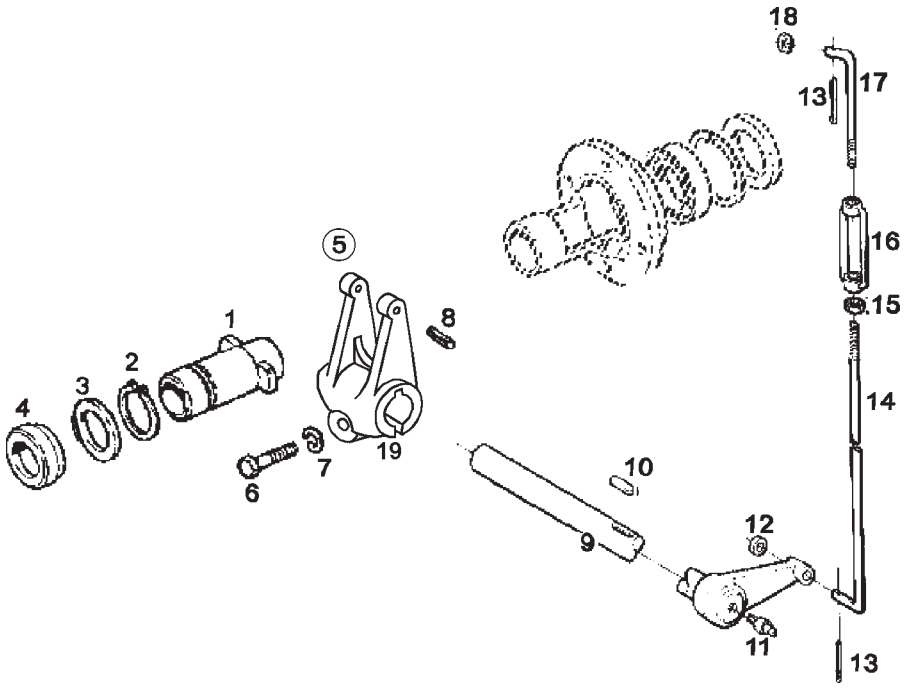

SISTEMA DA TRANSMISSÃO - DESEMBREAGEM SISTEMA DE LA TRANSMISIÓN - DESEMBRAGADOR TRANSMISSION SYSTEM - DISENGAGER							
ITEM	CÓDIGO Nº DE PIEZAS CODE	QNT. CT. QTY.	DENOMINAÇÃO / DENOMINACIÓN / DENOMINATION			BX 6.180	BX 6.150
1	8009.102.071.00.1	01	Mancal do Rolamento	Cojinete del Rodamiento	Bearing	X	X
2	4008.010.047.00.8	01	Anel Elástico	Anillo Elastico	Spring Ring	X	X
3	8009.102.072.00.9	01	Anel de Encosto	Anillo de Apoyo	Flange Ring	X	X
M 4	4001.050.065.00.6	01	Rolamento	Rodamiento	Bearing	X	X
5	8009.102.074.00.5	01	Garfo (inclui itens 6, 7, 8, 10 e 19)	Horquilla (inclui itenes 6, 7, 8, 10 y 19)	Fork (include items 6, 7, 8, 10 and 19)	X	X
6	4101.048.027.00.9	01	Parafuso	Tornillo	Screw	X	X
7	4103.012.011.01.9	01	Arruela de Pressão	Arandela de Presión	Pressure Collar	X	X
8	4006.010.077.00.9	02	Contrapino	Contraperno	Cotter Pin	X	X
BT 9	8013.102.008.00.5	01	Eixo da Embreagem	Eje de la Embrague	Clutch Axle		X
9	8013.104.760.00.9	01	Eixo da Embreagem	Eje de la Embrague	Clutch Axle	X	
10	4005.010.030.00.0	01	Chaveta	Chaveta	Pin	X	X
11	4003.010.016.00.4	02	Graxeira	Engrasadora	Grease Fitting	X	X
12	4103.011.017.01.7	02	Arruela Lisa	Arandela Lisa	Flat Collar	X	X
13	4009.010.018.00.7	02	Contrapino	Contraperno	Cotter Pin	X	X
14	8009.105.019.00.7	01	Haste	Varilla	Lever	X	X
15	4102.011.014.05.7	01	Porca Sext. M12	Tuerca Hex. M12	Hex. Nut M12	X	X
16	8002.105.070.00.5	01	Esticador	Estirador	Stretcher	X	X
17	8013.102.070.00.5	01	Haste	Varilla	Lever	X	X
18	4103.015.018.00.3	01	Arruela Lisa	Arandela Lisa	Flat Collar	X	X
19	8013.104.708.00.8	01	Garfo	Horquilla	Fork	X	X

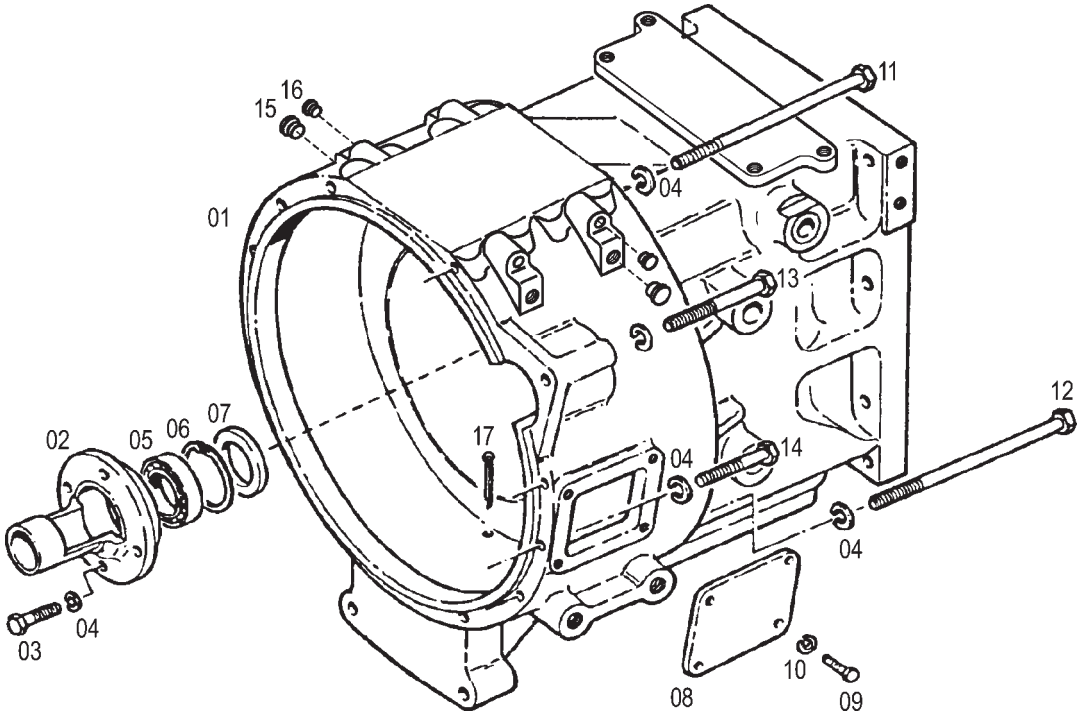

SISTEMA DA TRANSMISSÃO - CARCAÇA INTERMEDIÁRIA SISTEMA DE LA TRANSMISIÓN - CARCAZA INTERMEDIARIA TRANSMISSION SYSTEM - INTERMEDIATE HOUSING							
ITEM	CÓDIGO Nº DE PIEZAS CODE	QNT. CT. QTY.	DENOMINAÇÃO / DENOMINACIÓN / DENOMINATION			BX 6.180	BX 6.150
1	8013.102.001.00.0	01	Carcaça Intermediária	Carcaza Intermediaria	Intermediate Housing	X	X
2	8009.102.009.00.1	01	Tampa	Tapa	Cover	X	X
3	4101.048.006.05.2	04	Parafuso Sext. M10 x 25	Tornillo Hex. M10 x 25	Hex. Bolt M10 x 25	X	X
4	4103.012.010.01.1	18	Arruela	Arandela	Collar	X	X
5	4001.018.004.00.6	01	Rolamento	Rodamiento	Bearing	X	X
6	4008.011.047.00.7	01	Anel Elástico	Anillo Elastico	Spring Ring	X	X
7	4002.011.039.00.7	01	Retentor	Retén	Seal	X	X
8	8009.102.018.00.2	01	Tampa	Tapa	Cover	X	X
9	4101.047.066.05.7	04	Parafuso Sext. M6 x 16	Tornillo Hex. M6 x 16	Hex. Bolt M6 x 16	X	X
10	4103.012.007.01.7	04	Arruela de Pressão A6	Arandela de Presión A6	Spring Washer A6	X	X
11	4101.045.060.05.2	08	Parafuso Sext. M10 x 220	Tornillo Hex. M10 x 220	Hex. Bolt M10 x 220	X	X
12	4101.045.064.05.4	04	Parafuso Sext. M10 x 235	Tornillo Hex. M10 x 235	Hex. Bolt M10 x 235	X	X
13	4101.045.065.05.1	01	Parafuso Sext. M10 x 90	Tornillo Hex. M10 x 90	Hex. Bolt M10 x 90	X	X
14	4101.045.059.05.4	01	Parafuso Sext. M10 x 65	Tornillo Hex. M10 x 65	Hex. Bolt M10 x 65	X	X
15	8013.102.009.00.3	02	Tampão	Tapón	Cover	X	X
16	8009.105.071.00.8	04	Bujão M12	Tapón M12	Plug M12	X	X
17	4009.014.015.00.9	01	Contrapino	Contraperno	Cotter Pin	X	X

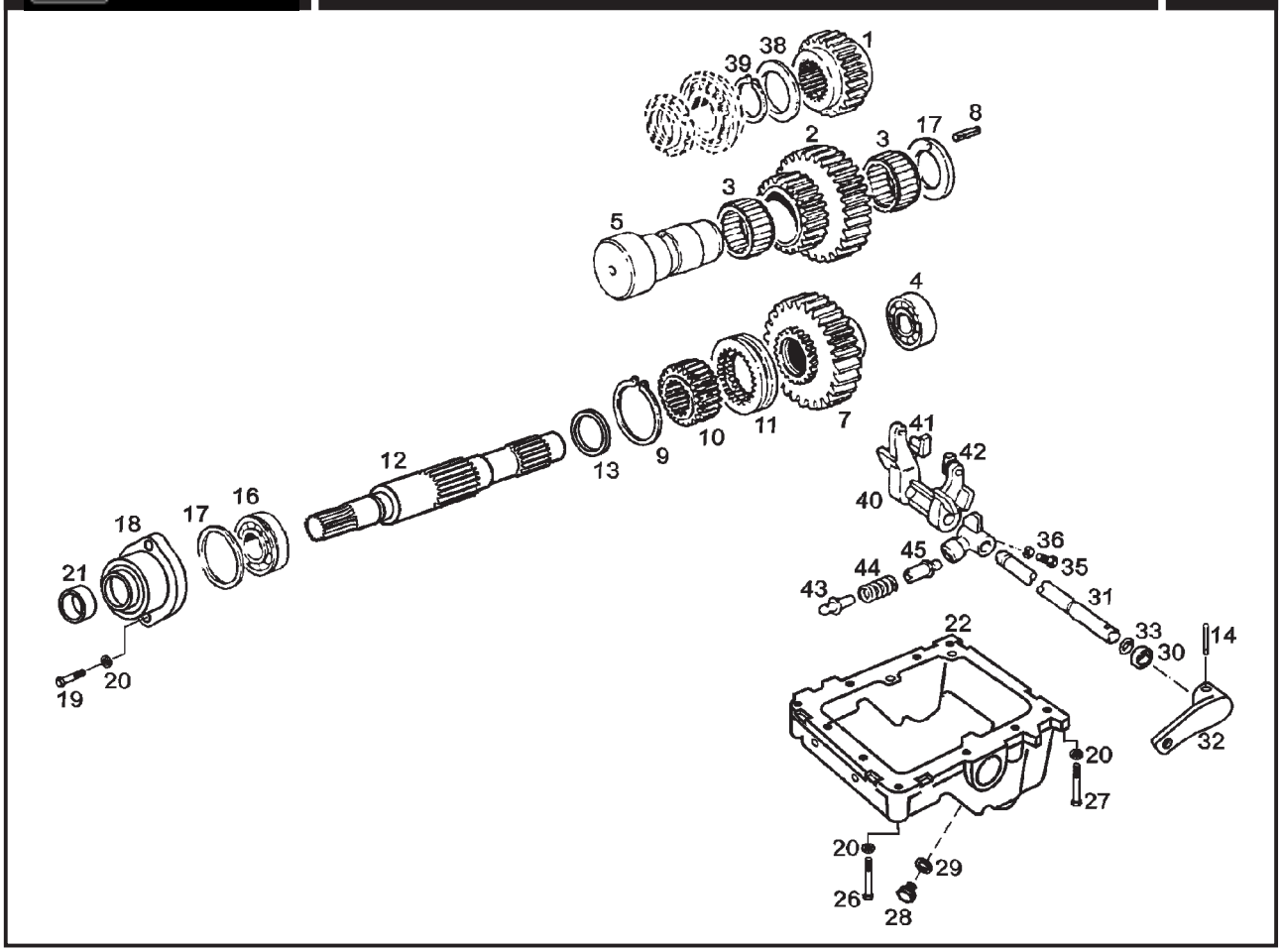

SISTEMA DA TRANSMISSÃO - ACIONAMENTO DA TRAÇÃO DIANTEIRA SISTEMA DE LA TRANSMISIÓN - ACCIONAMIENTO DE LA TRACCIÓN DELANTERA TRANSMISSION SYSTEM - FRONT TRACTION DRIVER							
ITEM	CÓDIGO Nº DE PIEZAS CODE	QNT. CT. QTY.	DENOMINAÇÃO / DENOMINACIÓN / DENOMINATION			BX 6.180	BX 6.150
1	8013.104.266.00.7	01	Engrenagem	Engranaje	Gear		X
1	8013.104.650.00.2	01	Engrenagem	Engranaje	Gear	X	
2	8013.104.267.00.5	01	Engrenagem Dupla	Engranaje Doble	Duple Gear		X
2	8013.104.651.00.0	01	Engrenagem Dupla	Engranaje Doble	Duple Gear	X	
3	4001.048.018.00.0	02	Rolamento de Agulhas	Rodamiento de Agujas	Needle Bearing	X	X
4	8013.104.277.00.4	01	Rolamento	Rodamiento	Bearing	X	X
5	8013.104.268.00.3	01	Eixo	Eje	Axle	X	X
7	8013.104.278.00.2	01	Engrenagem	Engranaje	Gear	X	X
8	4006.011.020.00.8	01	Contrapino	Contraperno	Cotter Pin	X	X
9	4008.010.059.00.3	01	Anel Trava	Anillo Traba	Locking Ring	X	X
10	8013.104.084.00.4	01	Guia	Guia	Guide	X	X
11	8013.104.083.00.6	01	Anel de Acoplamento	Anillo de Acoplamiento	Coupling Ring	X	X
12	8013.104.269.00.1	01	Eixo de Saída	Eje de Salída	Output Axle	X	X
13	8013.104.283.00.2	01	Espaçador	Espaciador	Spacer	X	X
14	4006.011.051.00.3	01	Bucha Elástica	Buje Elástica	Spring Bushing	X	X
16	8013.104.275.00.8	01	Rolamento	Rodamiento	Bearing	X	X
17	8013.104.272.00.5	01	Calço E=2,20	Calzo E=2,2	Shim E=2,2	X	X
17	8013.104.273.00.3	01	Calço E=0,30	Calzo E=0,30	Shim E=0,30	X	X
17	8013.104.274.00.1	01	Calço E=0,25	Calzo E=0,25	Shim E=0,25	X	X
18	8013.104.271.00.7	01	Tampa	Tapa	Cover	X	X
19	4101.048.009.05.6	02	Parafuso M10 x 35	Tornillo M10 x 35	Bolt M10 x 35	X	X
20	4103.012.010.01.1	14	Arruela de Pressão A10	Arandela de Presión A10	Spring Washer A10	X	X
21	8013.104.270.00.9	02	Retentor	Retén	Seal	X	X
22	8013.104.309.00.5	01	Tampa	Tapa	Cover	X	X
26	4101.045.059.05.4	12	Parafuso Sext. M10 x 65	Tornillo Hex. M10 x 65	Hex. Bolt M10 x 65	X	X
27	4101.045.057.05.8	04	Parafuso Sext. M10 x 55	Tornillo Hex. M10 x 55	Hex. Bolt M10 x 55	X	X
28	8013.104.079.00.4	01	Bujão	Tapón	Plug	X	X
29	4014.010.037.00.7	01	Anel de Vedação	Anillo de Vedación	Sealing Ring	X	X
30	4002.010.001.00.4	02	Retentor	Retén	Seal	X	X

SISTEMA DA TRANSMISSÃO - ACIONAMENTO DA TRAÇÃO DIANTEIRA
SISTEMA DE LA TRANSMISIÓN - ACCIONAMIENTO DE LA TRACCIÓN DELANTERA
TRANSMISSION SYSTEM - FRONT TRACTION DRIVER

ITEM	CÓDIGO Nº DE PIEZAS CODE	QNT. CT. QTY.	DENOMINAÇÃO / DENOMINACIÓN / DENOMINATION			BX 6.180	BX 6.150
31	8013.104.282.00.4	01	Eixo de Acionamento	Ejo de Accionamiento	Driver Axle	X	X
32	8013.108.052.00.7	01	Alavanca de Acionamento	Palanca de Accionamiento	Driver Lever	X	X
33	7015.009.014.00.3	01	Anel de Vedação	Anillo de Vedación	Sealing Ring	X	X
35	4101.022.069.05.0	01	Parafuso M8 x 20	Tornillo M8 x 20	Bolt M8 x 20	X	X
36	4103.012.009.01.3	01	Arruela de Pressão A8	Arandela de Presión A8	Spring Washer A8	X	X
38	8013.104.085.00.1	01	Calço E=3,5	Calzo E=3,5	Shim E=3,5	X	X
38	8013.104.085.01.9	01	Calço E=0,30	Calzo E=0,30	Shim E=0,30	X	X
38	8013.104.085.02.7	01	Calço E=0,25	Calzo E=0,25	Shim E=0,25	X	X
39	4008.010.045.00.2	01	Anel Trava	Anillo Traba	Locking Ring	X	X
40	8013.104.081.00.0	01	Garfo	Horquilla	Fork	X	X
41	8009.104.186.00.5	02	Pivô	Pivote	Pivot	X	X
42	8013.104.276.00.6	01	Pivô	Pivote	Pivot	X	X
43	8009.104.193.00.1	01	Guia Macho	Guia Macho	Male Guide	X	X
44	8013.104.757.00.5	01	Mola	Resorte	Spring	X	X
45	8009.104.192.00.3	01	Guia Fêmea	Guia Hembra	Female Guide	X	X

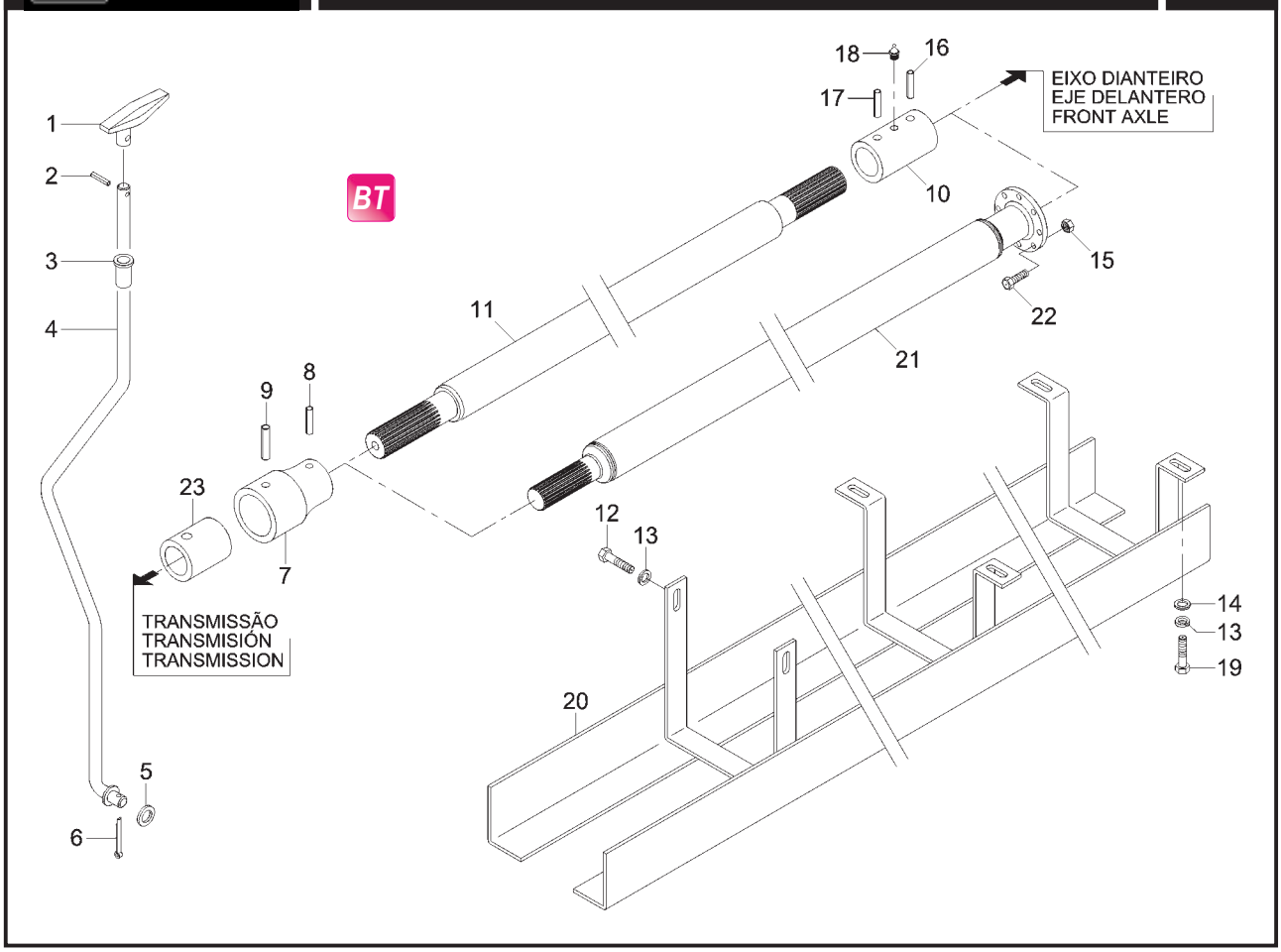

SISTEMA DA TRANSMISSÃO - CARDAN, PROTETOR DO CARDAN E ACIONAMENTO DA TRAÇÃO DIANTEIRA SIST. DE LA TRANSMISIÓN - CARDÁN, PROTECTOR DEL CARDÁN Y ACCIONAMIENTO DE LA TRACCIÓN DELANTERA TRANSMISSION SYSTEM - DRIVELINE, DRIVELINE SHIELD AND 4WD							
ITEM	CÓDIGO Nº DE PIEZAS CODE	QNT. CT. QTY.	DENOMINAÇÃO / DENOMINACIÓN / DENOMINATION			BX 6.180	BX 6.150
1	8009.104.266.00.5	01	Manípulo Tomada de Força	Perilla Toma de Fuerza	Power Intake Knob	X	X
2	4006.010.055.00.5	01	Bucha Elástica	Buje Elástica	Spring Bushing	X	X
3	8009.107.022.00.9	01	Bucha do Piso	Buje del Piso	Floor Bushing	X	X
4	8013.109.024.00.5	01	Haste de Tração Dianteira	Mástil de Tracción Delantera	Front Traction Lever	X	X
5	4103.011.017.01.7	01	Arruela Lisa A13	Arandela Lisa A13	Flat Washer A13	X	X
6	4009.010.006.00.2	01	Contrapino	Contraperno	Cotter Pin	X	X
7	8013.109.021.00.1	01	Luva de Acoplamento	Manguito de Acoplamiento	Coupling Sleeve	X	X
8	4006.011.055.00.4	01	Bucha Elástica	Buje Elástica	Spring Bushing	X	X
9	4006.010.100.00.1	01	Bucha Elástica	Buje Elástica	Spring Bushing	X	X
10	8009.103.102.00.3	01	Luva de Arraste	Manguito de Arrastre	Carrier Sleeve		X
11	8013.109.023.00.7	01	Conj. Eixo Cardan	Conj. Eje Cardán	Driveline Shaft Set		X
12	4101.048.006.05.2	02	Parafuso Sext. M10 x 25	Tornillo Hex. M10 x 25	Hex. Bolt M10 x 25	X	X
13	4103.011.015.01.1	06	Arruela Lisa A10,5	Arandela Lisa A10,5	Flat Washer A10,5	X	X
14	4103.012.010.01.1	04	Arruela de Pressão A10	Arandela de Presión A10	Spring Washer A10	X	X
15	4102.025.009.02.8	08	Porca M10	Tuerca M10	Nut M10	X	
16	4006.010.095.00.1	01	Bucha Elástica	Buje Elástica	Spring Bushing		X
17	4006.011.051.00.3	01	Bucha Elástica	Buje Elástica	Spring Bushing		X
18	4003.010.015.00.6	01	Graxeira	Engrasadora	Grease Fitting		X
19	4101.048.005.05.4	04	Parafuso M10 x 20	Tornillo M10 x 20	Bolt M10 x 20	X	X
BT 20	8013.109.015.00.3	01	Conj. Protetor do Cardan	Conj. Protector del Cardán	Driveline Protection Set	X	X
BT 21	8013.109.036.00.9	01	Conj. Eixo Cardan	Conj. Eje Cardán	Driveline Shaft Set	X	
22	4101.037.099.02.7	08	Parafuso M10 x 35	Tornillo M10 x 35	Bolt M10 x 35	X	
23	8013.109.022.00.9	01	Capa da Luva	Capa del Manguito	Sleeve Cover	X	X

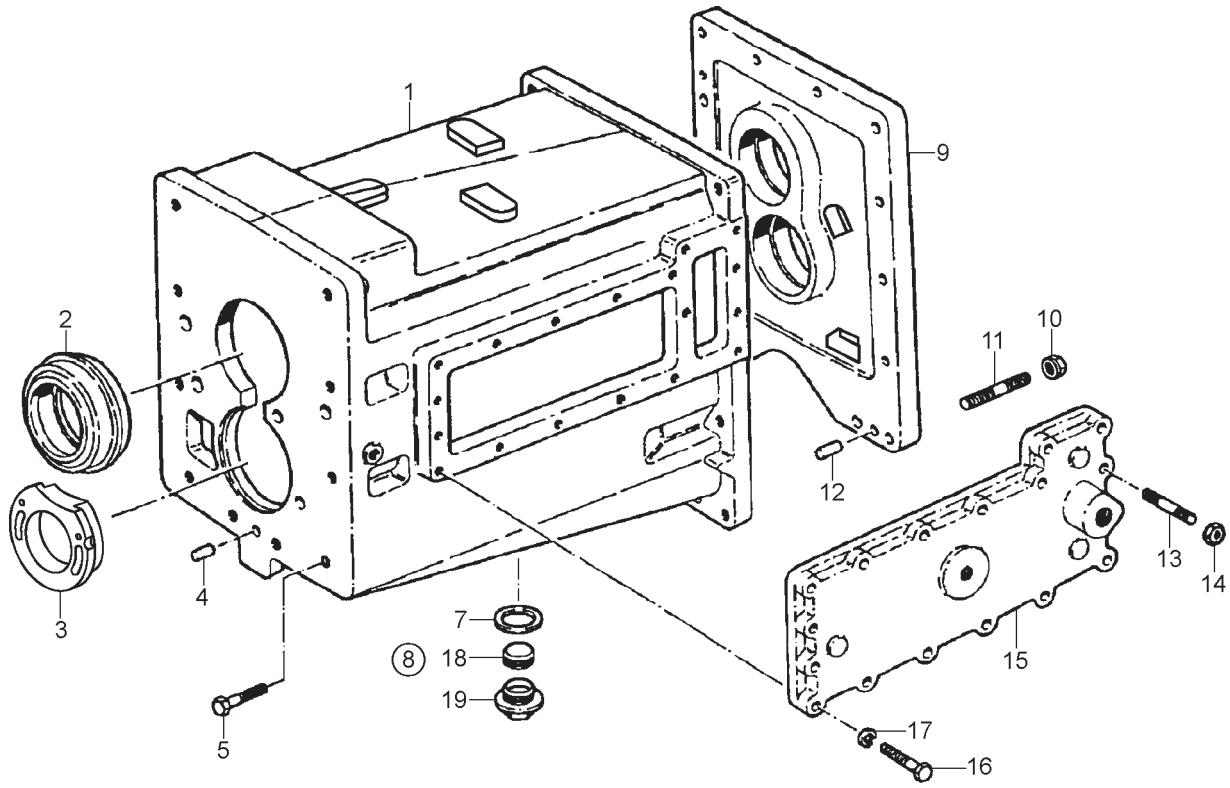

SISTEMA DA TRANSMISSÃO - CARCAÇA DA CAIXA DE VELOCIDADES SISTEMA DE LA TRANSMISIÓN - CARCAÇA DE LA CAJA DE VELOCIDAD TRANSMISSION SYSTEM - GEARSHIFT HOUSING							
ITEM	CÓDIGO Nº DE PIEZAS CODE	QNT. CT. QTY.	DENOMINAÇÃO / DENOMINACIÓN / DENOMINATION			BX 6.180	BX 6.150
1	8013.104.231.00.1	01	Carcaça da Caixa de Velocidades	Carcaza de la Caja de Velocidad	Gearshift Housing	X	X
2	8013.104.031.00.5	01	Suporte do Rolamento	Soporte del Rodamiento	Bearing Support	X	X
3	8013.104.234.00.5	01	Suporte da Bomba	Soporte de la bomba	Pump Support	X	X
4	4004.010.089.00.9	01	Pino	Perno	Pivot	X	X
5	4101.048.080.05.7	02	Parafuso M16 x 50	Tornillo M16 x 50	Bolt M16 x 50		X
5	8013.104.734.00.4	08	Parafuso Flange M16 x 60	Tornillo Pletina M16 x 60	Flange Bolt M16 x 60	X	
7	8010.104.081.00.6	01	Anel O	Anillo “O”	O-Ring	X	X
8	8009.104.022.00.2	01	Bujão (inclui itens 18 e 19)	Tapón (inclui itenes 18 y 19)	Plug (include items 18 and 19)	X	X
9	8013.104.032.00.3	01	Tampa da Caixa	Tapa de la Caja	Gearshift Cover	X	X
10	4102.011.020.06.2	14	Porca M16	Tuerca M16	Nut M16		X
10	4102.025.009.02.8	14	Porca	Tuerca	Nut	X	
11	4101.050.068.02.4	12	Prisioneiro M16 x 80	Espárrago M16 x 80	Stud M16 x 80	X	X
11	4101.050.066.02.8	02	Prisioneiro M16 x 70	Espárrago M16 x 70	Stud M16 x 70	X	X
12	4004.010.092.00.3	02	Pino	Perno	Pivot	X	X
13	4101.051.015.05.7	02	Prisioneiro M10 x 35	Espárrago M10 x 35	Stud M10 x 35	X	X
14	4102.011.011.05.3	02	Porca M12	Tuerca M12	Nut M12	X	X
15	8013.104.034.00.9	01	Tampa Lateral	Tapa Lateral	Lateral Cover	X	X
16	4101.048.010.05.4	15	Parafuso M10 x 40	Tornillo M10 x 40	Bolt M10 x 40	X	X
17	4103.012.010.01.1	17	Arruela de Pressão B10	Arandela de Presión B10	Spring Washer B10	X	X
18	8013.104.699.00.9	01	Imã	Imán	Magnet	X	X
19	8013.104.694.00.0	01	Tampão	Tapón	Cover	X	X

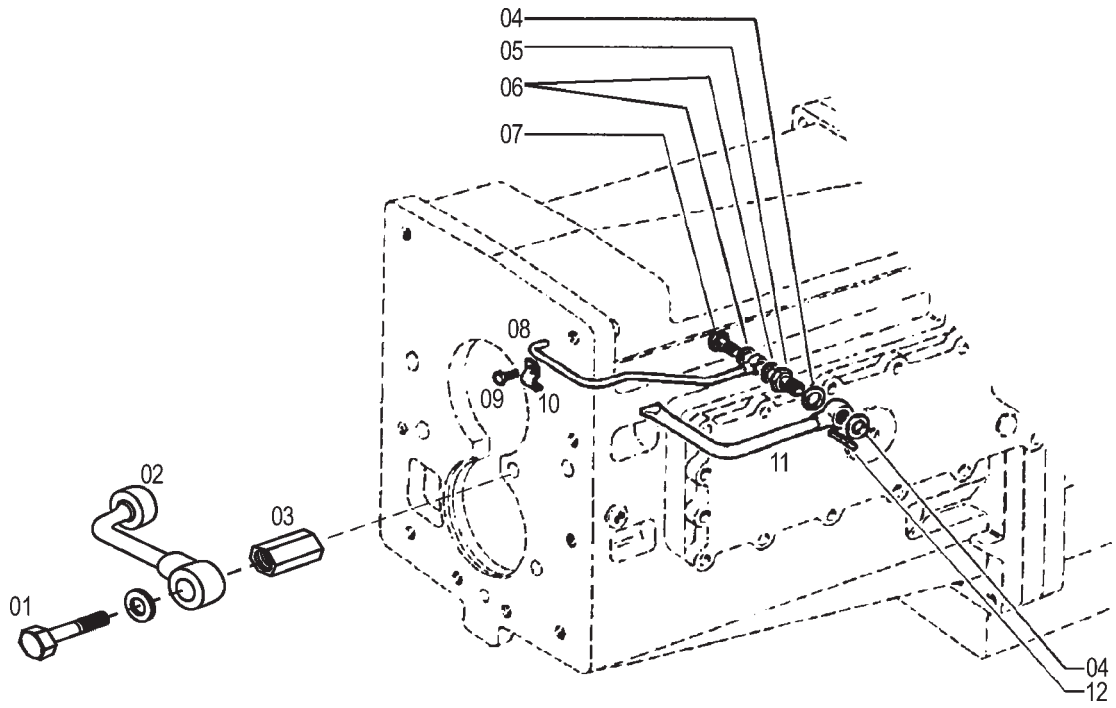

ITEM	CÓDIGO Nº DE PIEZAS CODE	QNT. CT. QTY.	DENOMINAÇÃO / DENOMINACIÓN / DENOMINATION			BX 6.180	BX 6.150
			SISTEMA DA TRANSMISSÃO - CAIXA DE CÂMBIO SISTEMA DE LA TRANSMISIÓN - CAJA DE CAMBIO TRANSMISSION SYSTEM - GEARBOX				
1	4101.055.023.04.0	02	Parafuso Ôco	Tornillo Hueco	Hollow Screw	X	X
2	8013.104.247.00.7	01	Tubo	Caño	Pipe	X	X
3	8013.104.248.00.5	01	Redução Sext.	Reducción Hex.	Hex. Reduction	X	X
4	4014.010.030.00.2	02	Anel de Vedação	Anillo de Vedación	Sealing Ring	X	X
5	8013.104.042.00.2	01	Parafuso Ôco	Tornillo Hueco	Hollow Screw	X	X
6	4014.010.009.00.6	02	Anel de Vedação	Anillo de Vedación	Sealing Ring	X	X
7	8007.101.186.00.2	01	Parafuso Ôco	Tornillo Hueco	Hollow Screw	X	X
8	8013.104.237.00.8	01	Tubo	Caño	Pipe	X	X
9	4101.047.065.05.9	01	Parafuso M16 x 12	Tornillo M16 x 12	Screw M16 x 12	X	X
10	8103.104.040.00.6	01	Abraçadeira	Abrazadera	Clamp	X	X
11	8013.104.041.00.4	01	Tubo	Caño	Pipe	X	X
12	4006.010.057.00.1	01	Contrapino	Contraperno	Cotter Pin	X	X

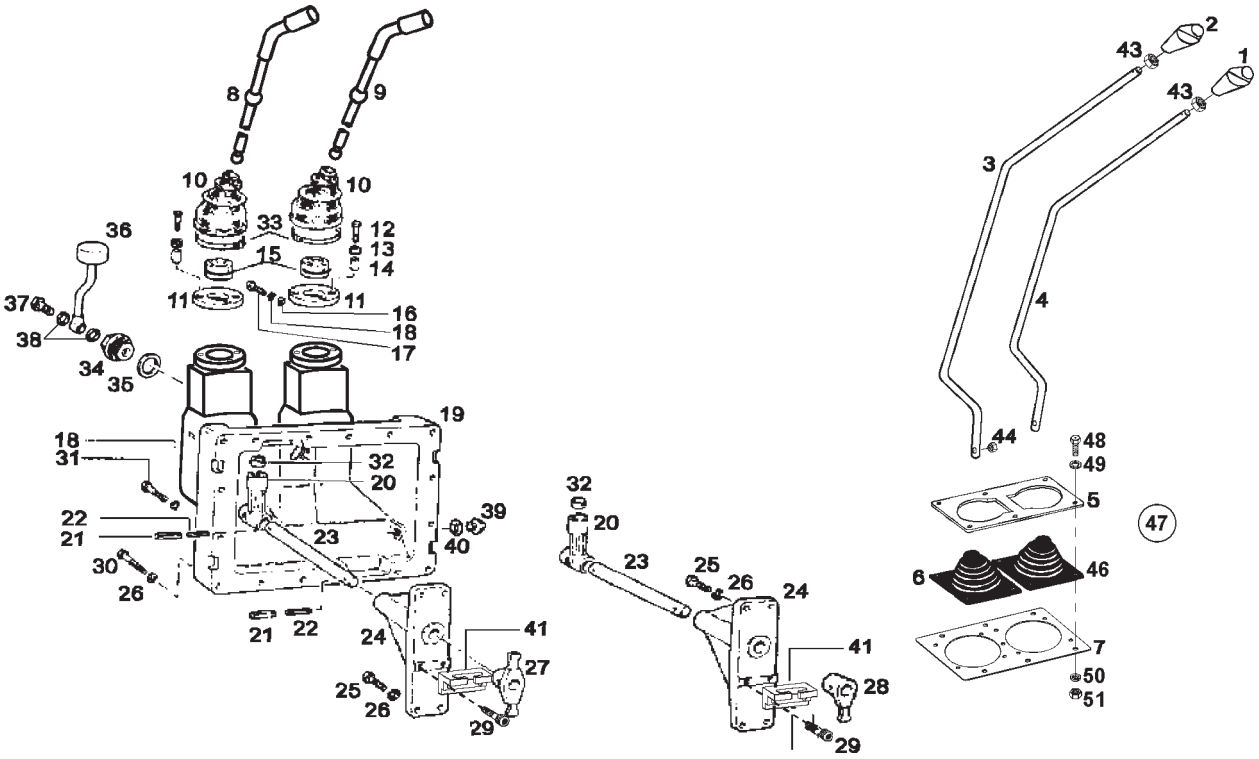

SISTEMA DA TRANSMISSÃO - MANDO PARA CAIXA DE VELOCIDADES SISTEMA DE LA TRANSMISIÓN - MANDO PARA CAJA DE VELOCIDAD TRANSMISSION SYSTEM - GEARSHIFT CONTROL							
ITEM	CÓDIGO Nº DE PIEZAS CODE	QNT. CT. QTY.	DENOMINAÇÃO / DENOMINACIÓN / DENOMINATION			BX 6.180	BX 6.150
1	8013.104.609.00.8	01	Manípulo de Grupos	Perilla de Grupos	Group Knob	X	X
2	8013.104.610.00.6	01	Manípulo de Velocidades	Perilla de Velocidades	Speed Knob	X	X
3	8013.104.614.00.8	01	Conj. Alavanca de Marchas	Conj. Palanca de Cambio	Gearshift Lever Set	X	X
4	8013.104.616.00.3	01	Conj. Alavanca de Grupos	Conj. Palanca de Grupos	Group Lever Set	X	X
5	8013.107.257.00.3	01	Fixador Fechamento	Fijador Cerramiento	Stopping Attachment	X	X
6	8013.104.209.00.7	01	Protetor Dianteiro	Protector Delantero	Front Protector	X	X
7	8013.107.259.00.9	01	Suporte do Fechamento	Soporte del Cerramiento	Stopping Support	X	X
8	8013.104.310.00.3	01	Alavanca Inferior	Palanca Inferior	Inferior Lever	X	X
9	8013.104.229.00.5	01	Alavanca Inferior	Palanca Inferior	Inferior Lever	X	X
10	8013.104.133.00.9	02	Coifa	Coifa	Coif	X	X
11	8013.104.134.00.7	02	Arruela	Arandela	Collar	X	X
12	4101.045.014.04.2	06	Parafuso M6 x 30	Tornillo M6 x 30	Screw M6 x 30	X	X
13	4018.010.045.00.1	06	Mola Prato	Resorte Plato	Plate Spring	X	X
14	8013.104.135.00.4	06	Espaçador	Espaciador	Spacer	X	X
15	8013.104.136.00.2	04	Assento	Asiento	Seat	X	X
16	4103.011.013.01.6	02	Arruela Plana AM8	Arandela Plan AM8	Flat Collar AM8	X	X
17	4101.022.070.05.8	02	Parafuso M8 x 25	Tornillo M8 x 25	Bolt M8 x 25	X	X
18	4103.018.021.00.4	02	Arruela de Pressão	Arandela de Presión	Pressure Collar	X	X
19	8013.104.227.00.9	01	Tampa Acionamento Câmbio	Tapa Accionamiento Cambio	Gearshift Activation Cover	X	X
20	8013.104.138.00.8	02	Alavanca	Palanca	Lever	X	X
21	4006.011.047.00.1	04	Contrapino	Contraperno	Cotter Pin	X	X
22	4006.010.089.00.4	04	Pino	Perno	Pivot	X	X
23	8013.104.139.00.6	02	Eixo	Eje	Axle	X	X
24	8013.104.140.00.4	02	Suporte	Soporte	Support	X	X
25	4101.048.006.05.2	08	Parafuso M10 x 25	Tornillo M10 x 25	Bolt M10 x 25	X	X
26	4103.013.034.01.0	24	Arruela de Pressão B10	Arandela de Presión B10	Pressure Collar B10	X	X
27	8013.104.141.00.2	01	Balancim de Marchas	Balancin de Cambio	Gearshift Pendulum	X	X
28	8013.104.142.00.0	01	Balancim de Grupos	Balancin de Grupos	Group Pendulum	X	X
29	4101.037.085.05.9	04	Parafuso M8 x 30	Tornillo M8 x 30	Bolt M8 x 30	X	X

SISTEMA DA TRANSMISSÃO - MANDO PARA CAIXA DE VELOCIDADES
SISTEMA DE LA TRANSMISIÓN - MANDO PARA CAJA DE VELOCIDAD
TRANSMISSION SYSTEM - GEARSHIFT CONTROL

ITEM	CÓDIGO Nº DE PIEZAS CODE	QNT. CT. QTY.	DENOMINAÇÃO / DENOMINACIÓN / DENOMINATION			BX 6.180	BX 6.150
30	4101.045.057.05.8	04	Parafuso M10 x 55	Tornillo M10 x 55	Bolt M10 x 55	X	X
31	4101.048.008.05.8	12	Parafuso M10 x 30	Tornillo M10 x 30	Bolt M10 x 30	X	X
32	8013.104.143.00.8	02	Bucha	Buje	Bushing	X	X
33	7015.008.046.00.6	02	Abraçadeira	Abrazadera	Clamp	X	X
34	8013.104.144.00.6	01	Tampão	Tapón	Cover	X	X
35	8010.104.081.00.6	01	Anel O	Anillo “O”	O-Ring	X	X
36	8009.105.078.00.3	01	Respiro	Respiradero	Breather	X	X
37	4101.055.023.04.0	01	Parafuso Ôco	Tornillo Hueco	Hollow Screw	X	X
38	4014.010.020.00.3	02	Anel de Vedação	Anillo de Vedación	Sealing Ring	X	X
39	8013.104.145.00.3	01	Tampão	Tapón	Cover	X	X
40	8013.104.146.00.1	01	Anel O	Anillo “O”	O-Ring	X	X
41	8013.104.149.00.5	02	Trava	Traba	Locking	X	X
43	4102.011.011.05.3	02	Porca Sext. M10	Tuerca Hex. M10	Hex. Nut M10	X	X
44	4102.014.011.05.0	02	Porca Freno M8	Tuerca Freno M8	Brake Nut M8	X	X
46	8013.104.208.00.9	01	Protetor Traseiro	Protector Trasero	Rear Protector	X	X
47	8013.107.258.00.1	01	Conj. Fechamento Alavancas	Conj. Cerramiento Palancas	Lever Stopping Set	X	X
48	4101.047.068.05.3	09	Parafuso M6 x 20	Tornillo M6 x 20	Bolt M6 x 20	X	X
49	4103.024.008.01.1	09	Arruela 6,4	Arandela 6,4	Washer 6,4	X	X
50	4103.012.007.01.7	09	Arruela de Pressão A6	Arandela de Presión A6	Spring Washer A6	X	X
51	4102.011.005.05.5	08	Porca Sext. M6	Tuerca Hex. M6	Hex. Nut M6	X	X

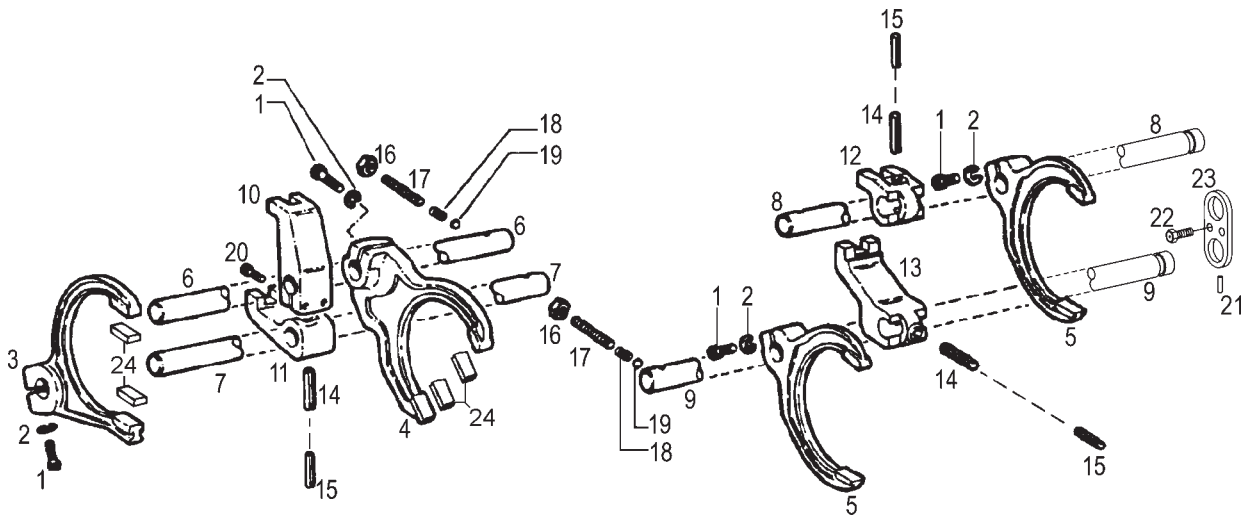

SISTEMA DA TRANSMISSÃO - GARFOS SELETORES SISTEMA DE LA TRANSMISIÓN - GARFIOS SELECTORES TRANSMISSION SYSTEM - SELECTORS FORKS						BX 6.180	BX 6.150
ITEM	CÓDIGO Nº DE PIEZAS CODE	QNT. CT. QTY.	DENOMINAÇÃO / DENOMINACIÓN / DENOMINATION				
1	4101.037.085.05.9	12	Parafuso Cil. M8x30	Tornillo Cil. M8x30	Cyl. Bolt M8x30	X	X
2	4103.012.009.01.3	12	Arruela de Pressão B8	Arandela de Presión B8	Spring Washer B8	X	X
3	8013.104.737.00.7	01	Garfo de 1ª e 2ª	Horquilla de 1ª y 2ª	1ª and 2ª Fork	X	X
4	8013.104.738.00.5	01	Garfo de 3ª e 4ª	Horquilla de 3ª y 4ª	3ª and 4ª Fork	X	X
5	8013.104.739.00.3	01	Garfo A/B e B/R	Horquilla A/B y B/R	A/B and B/R Fork	X	X
6	8013.104.158.00.6	01	Haste 3ª e 4ª	Varilla 3ª y 4ª	3ª and 4ª Lever	X	X
7	8013.104.157.00.8	01	Haste 1ª e 2ª	Varilla 1ª y 2ª	1ª and 2ª Lever	X	X
8	8013.104.584.00.3	01	Haste B e R	Varilla B y R	B and R Lever	X	X
9	8013.104.585.00.0	01	Haste A e M	Varilla A y M	A and M Lever	X	X
10	8013.104.151.00.1	01	Arrastador 3ª e 4ª	Arrastrador 3ª y 4ª	3ª and 4ª Driver	X	X
11	8013.104.150.00.3	01	Arrastador 1ª e 2ª	Arrastrador 1ª y 2ª	1ª and 2ª Driver	X	X
12	8013.104.225.00.3	01	Arrastador B e R	Arrastrador B y R	B and R Driver	X	X
13	8013.104.224.00.6	01	Arrastador A e M	Arrastrador A y M	A and M Driver	X	X
14	4006.011.051.00.3	03	Pino	Perno	Pivot	X	X
15	4006.011.091.00.0	03	Pino	Perno	Pivot	X	X
16	4102.011.014.05.7	04	Porca M12	Tuerca M12	Nut M12	X	X
17	4101.040.061.02.2	04	Haste	Varilla	Lever	X	X
18	8009.104.084.00.2	04	Mola	Resorte	Spring	X	X
19	4007.010.010.00.8	04	Esfera	Esfera	Ball	X	X
20	4101.037.084.05.2	02	Parafuso Cil. M8x25	Tornillo Cil. M8x25	Cyl. Bolt M8x25	X	X
21	8013.104.657.00.7	01	Trava	Traba	Locking	X	X
22	4101.045.016.05.4	02	Parafuso M6x40	Tornillo M6x40	Screw M6x40	X	X
23	8013.104.656.00.9	01	Mancal	Cojinete	Bearing	X	X
24	8013.104.740.00.1	12	Patim de Nylon	Patin de Nylon	Nylon Skid	X	X

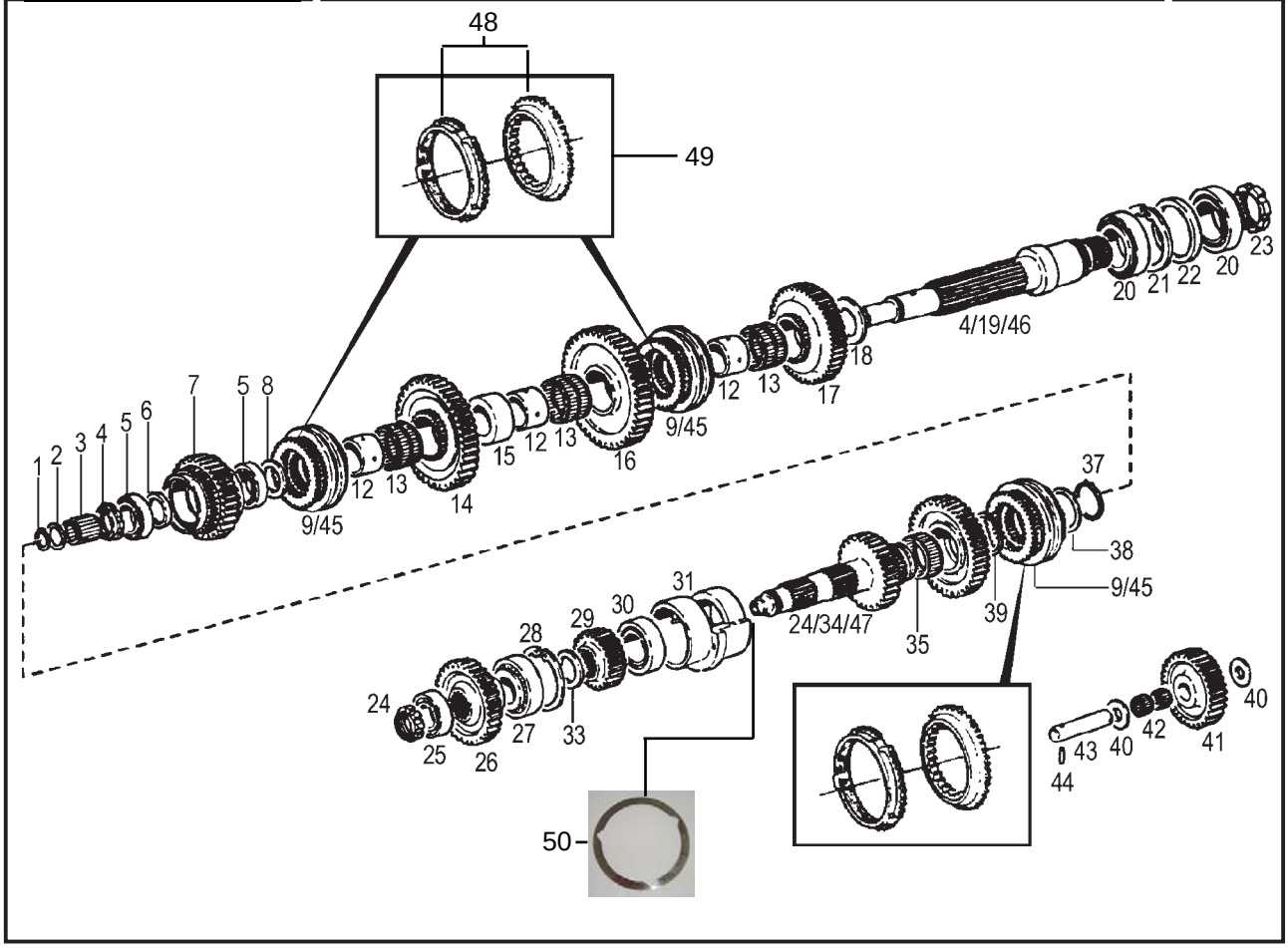

SISTEMA DA TRANSMISSÃO - EIXOS E ENGRENAGENS SISTEMA DE LA TRANSMISIÓN - EJES Y ENGRANAJES TRANSMISSION SYSTEM - AXLES AND GEARS						BX 6.180	BX 6.150
ITEM	CÓDIGO Nº DE PIEZAS CODE	QNT. CT. QTY.	DENOMINAÇÃO / DENOMINACIÓN / DENOMINATION				
1	4008.010.032.00.0	01	Anel Trava	Anillo Traba	Locking Ring	X	X
2	8009.104.360.00.6	01	Arruela	Arandela	Washer	X	X
3	4001.047.093.00.4	01	Rolamento Agulhas	Rodamiento Agujas	Needle Bearing	X	X
4	8009.104.405.00.9	01	Porca	Tuerca	Nut	X	X
5	4001.033.095.00.5	02	Rolamento	Rodamiento	Bearing	X	X
6	8009.104.536.00.1	01	Espaçador - 10,00	Espaciador - 10,00	Spacer - 10,00	X	X
6	8009.104.536.01.9	01	Espaçador - 9,93	Espaciador - 9,93	Spacer - 9,93	X	X
6	8009.104.536.02.7	01	Espaçador - 9,86	Espaciador - 9,86	Spacer - 9,86	X	X
6	8009.104.536.03.5	01	Espaçador - 9,79	Espaciador - 9,79	Spacer - 9,79	X	X
6	8009.104.536.04.3	01	Espaçador - 9,72	Espaciador - 9,72	Spacer - 9,72	X	X
6	8009.104.536.05.0	01	Espaçador - 9,65	Espaciador - 9,65	Spacer - 9,65	X	X
6	8009.104.536.06.8	01	Espaçador - 9,58	Espaciador - 9,58	Spacer - 9,58	X	X
7	8013.104.047.00.1	01	Engrenagem 3ª Z=37	Engranaje 3ª Z=37	Gear 3ª Z=37	X	X
8	8009.104.428.00.1	01	Distanciador	Distanciador	Spacer	X	X
9	8013.104.742.00.7	01	Jogo de Sincronizados (inclui item	Juego de Sincronizados (inclui item	Synchronizer Set (include item	X	X
			45)	45)	45)		
12	8009.104.038.00.8	04	Anel Interno	Anillo Interno	Inside Ring	X	X
13	4001.048.029.01.5	04	Rolamento Agulhas	Rodamiento Agujas	Needle Bearing	X	X
14	8013.104.045.00.5	01	Engrenagem Z=51	Engranaje Z=51	Gear Z=51	X	X
15	8009.104.062.00.8	01	Espaçador	Espaciador	Spacer	X	X
16	8013.104.044.00.8	01	Engrenagem Z=54	Engranaje Z=54	Gear Z=54	X	X
17	8013.104.043.00.0	01	Engrenagem Z=46	Engranaje Z=46	Gear Z=46	X	X
18	8009.104.058.00.6	01	Espaçador	Espaciador	Spacer	X	X
19	8013.104.060.00.4	01	Eixo Saída (inclui itens 4, 46)	Eje Salída (inclui itenes 4, 46)	Output Axle (include items 4, 46)	X	X
20	4001.033.100.00.3	02	Rolamento Axial 115x4 DIN00472	Rodamiento Axial 115x4 DIN00472	Axial Bearing 115x4 DIN00472	X	X
21	4008.011.062.00.6	01	Anel Trava	Anillo Traba	Locking Ring	X	X
22	8013.104.054.00.7	01	Distanciador	Distanciador	Spacer	X	X
23	8013.104.046.00.3	01	Porca	Tuerca	Nut	X	X
24	8013.104.055.00.4	01	Porca	Tuerca	Nut	X	X

SISTEMA DA TRANSMISSÃO - EIXOS E ENGRENAGENS
SISTEMA DE LA TRANSMISIÓN - EJES Y ENGRANAJES
TRANSMISSION SYSTEM - AXLES AND GEARS

ITEM	CÓDIGO Nº DE PIEZAS CODE	QNT. CT. QTY.	DENOMINAÇÃO / DENOMINACIÓN / DENOMINATION			BX 6.180	BX 6.150
25	4001.018.055.00.8	01	Rolamento	Rodamiento	Bearing	X	X
26	8013.104.052.00.1	01	Engrenagem Z=37	Engranaje Z=37	Gear Z=37	X	X
27	4001.033.059.00.1	01	Rolamento	Rodamiento	Bearing	X	X
28	4008.011.061.00.8	03	Anel Trava	Anillo Traba	Locking Ring	X	X
29	8013.104.050.00.5	01	Engrenagem 1ª	Engranaje 1ª	Gear 1ª	X	X
30	8009.104.411.00.7	02	Rolamento	Rodamiento	Bearing	X	X
31	8013.104.049.00.7	01	Suporte Rolamento	Soporte Rodamiento	Bearing Support	X	X
33	8009.104.472.00.9	01	Espaçador - 5,00	Espaciador - 5,00	Spacer - 5,00	X	X
33	8009.104.473.00.7	01	Espaçador - 4,42	Espaciador - 4,42	Spacer - 4,42	X	X
33	8009.104.474.00.5	01	Espaçador - 4,35	Espaciador - 4,35	Spacer - 4,35	X	X
33	8009.104.475.00.2	01	Espaçador - 4,28	Espaciador - 4,28	Spacer - 4,28	X	X
33	8009.104.476.00.0	01	Espaçador - 4,21	Espaciador - 4,21	Spacer - 4,21	X	X
33	8009.104.477.00.8	01	Espaçador - 4,14	Espaciador - 4,14	Spacer - 4,14	X	X
33	8009.104.478.00.6	01	Espaçador - 4,07	Espaciador - 4,07	Spacer - 4,07	X	X
33	8009.104.479.00.4	01	Espaçador - 4,00	Espaciador - 4,00	Spacer - 4,00	X	X
33	8013.104.668.00.4	01	Espaçador - 3,90	Espaciador - 3,90	Spacer - 3,90	X	X
33	8013.104.669.00.2	01	Espaçador - 3,80	Espaciador - 3,80	Spacer - 3,80	X	X
33	8013.104.670.00.6	01	Espaçador - 3,70	Espaciador - 3,70	Spacer - 3,70	X	X
33	8013.104.671.00.8	01	Espaçador - 3,60	Espaciador - 3,60	Spacer - 3,60	X	X
34	8013.104.233.00.7	01	Eixo	Eje	Axle	X	X
35	4001.048.032.00.1	01	Rolamento Agulhas	Rodamiento Agujas	Needle Bearing	X	X
36	8013.104.048.00.9	01	Engrenagem 4ª	Engranaje 4ª	Gear 4ª	X	X
37	4001.050.053.00.2	01	Anel Trava	Anillo Traba	Locking Ring	X	X
38	8013.104.056.00.2	01	Distanciador - 0,2	Distanciador - 0,2	Spacer - 0,2	X	X
38	8013.104.057.00.0	01	Distanciador - 0,3	Distanciador - 0,3	Spacer - 0,3	X	X
38	8013.104.058.00.8	01	Distanciador	Distanciador	Spacer	X	X
39	4001.050.054.00.0	02	Anel Trava	Anillo Traba	Locking Ring	X	X
40	8009.104.519.00.7	02	Anel de Apoio	Anillo Apoyo	Flange Ring	X	X
41	8013.104.051.00.3	01	Engrenagem Z=35	Engranaje Z=35	Gear Z=35	X	X
42	4001.047.101.00.5	02	Rolamento Agulhas	Rodamiento Agujas	Needle Bearing	X	X
43	8009.104.406.00.7	01	Eixo da Ré	Eje de la Re	Reverse Axle	X	X
44	4006.011.020.00.8	01	Pino Elástico	Perno Elástico	Elastic Pivot	X	X
45	8013.104.743.00.5	01	Sincronizador 1ª e 2ª	Sincronizador 1ª y 2ª	1st and 2nd Synchronizer	X	X
45	8013.104.744.00.3	01	Sincronizador 3ª e 4ª	Sincronizador 3ª y 4ª	3rd and 4th Synchronizer	X	X
45	8013.104.745.00.0	01	Sincronizador A - M	Sincronizador A - M	A - M Synchronizer	X	X
45	8013.104.746.00.8	01	Sincronizador B - R	Sincronizador B - R	B - R Synchronizer	X	X
46	8013.104.711.00.2	01	Eixo Saída	Eje Salída	Output Axle	X	X
47	8013.104.667.00.6	01	Eixo (inclui itens 24 e 34)	Eje (inclui itenes 24 y 34)	Axle (include items 24 and 34)	X	X
48	8009.104.550.00.2	01	Anel Sincronizador			X	X
49	8009.104.537.00.9	01	Corpo de Aclopamento			X	X
50	8009.104.429.00.9	01	Calço			X	X

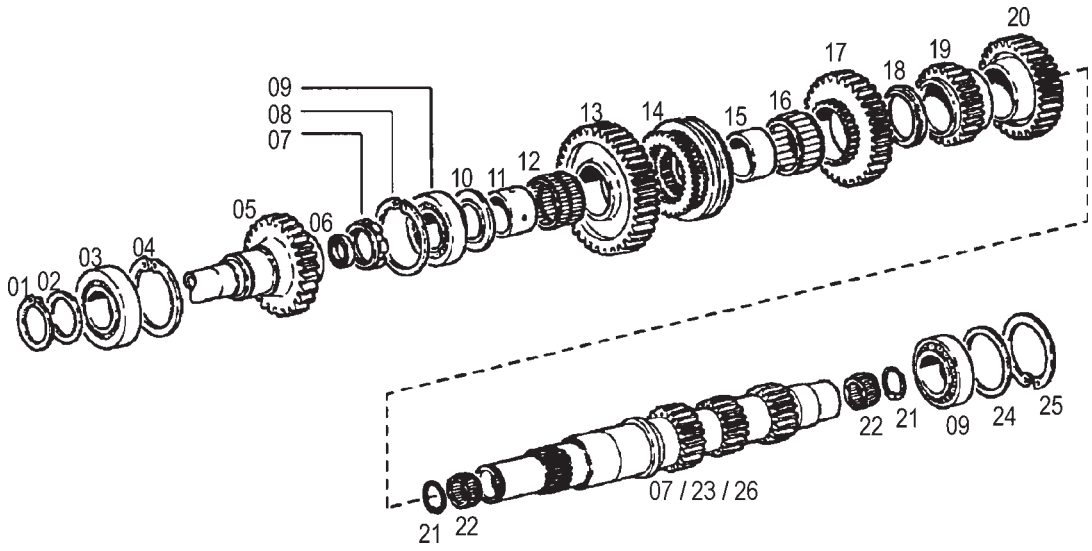

SISTEMA DA TRANSMISSÃO - EIXO DE SAÍDA SISTEMA DE LA TRANSMISIÓN - EJE DE SALÍDA TRANSMISSION SYSTEM - OUTPUT AXLE						BX 6.180	BX 6.150
ITEM	CÓDIGO Nº DE PIEZAS CODE	QNT. CT. QTY.	DENOMINAÇÃO / DENOMINACIÓN / DENOMINATION				
1	4008.010.058.00.5	01	Anel Trava	Anillo Traba	Locking Ring	X	X
2	8013.104.063.00.8	01	Espaçador	Espaciador	Spacer	X	X
3	8013.104.061.00.2	01	Rolamento	Rodamiento	Bearing	X	X
4	4008.011.065.00.9	01	Anel Trava	Anillo Traba	Locking Ring	X	X
5	8013.104.232.00.9	01	Eixo Impulsor	Eje Impulsor	Impulse Axle	X	X
6	8013.104.062.00.0	01	Retentor	Retén	Seal	X	X
7	8013.104.070.00.3	01	Porca	Tuerca	Nut	X	X
8	4008.011.061.00.8	03	Anel Trava	Anillo Traba	Locking Ring	X	X
9	4001.032.061.00.8	02	Rolamento	Rodamiento	Bearing	X	X
10	8009.104.340.00.8	01	Espaçador	Espaciador	Spacer	X	X
11	8009.104.038.00.8	04	Anel Interno	Anillo Interno	Inside Ring	X	X
12	4001.048.029.01.5	04	Rolamento Agulhas	Rodamiento Agujas	Needle Bearing	X	X
13	8013.104.064.00.6	01	Engrenagem 1ª	Engranaje 1ª	Gear 1ª	X	X
14	8013.104.743.00.5	01	Sincronizador 1ª e 2ª	Sincronizador 1ª y 2ª	1st and 2nd Synchronizer	X	X
15	8009.104.046.00.1	01	Anel Interno	Anillo Interno	Inside Ring	X	X
16	4001.048.033.00.9	01	Rolamento Agulhas	Rodamiento Agujas	Needle Bearing	X	X
17	8013.104.065.00.3	01	Engrenagem 2ª Z=42	Engranaje 2ª Z=42	Gear 2ª Z=42	X	X
18	8009.104.048.00.7	01	Espaçador	Espaciador	Spacer	X	X
19	8013.104.066.00.1	01	Engrenagem 4ª Z=29	Engranaje 4ª Z=29	Gear 4ª Z=29	X	X
20	8013.104.067.00.9	01	Engrenagem de Alta	Engranaje de Alta	High Gear	X	X
21	4001.050.039.00.1	02	Anel Trava	Anillo Traba	Locking Ring	X	X
22	4001.048.025.00.5	01	Rolamento Agulhas	Rodamiento Agujas	Needle Bearing	X	X
23	8013.104.069.00.5	01	Eixo Secundário (inclui itens 7 e	Eje Secundario (inclui itenes 7 y	Secundary Axle (include items	X	X
			26)	26)	7 and 26)		
24	8007.104.042.00.4	01	Anel Calço - 0,10	Anillo Calzo - 0,10	Wedge Ring - 0,10	X	X
24	8007.104.043.00.2	01	Anel Calço - 0,15	Anillo Calzo - 0,15	Wedge Ring - 0,15	X	X
24	8007.104.044.00.0	01	Anel Calço - 0,25	Anillo Calzo - 0,25	Wedge Ring - 0,25	X	X
24	8007.104.045.00.7	01	Anel Calço - 0,30	Anillo Calzo - 0,30	Wedge Ring - 0,30	X	X
24	8007.104.046.00.5	01	Anel Calço - 0,75	Anillo Calzo - 0,75	Wedge Ring - 0,75	X	X

SISTEMA DO MOTOR - BLOCO DO MOTOR
SISTEMA DEL MOTOR - BLOC DEL MOTOR
ENGINE SYSTEM - ENGINE BLOCK

ITEM	CÓDIGO Nº DE PIEZAS CODE	QNT. CT. QTY.	DENOMINAÇÃO / DENOMINACIÓN / DENOMINATION			BX 6.180	BX 6.150
24	8007.104.047.00.3	01	Anel Calço - 2,00	Anillo Calzo - 2,00	Wedge Ring - 2,00	X	X
24	8007.104.048.00.1	01	Anel Calço - 3,00	Anillo Calzo - 3,00	Wedge Ring - 3,00	X	X
25	4008.011.061.00.8	01	Anel Trava	Anillo Traba	Locking Ring	X	X
26	8013.104.709.00.6	01	Eixo Secundário	Eje Secundario	Secundary Axle	X	X

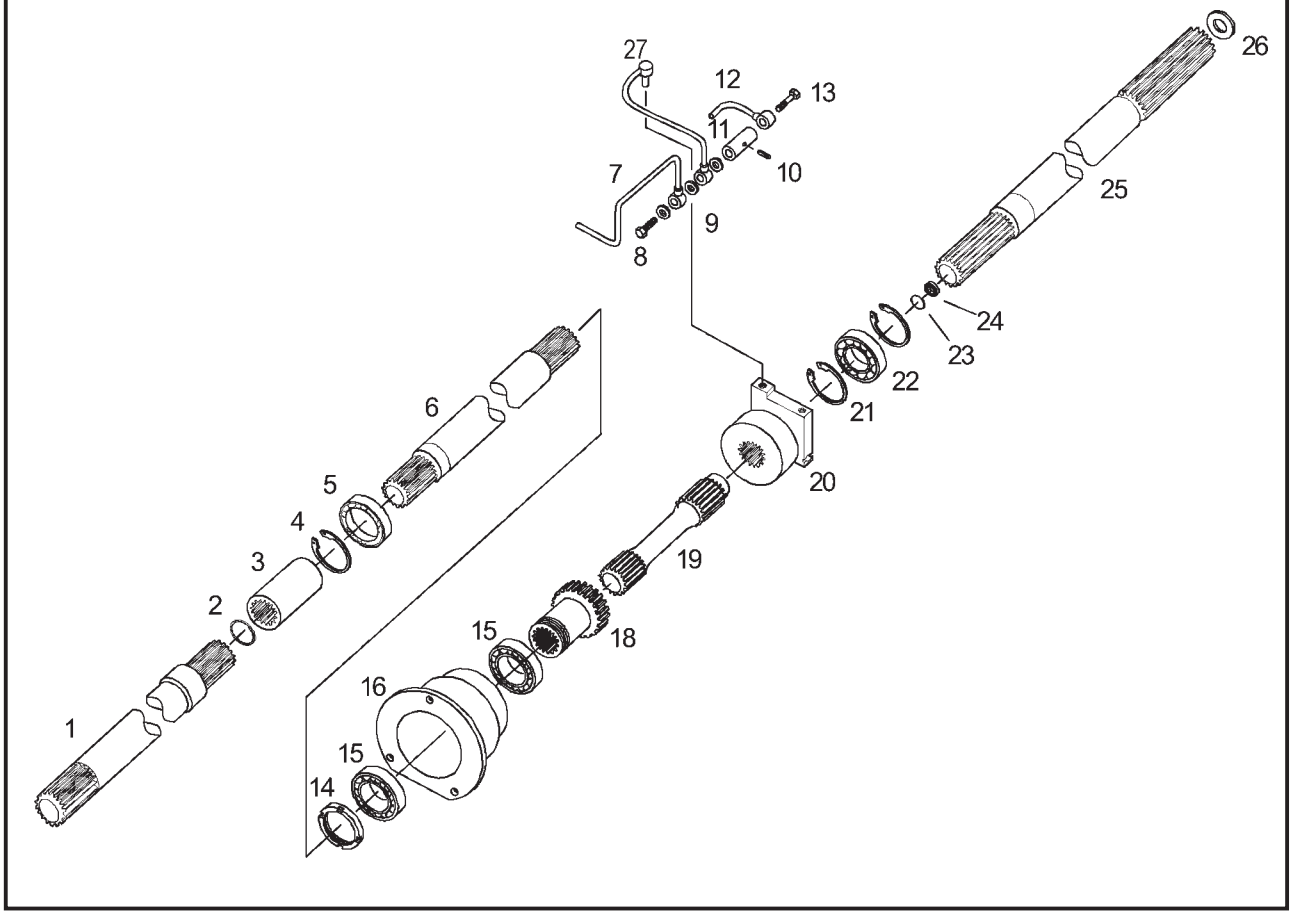

SISTEMA DA TRANSMISSÃO - TRANSMISSÃO DE POTÊNCIA (TDP) SISTEMA DE LA TRANSMISIÓN - TRANSMISIÓN DE POTENCIA (TDP) TRANSMISSION SYSTEM - POTENCY TRANSMISSION (PTO)						BX 6.180	BX 6.150
ITEM	CÓDIGO Nº DE PIEZAS CODE	QNT. CT. QTY.	DENOMINAÇÃO / DENOMINACIÓN / DENOMINATION				
1	8013.104.222.00.0	01	Eixo	Eje	Axle	X	X
2	4008.011.019.00.6	01	Anel de Vedação	Anillo de Vedación	Sealing Ring	X	X
3	8013.104.104.00.0	01	Luva	Manguito	Sleeve	X	X
4	4001.050.039.00.1	01	Anel	Anillo	Ring	X	X
5	4001.048.025.00.5	01	Rolamento	Rodamiento	Bearing	X	X
6	8013.104.219.00.6	01	Eixo	Eje	Axle	X	X
7	8013.104.239.00.4	01	Tubo de Lubrificação	Canõ de Lubrificación	Lubrication Pipe	X	X
8	4101.055.015.04.6	01	Parafuso Ôco	Tornillo Hueco	Hollow Screw	X	X
9	4014.010.020.00.3	07	Anel de Vedação	Anillo de Vedación	Sealing Ring	X	X
10	4006.013.091.00.7	01	Pino Elástico	Perno Elástico	Elastic Pivot	X	X
11	8013.104.161.00.0	01	Nípel Distribuidor	Niple Distribuidor	Distributor Niple	X	X
12	8013.104.240.00.2	01	Tubo de Lubrificação	Canõ de Lubrificación	Lubrication Pipe	X	X
13	4101.055.023.04.0	02	Parafuso Ôco	Tornillo Hueco	Hollow Screw	X	X
14	8009.104.405.00.9	01	Porca	Tuerca	Nut	X	X
15	4001.033.095.00.5	02	Rolamento	Rodamiento	Bearing	X	X
16	8013.104.250.00.1	01	Suporte do Rolamento	Soporte del Rodamiento	Bearing Support	X	X
18	8013.104.251.00.9	01	Engrenagem	Engranaje	Gear	X	X
19	8013.104.220.00.4	01	Eixo	Eje	Axle	X	X
20	8013.104.223.00.8	01	Conj. Embreagem	Conj. Embrague	Clutch Set	X	X
21	4008.011.049.00.3	02	Anel de Segurança	Anillo de Seguridad	Safety Ring	X	X
22	4001.019.022.00.7	01	Rolamento	Rodamiento	Bearing	X	X
23	4001.050.030.00.0	01	Anel de Segurança	Anillo de Seguridad	Safety Ring	X	X
24	4001.047.099.00.1	01	Rolamento	Rodamiento	Bearing	X	X
25	8013.104.221.00.2	01	Eixo	Eje	Axle	X	X
26	8013.104.130.00.5	01	Calço - 2,00	Calzo - 2,00	Shim - 2,00	X	X
26	8013.104.130.01.3	01	Calço - 0,30	Calzo - 0,30	Shim - 0,30	X	X
26	8013.104.130.02.1	01	Calço - 0,20	Calzo - 0,20	Shim - 0,20	X	X
27	8013.104.238.00.6	01	Tubo de Lubrificação	Canõ de Lubrificación	Lubrication Pipe	X	X

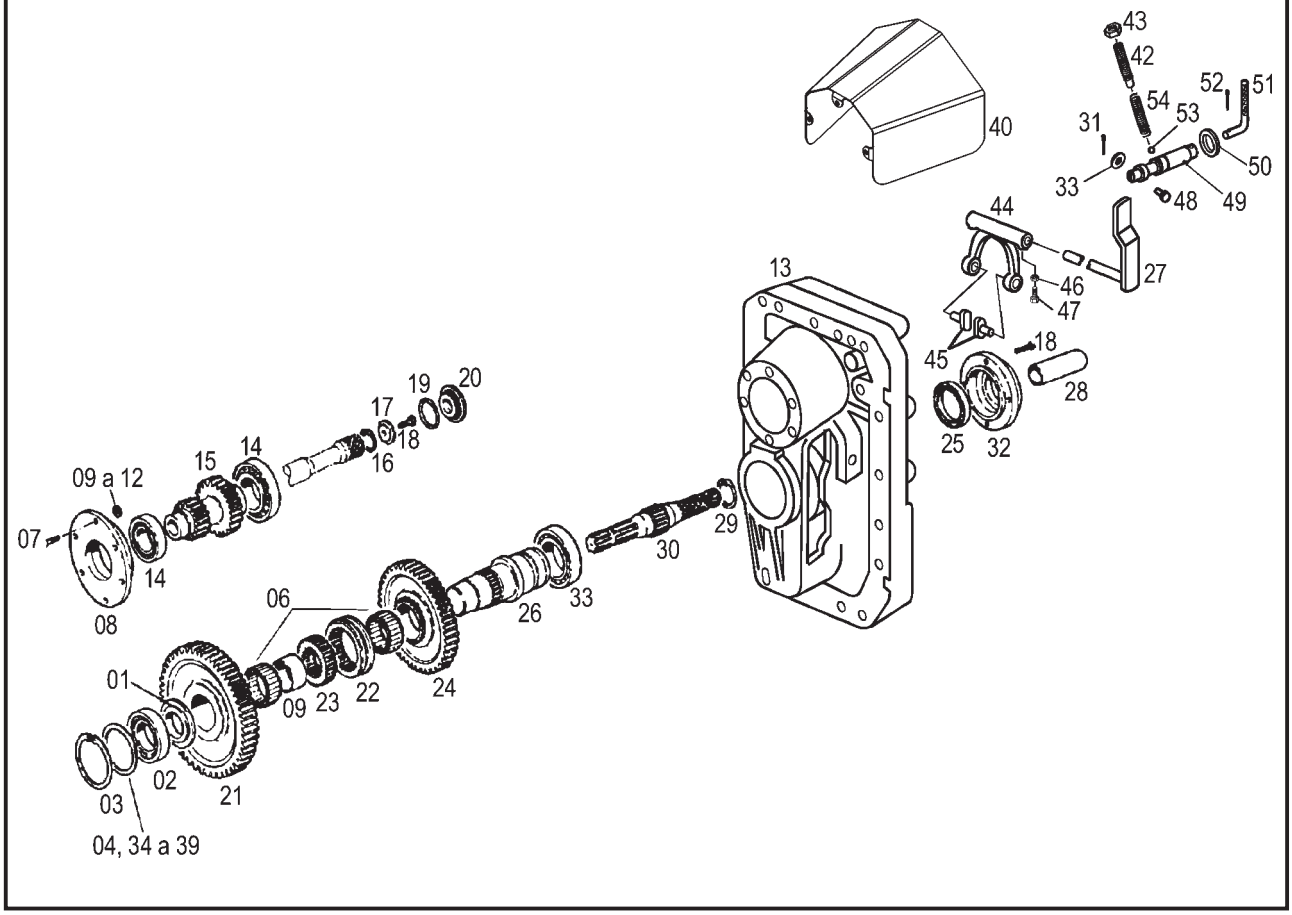

ITEM	CÓDIGO Nº DE PIEZAS CODE	QNT. CT. QTY.	DENOMINAÇÃO / DENOMINACIÓN / DENOMINATION			BX 6.180	BX 6.150
			SISTEMA DA TRANSMISSÃO - TRANSMISSÃO DE POTÊNCIA SISTEMA DE LA TRANSMISIÓN - TRANSMISIÓN DE POTENCIA TRANSMISSION SYSTEM - POTENCY TRANSMISSION				
1	8009.104.340.00.8	01	Espaçador	Espaciador	Spacer	X	X
2	4001.032.061.00.8	01	Rolamento	Rodamiento	Bearing	X	X
3	4008.011.061.00.8	01	Anel Trava	Anillo Traba	Locking Ring	X	X
4	8007.104.042.00.4	01	Anel Calço - 0,10	Anillo Calzo - 0,10	Wedge Ring - 0,10	X	X
5	8009.104.046.00.1	01	Anel Interno	Anillo Interno	Inside Ring	X	X
6	4001.048.033.00.9	02	Rolamento Agulhas	Rodamiento Agujas	Needle Bearing	X	X
7	4101.047.090.05.7	06	Parafuso M8x25	Tornillo M8x25	Screw M8x25	X	X
8	8013.104.109.00.9	01	Suporte do Rolamento	Soporte del Rodamiento	Bearing Support	X	X
9	8013.104.110.00.7	01	Calço - 0,20	Calzo - 0,20	Shim - 0,20	X	X
10	8013.104.110.01.5	01	Calço - 0,30	Calzo - 0,30	Shim - 0,30	X	X
11	8013.104.110.02.3	01	Calço - 0,50	Calzo - 0,50	Shim - 0,50	X	X
12	8013.104.110.03.1	01	Calço - 1,00	Calzo - 1,00	Shim - 1,00	X	X
13	8013.104.736.00.9	01	Tampa Traseira	Tapa Trasera	Rear Cover	X	X
14	4001.035.009.00.4	02	Rolamento	Rodamiento	Bearing	X	X
15	8013.104.112.00.3	01	Engrenagem	Engranaje	Gear	X	X
16	4008.011.027.00.9	01	Anel Trava	Anillo Traba	Locking Ring	X	X
17	8013.104.113.00.1	01	Espaçador	Espaciador	Spacer	X	X
18	4101.048.008.05.8	01	Parafuso M10x30	Tornillo M10x30	Screw M10x30	X	X
19	8010.104.081.00.6	01	Anel O	Anillo “O”	O-Ring	X	X
20	8013.104.114.00.9	01	Bujão	Tapón	Plug	X	X
21	8013.104.115.00.6	01	Engrenagem	Engranaje	Gear	X	X
22	8013.104.116.00.4	01	Anel	Anillo	Ring	X	X
23	8013.104.117.00.2	01	Guia	Guia	Guide	X	X
24	8013.104.118.00.0	01	Engrenagem	Engranaje	Gear	X	X
25	8007.104.016.00.8	01	Retentor	Retén	Seal	X	X
26	8013.104.119.00.8	01	Eixo Saída	Eje Salída	Output Axle	X	X
27	8013.104.126.00.3	01	Eixo Acionamento TDP	Eje Accionamiento TDP	PTO Activation Axle	X	X
28	8013.104.120.00.6	01	Protetor	Protector	Protector	X	X
29	8013.104.121.00.4	01	Grampo	Pasador	Clamp	X	X

SISTEMA DA TRANSMISSÃO - TRANSMISSÃO DE POTÊNCIA
SISTEMA DE LA TRANSMISIÓN - TRANSMISIÓN DE POTENCIA
TRANSMISSION SYSTEM - POTENCY TRANSMISSION

ITEM	CÓDIGO Nº DE PIEZAS CODE	QNT. CT. QTY.	DENOMINAÇÃO / DENOMINACIÓN / DENOMINATION			BX 6.180	BX 6.150
30	8013.104.122.00.2	01	Eixo	Eje	Axle	X	X
31	4009.010.005.00.4	01	Contrapino	Contraperno	Cotter Pin	X	X
32	8013.104.123.00.0	01	Tampa Traseira	Tapa Trasera	Rear Cover	X	X
33	4001.033.103.00.7	01	Rolamento	Rodamiento	Bearing	X	X
34	8007.104.043.00.2	01	Anel Calço - 0,15	Anillo Calzo - 0,15	Wedge Ring - 0,15	X	X
35	8007.104.044.00.0	01	Anel Calço - 0,25	Anillo Calzo - 0,25	Wedge Ring - 0,25	X	X
36	8007.104.045.00.7	01	Anel Calço - 0,30	Anillo Calzo - 0,30	Wedge Ring - 0,30	X	X
37	8007.104.046.00.5	01	Anel Calço - 0,75	Anillo Calzo - 0,75	Wedge Ring - 0,75	X	X
38	8007.104.047.00.3	01	Anel Calço - 2,00	Anillo Calzo - 2,00	Wedge Ring - 2,00	X	X
39	8007.104.048.00.1	01	Anel Calço - 3,00	Anillo Calzo - 3,00	Wedge Ring - 3,00	X	X
40	8013.104.660.00.1	01	Protetor da TDP	Protector de la TDP	PTO Protector	X	X
41	4004.010.089.00.9	02	Pino Cilíndrico	Perno Cilindrico	Cylindrical Pivot	X	X
42	4101.040.019.02.0	01	Parafuso s/ Cabeça M8x30	Tornillo s/ Cabeza M8x30	Bolt without Head M8x30	X	X
43	4102.011.007.06.9	02	Porca M8	Tuerca M8	Nut M8	X	X
44	8013.104.127.00.1	01	Garfo	Horquilla	Fork	X	X
45	8009.104.186.00.5	02	Pivô	Pivote	Pivot	X	X
46	4102.011.007.06.9	02	Porca M8	Tuerca M8	Nut M8	X	X
47	4101.025.017.04.9	01	Parafuso c/ Ponta AM8x25	Tornillo c/ Punta AM8x25	Bolt M8x25	X	X
48	4004.023.007.00.6	01	Pino	Perno	Pivot	X	X
49	8013.104.124.00.8	01	Eixo	Eje	Axle	X	X
50	4002.010.075.00.2	01	Retentor	Retén	Seal	X	X
51	8013.104.125.00.5	01	Manípulo	Manija	Maniple	X	X
52	4006.010.055.00.5	01	Pino	Perno	Pivot	X	X
53	4007.010.016.00.5	01	Esfera	Esfera	Sphere	X	X
54	8013.104.128.00.9	01	Mola	Resorte	Spring	X	X

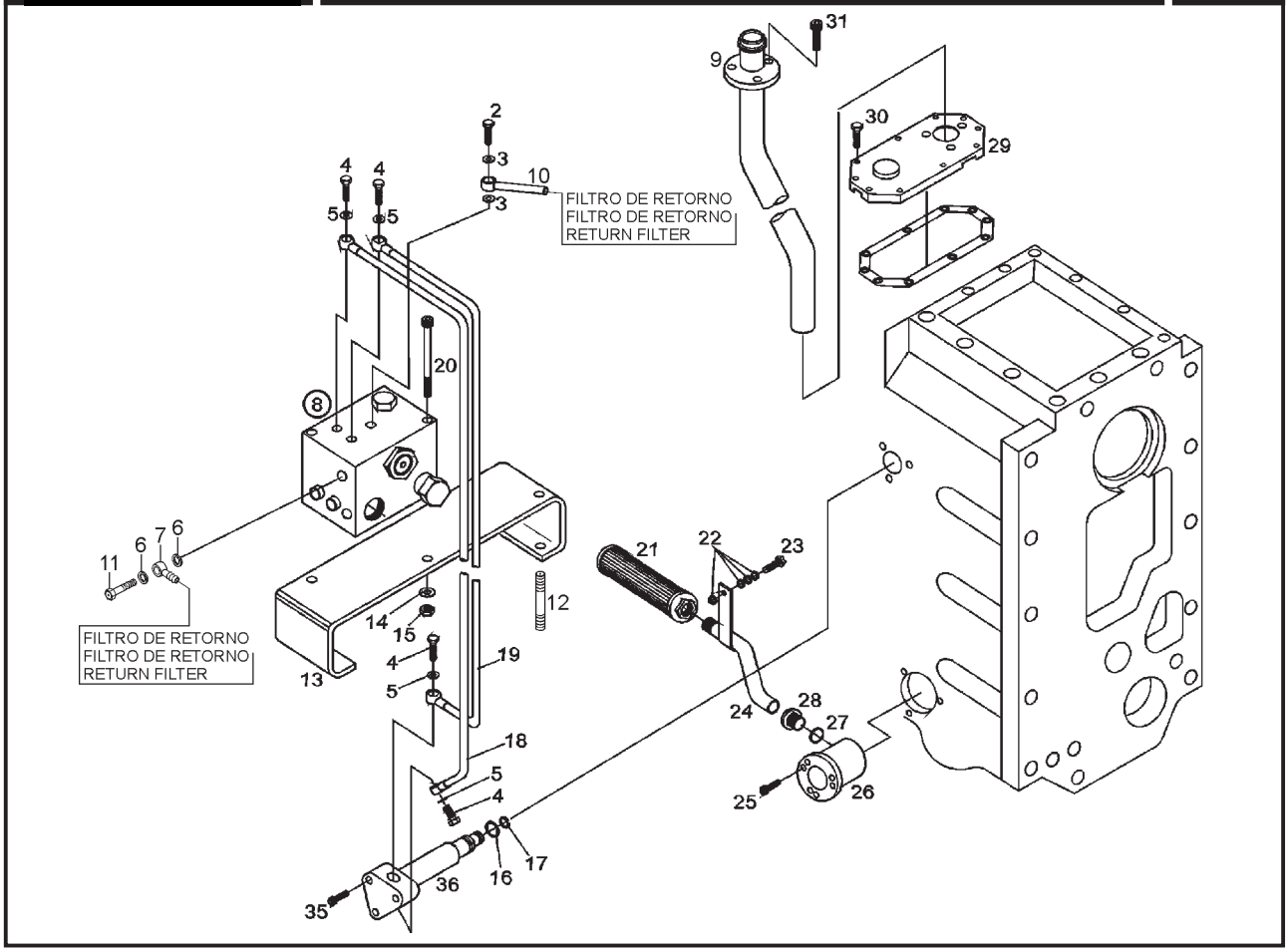

COMANDO DE EMBREAGEM DA TDP COMANDO DE EMBRAGUE DE LA TDP PTO CLUTCH COMMAND							
ITEM	CÓDIGO Nº DE PIEZAS CODE	QNT. CT. QTY.	DENOMINAÇÃO / DENOMINACIÓN / DENOMINATION			BX 6.180	BX 6.150
M 2	4101.055.024.04.8	03	Parafuso Ôco	Tornillo Hueco	Hollow Screw	X	X
M 3	4014.010.028.00.6	08	Anel de Vedação	Anillo de Vedación	Sealing Ring	X	X
3	4014.010.029.00.4	04	Anel de Vedação	Anillo de Vedación	Sealing Ring	X	
4	4101.055.017.04.2	06	Parafuso Ôco	Tornillo Hueco	Hollow Screw	X	X
5	4014.010.017.00.9	08	Anel de Vedação	Anillo de Vedación	Sealing Ring	X	X
6	4014.010.037.00.7	02	Arruela de Vedação	Arandela de Vedación	Sealing Collar	X	X
7	8013.108.294.00.5	01	Adaptador do Retorno	Adaptador del Retorno	Return Adapter	X	X
8	8013.108.157.00.4	01	Válvula de Comando	Válvula de Comando	Command Valve	X	X
9	8013.104.245.00.1	01	Tubo de Retorno s/ K 45	Caño de Retorno s/ K 45	Return Pipe without K 45	X	X
M 10	8013.108.110.00.3	01	Adaptador do Retorno	Adaptador del Retorno	Return Adapter	X	X
11	8013.108.293.00.7	01	Parafuso Ôco	Tornillo Hueco	Hollow Screw	X	X
12	8010.108.043.00.2	02	Prisioneiro	Espárrago	Stud	X	X
13	8013.108.156.00.6	01	Suporte / Válvula s/ K 45	Soporte / Válvula s/ K 45	Support / Valve without K 45	X	X
13	8013.108.221.00.8	01	Suporte / Válvula c/ K 45	Soporte / Válvula c/ K 45	Support / Valve with K 45	X	X
14	4103.012.009.01.3	02	Arruela de Pressão A8	Arandela de Presión A8	Pressure Collar A8	X	X
15	4102.011.007.06.9	02	Porca M8	Tuerca M8	Nut M8	X	X
16	8010.108.104.00.2	01	Anel de Vedação	Anillo de Vedación	Sealing Ring	X	X
17	8009.103.359.00.9	01	Anel de Vedação	Anillo de Vedación	Sealing Ring	X	X
18	8013.108.154.00.1	01	Tubo Alimentação / Embreagem	Caño Alimentación / Embrague	Pto. Clutch / Feeding Pipe	X	X
			Pto. s/ K 45	Pto. s/ K 45	without K 45		
18	8013.108.219.00.2	01	Tubo Alimentação / Embreagem	Caño Alimentación / Embrague	Pto. Clutch / Feeding Pipe	X	X
			Pto. c/ K 45	Pto. c/ K 45	with K 45		
19	8013.108.155.00.8	01	Tubo Alimentação Freio / Embr.	Caño Alimentación Freno / Embr.	Pto. Clutch / Brake Feeding Pipe	X	X
			Pto. s/ K 45	Pto. s/ K 45	without K 45		
19	8013.108.220.00.0	01	Tubo Alimentação Freio / Embr.	Caño Alimentación Freno / Embr.	Pto. Clutch / Brake Feeding Pipe	X	X
			Pto. c/ K 45	Pto. c/ K 45	with K 45		
20	4101.038.028.01.7	02	Parafuso M8x100	Tornillo M8x100	Screw M8x100	X	X
21	8013.104.244.00.4	01	Filtro	Filtro	Filter	X	X
22	4102.011.014.05.7	04	Porca M12	Tuerca M12	Nut M12	X	X

COMANDO DE EMBREAGEM DA TDP
COMANDO DE EMBRAGUE DE LA TDP
PTO CLUTCH COMMAND

ITEM	CÓDIGO Nº DE PIEZAS CODE	QNT. CT. QTY.	DENOMINAÇÃO / DENOMINACIÓN / DENOMINATION			BX 6.180	BX 6.150
23	8013.104.252.00.7	01	Prisioneiro	Espárrago	Stud	X	X
24	8013.104.243.00.6	01	Tubo de Sucção	Caño de Succión	Suction Pipe	X	X
25	4101.037.082.05.6	03	Parafuso Cabeça Cil. M8x20	Tornillo Cabeza Cil. M8x20	Cyl. Head Bolt M8x20	X	X
26	8013.104.241.00.0	01	Flange de Sucção (inclui item 28)	Pletina de Succión (inclui item 28)	Suction Flange (include item 28)	X	X
27	8013.104.242.00.8	01	Anel de Vedação	Anillo de Vedación	Sealing Ring	X	X
28	-	01	Item sem Reposição Individual	Iten sin Reposición Individual	Item with no Individual Replac.	X	X
29	8013.104.253.00.5	01	Tampa	Tapa	Cover	X	X
30	4101.047.090.05.7	10	Parafuso Sext. M8x25	Tornillo Hex. M8x25	Hex. Screw M8x25	X	X
31	4101.037.068.05.5	03	Parafuso Cabeça Cil. M8x15	Tornillo Cabeza Cil. M8x15	Cyl. Head Bolt M6x15	X	X
35	4101.037.089.05.1	03	Parafuso Cabeça Cil. M8x40	Tornillo Cabeza Cil. M8x40	Cyl. Head Bolt M8x40	X	X
36	8013.104.249.00.3	01	Tubo Alimentação (inclui itens 16 e 17)	Caño Alimentación (inclui itenes 16 y 17)	Feeding Pipe (include items 16 and 17)	X	X

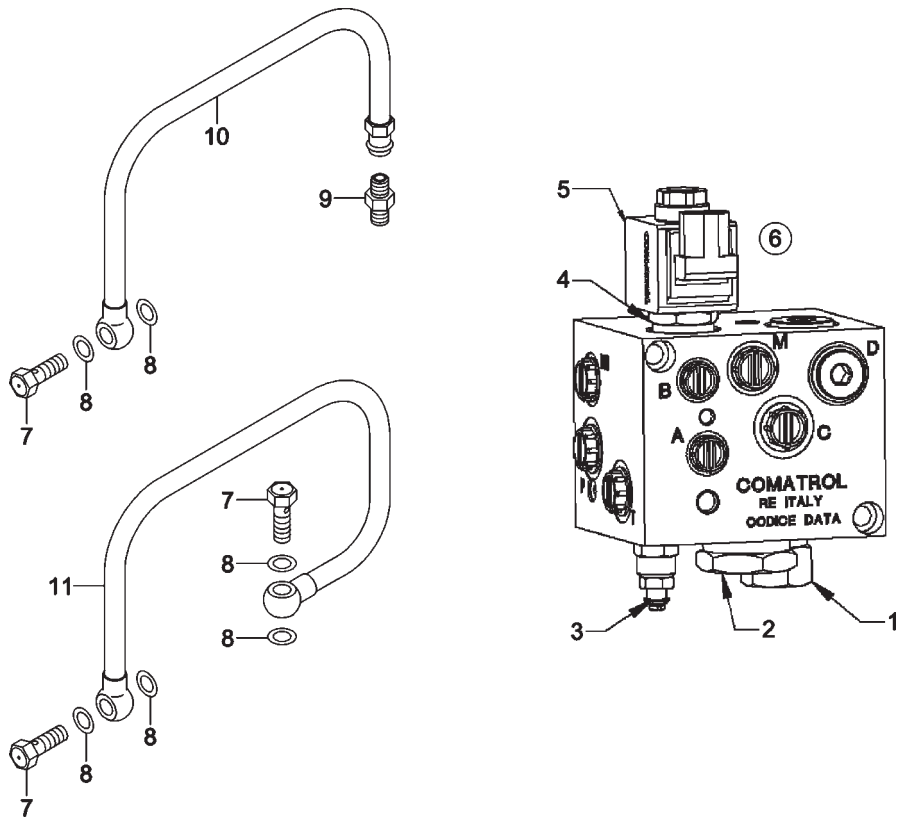

ITEM	CÓDIGO Nº DE PIEZAS CODE	QNT. CT. QTY.	DENOMINAÇÃO / DENOMINACIÓN / DENOMINATION			BX 6.180	BX 6.150
			VÁLVULA DE COMANDO DA TDP / VÁLVULA DE COMANDO DE LA TDP / PTO COMMAND VALVE				
1	8013.108.216.00.8	01	Válvula ERC	Válvula ERC	ERC Valve	X	X
1	8013.199.040.00.2	01	Jogo Reparo Válvula ERC	Juego Reparación Válvula ERC	ERC Valve Repair Kit	X	X
2	8013.108.218.00.4	01	Válvula RC	Válvula RC	RC Valve	X	X
2	8013.199.039.00.4	01	Jogo Reparo Válvula RC	Juego Reparación Válvula RC	RC Valve Repair Kit	X	X
3	8013.108.223.00.4	01	Válvula PPRC	Válvula PPRC	PPRC Valve	X	X
3	8013.199.038.00.6	01	Jogo Reparo Válvula PPRC	Juego Reparación Válvula PPRC	PPRC Valve Repair Kit	X	X
4	8013.108.222.00.6	01	Válvula EDH	Válvula EDH	EDH Valve	X	X
4	8013.199.037.00.8	01	Jogo Reparo Válvula EDH	Juego Reparación Válvula EDH	EDH Valve Repair Kit	X	X
5	8013.111.036.00.5	01	Solenóide	Solenóide	Solenoid	X	X
6	8013.108.157.00.4	01	Conj. Válvula de Comando	Conj. Válvula de Comando	Command Valve Set	X	X
7	4101.055.024.04.8	03	Parafuso Ôco	Tornillo Hueco	Hollow Screw	X	X
8	4014.010.028.00.6	06	Anel de Vedação	Anillo de Vedación	Sealing Ring	X	X
9	6007.005.037.00.6	01	União Macho	Unión Macho	Male Joint	X	
10	8013.108.485.00.9	01	Tubo de União **(A)**	Tubo de Unión **(A)**	Joint Pipe **(A)**	X	X
11	8013.108.084.00.0	01	Tubo de União	Tubo de Unión	Joint Pipe		X

NOTA (A): Utilizado no BX 6.150 a partir de 01/11/2007.
NOTA (A): Usado en BX 6.150 la partir de 01/11/2007.
NOTE (A): Used in BX 6.150 on 01/11/2007.

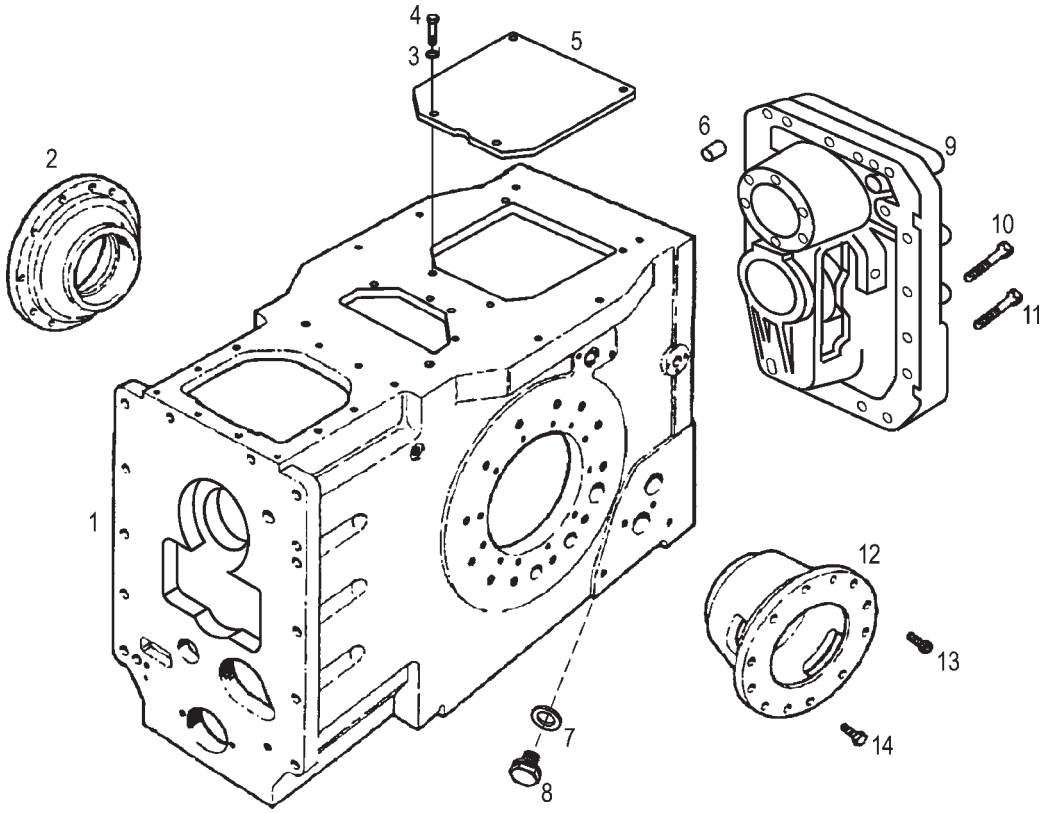

SISTEMA DA TRANSMISSÃO - CAIXA TRASEIRA (CARCAÇA) SISTEMA DE LA TRANSMISIÓN - CAJA TRASERA (CARCAZA) TRANSMISSION SYSTEM - REAR BOX (FRAME)						BX 6.180	BX 6.150
ITEM	CÓDIGO Nº DE PIEZAS CODE	QNT. CT. QTY.	DENOMINAÇÃO / DENOMINACIÓN / DENOMINATION				
1	8013.104.325.00.1	01	Carcaça	Carcaza	Frame	X	X
2	8013.104.027.00.3	01	Suporte Diferencial Esquerdo	Soporte Diferencial Izquierdo	Left Differential Support	X	X
3	4103.012.010.01.1	10	Arruela de Pressão B10	Arandela de Presión B10	B10 Pressure Collar	X	X
4	4101.047.066.05.7	10	Parafuso Sext. M10x25	Tornillo Hex. M10x25	Hex. Screw M10x25	X	X
5	8013.104.264.00.2	01	Tampa s/ Levante Hidráulico	Tapa s/ Levante Hidráulico	Cover without Hydraulic Lift	X	X
6	4004.010.089.00.9	02	Pino	Perno	Pivot	X	X
7	4014.010.020.00.3	04	Anel de Vedação	Anillo de Vedación	Sealing Ring	X	X
8	8009.104.022.00.2	01	Bujão	Tapón	Plug	X	X
9	8013.104.736.00.9	01	Tampa Traseira	Tapa Trasera	Rear Cover	X	X
10	4101.084.064.06.4	06	Parafuso Sext. M16x110	Tornillo Hex. M16x110	Hex. Screw M16x110	X	X
11	4101.084.062.02.7	06	Parafuso Sext. M16x90	Tornillo Hex. M16x90	Hex. Screw M16x90	X	X
12	8013.104.026.00.5	01	Suporte Diferencial Direito	Soporte Diferencial Derecho	Right Differential Support	X	X
13	4101.038.027.05.2	04	Parafuso M12x20	Tornillo M12x20	Screw M12x20	X	X
14	4101.048.024.05.5	21	Parafuso M12x30	Tornillo M12x30	Screw M12x30	X	X

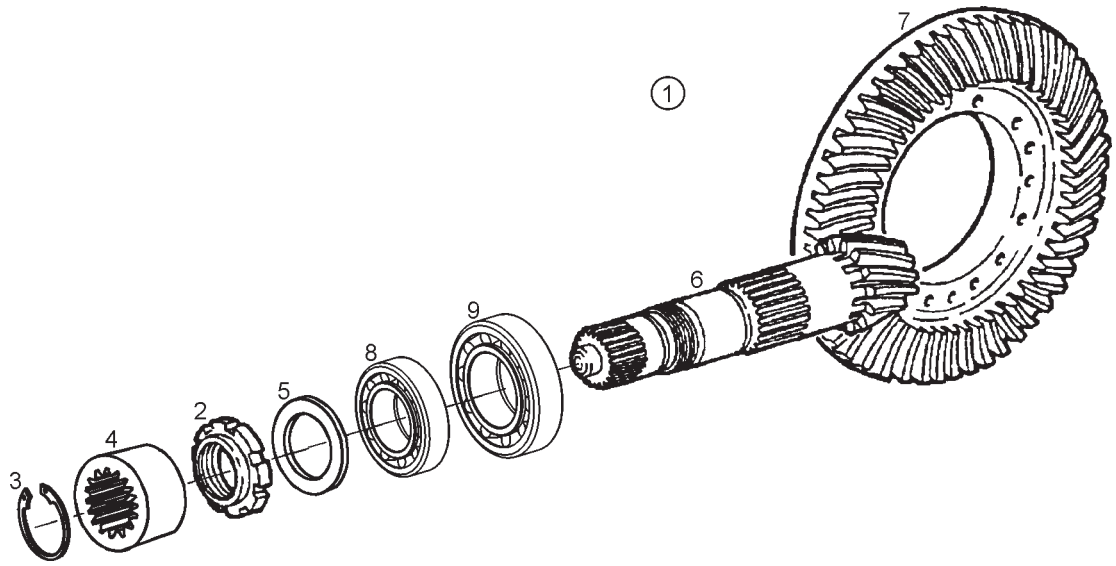

SISTEMA DA TRANSMISSÃO - CAIXA TRASEIRA (PAR CÔNICO) SISTEMA DE LA TRANSMISIÓN - CAJA TRASERA (PAR CÔNICO) TRANSMISSION SYSTEM - REAR BOX (CÔNIC PAR)						BX 6.180	BX 6.150
ITEM	CÓDIGO Nº DE PIEZAS CODE	QNT. CT. QTY.	DENOMINAÇÃO / DENOMINACIÓN / DENOMINATION				
1	8013.104.263.00.4	01	Coroa e Pinhão (inclui itens 2, 6	Corona y Piñón (inclui itenes 2, 6	Crown and Pinion (include item		X
			e 7)	y 7)	2, 6 and 7)		
1	8013.104.644.00.5	01	Coroa e Pinhão (inclui itens 2, 6	Corona y Piñón (inclui itenes 2, 6	Crown and Pinion (include item	X	
			e 7)	y 7)	2, 6 and 7)		
2	8013.104.102.00.4	01	Porca	Tuerca	Nut	X	X
3	4008.011.042.00.8	01	Anel Trava	Anillo Traba	Locking Ring	X	X
4	8013.104.164.00.4	01	Acoplamento	Acoplamiento	Coupling	X	X
5	8013.104.165.00.1	CN	Calços do Pinhão 0,25	Calzos del Piñón 0,25	Pinion Shim 0,25	X	X
5	8013.104.165.01.9	CN	Calços do Pinhão 0,30	Calzos del Piñón 0,30	Pinion Shim 0,30	X	X
5	8013.104.689.00.0	CN	Calços do Pinhão 2,85	Calzos del Piñón 2,85	Pinion Shim 2,85	X	X
5	8013.104.690.00.8	CN	Calços do Pinhão 2,90	Calzos del Piñón 2,90	Pinion Shim 2,90	X	X
5	8013.104.691.00.6	CN	Calços do Pinhão 2,95	Calzos del Piñón 2,95	Pinion Shim 2,95	X	X
5	8013.104.165.02.7	CN	Calços do Pinhão 3,00	Calzos del Piñón 3,00	Pinion Shim 3,00	X	X
6	8013.104.717.00.9	01	Pinhão	Piñón	Pinion		X
6	8013.104.696.00.5	01	Pinhão	Piñón	Pinion	X	
7	8013.104.695.00.7	01	Coroa	Corona	Crown	X	
7	8013.104.716.00.1	01	Coroa	Corona	Crown		X
8	4001.035.057.00.3	01	Rolamento Menor	Rodamiento Menor	Smaller Bearing	X	X
9	4001.035.089.00.6	01	Rolamento Maior	Rodamiento Mayor	Gigger Bearing	X	X

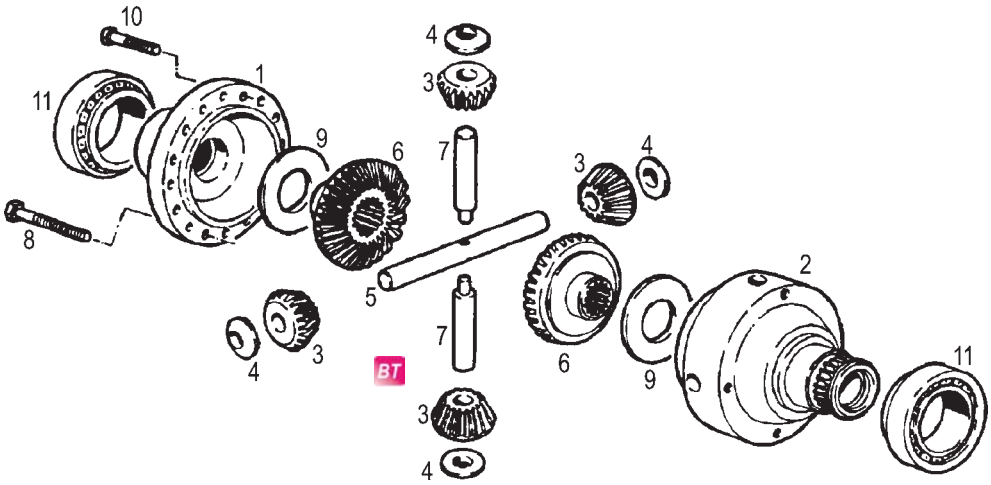

	ITEM	CÓDIGO Nº DE PIEZAS CODE	QNT. CT. QTY.	DENOMINAÇÃO / DENOMINACIÓN / DENOMINATION			BX 6.180	BX 6.150
				SISTEMA DA TRANSMISSÃO - DIFERENCIAL SISTEMA DE LA TRANSMISIÓN - DIFERENCIAL TRANSMISSION SYSTEM - DIFFERENTIAL				
	1	8013.104.086.00.9	01	Tampa	Tapa	Cover	X	X
	2	8013.104.087.00.7	01	Carcaça	Carcaza	Frame	X	X
	3	8007.104.052.00.3	04	Sátelite Z=9	Sátelite Z=9	Satellite Z=9	X	X
BT	4	8013.104.088.00.5	04	Arruela	Arandela	Collar	X	X
BT	5	8013.104.089.00.3	01	Pino	Perno	Pivot	X	X
	6	8013.104.090.00.1	02	Planetário Z=18	Planetario Z=18	Planetarium Z=18	X	X
BT	7	8013.104.091.00.9	01	Pino	Perno	Pivot	X	X
	8	4101.045.087.03.0	04	Parafuso M12x90	Tornillo M12x90	Screw M12x90	X	X
	9	8013.104.092.00.7	02	Arruela do Planetário	Arandela del Planetario	Planetarium Washer	X	X
	10	4101.045.079.03.7	12	Parafuso M12x55	Tornillo M12x55	Screw M12x55	X	X
	11	4001.035.088.00.8	02	Rolamento	Rodamiento	Bearing	X	X
	-	8013.104.166.02.5	CN	Calço do Rolamento 0,2	Calzo del Rodamiento 0,2	Bearing Shim 0,2	X	X
	-	8013.104.166.00.9	CN	Calço do Rolamento 0,3	Calzo del Rodamiento 0,3	Bearing Shim 0,3	X	X
	-	8013.104.166.01.7	CN	Calço do Rolamento 1,0	Calzo del Rodamiento 1,0	Bearing Shim 1,0	X	X

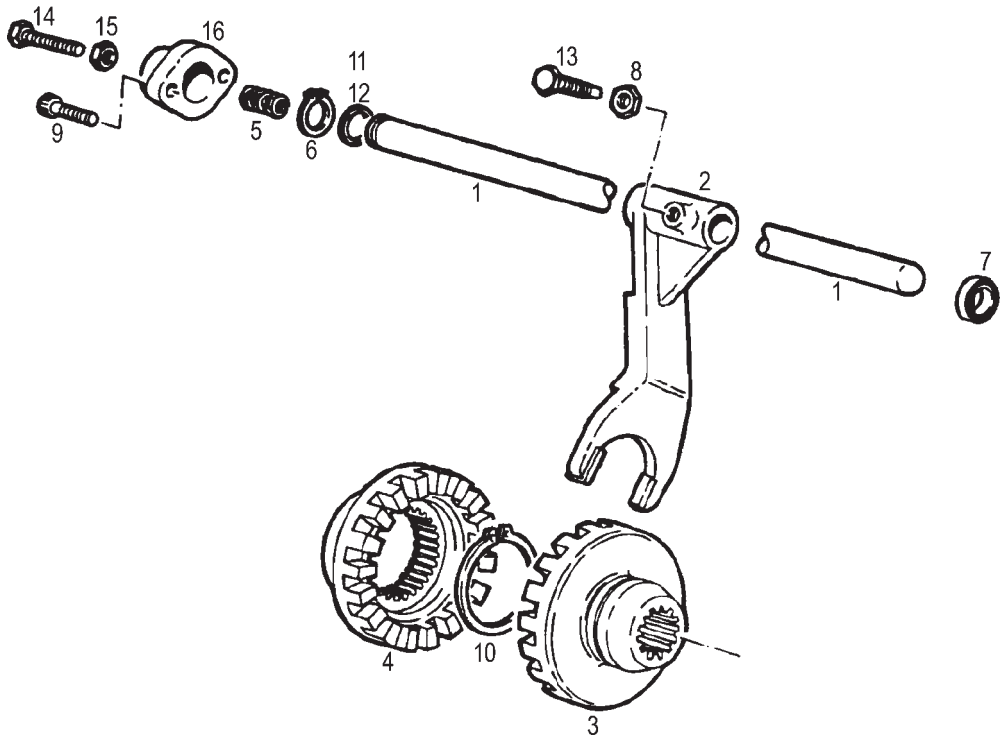

SISTEMA DA TRANSMISSÃO - BLOQUEIO DO DIFERENCIAL SISTEMA DE LA TRANSMISIÓN - BLOQUEO DEL DIFERENCIAL TRANSMISSION SYSTEM - DIFFERENTIAL LOCK						BX 6.180	BX 6.150
ITEM	CÓDIGO Nº DE PIEZAS CODE	QNT. CT. QTY.	DENOMINAÇÃO / DENOMINACIÓN / DENOMINATION				
1	8013.104.093.00.5	01	Eixo	Eje	Axle	X	X
2	8013.104.094.00.3	01	Garfo	Horquilla	Fork	X	X
3	8013.104.095.00.0	01	Acoplamento Móvel	Acople Movil	Movable Coupling	X	X
4	8013.104.096.00.8	01	Acoplamento Fixo	Acople Fijo	Fixed Coupling	X	X
5	8013.104.097.00.6	01	Mola	Resorte	Spring	X	X
6	4008.010.021.00.3	01	Anel Trava	Anillo Traba	Locking Ring	X	X
7	4002.011.022.00.3	01	Retentor	Retén	Seal	X	X
8	4102.013.013.05.7	01	Porca Sext. M12	Tuerca Hex. M12	Hex. Nut M12	X	X
9	4101.037.082.05.6	02	Parafuso M8x20	Tornillo M8x20	Screw M8x20	X	X
10	4008.010.060.00.1	01	Anel Trava	Anillo Traba	Locking Ring	X	X
11	8013.104.098.00.4	01	Espaçador 1,0	Espaciador 1,0	Spacer 1,0	X	X
12	8013.104.098.01.2	01	Espaçador 0,5	Espaciador 0,5	Spacer 0,5	X	X
13	8013.104.100.00.8	01	Parafuso	Tornillo	Screw	X	X
14	4101.047.098.05.0	01	Parafuso M8x55	Tornillo M8x55	Screw M8x55	X	X
15	4102.011.007.06.9	01	Porca Sext. M8	Tuerca Hex. M8	Hex. Nut M8	X	X
16	8013.104.099.00.2	01	Tampa	Tapa	Cover	X	X

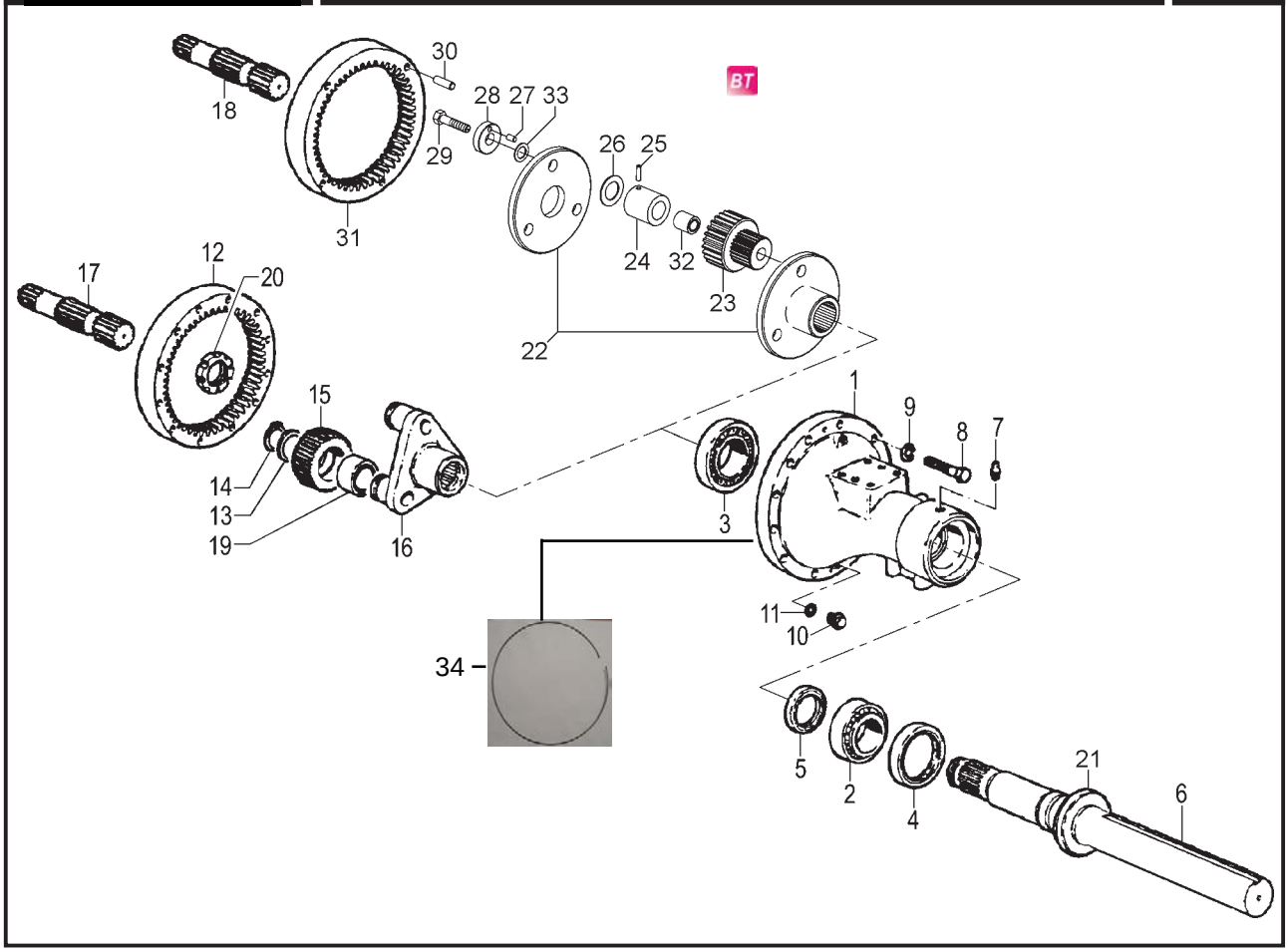

ITEM	CÓDIGO Nº DE PIEZAS CODE	QNT. CT. QTY.	DENOMINAÇÃO / DENOMINACIÓN / DENOMINATION			BX 6.180	BX 6.150
			SISTEMA DA TRANSMISSÃO - EIXO TRASEIRO SISTEMA DE LA TRANSMISIÓN - EJE TRASERO TRANSMISSION SYSTEM - REAR AXLE				
1	8013.104.186.00.7	02	Carcaça	Carcaza	Frame		X
1	8013.104.642.00.9	02	Carcaça	Carcaza	Frame	X	
2	4001.035.090.00.4	02	Rolamento	Rodamiento	Bearing	X	X
3	4001.035.091.00.2	02	Rolamento	Rodamiento	Bearing	X	X
4	8013.104.187.00.5	02	Retentor	Retén	Seal	X	X
5	8013.104.188.00.3	02	Retentor	Retén	Seal	X	X
6	8013.104.631.00.2	01	Eixo (inclui itens 20 e 21)	Eje (inclui itenes 20 y 21)	Axle (include items 20 and 21)		X
6	8013.104.817.00.7	02	Eixo	Eje	Axle	X	
7	4003.010.007.00.3	02	Graxeira	Engrasadora	Grease Fitting	X	X
8	4101.046.013.06.8	24	Parafuso M14x105	Tornillo M14x105	Screw M14x105	X	X
9	4103.012.012.01.7	24	Arruela A14	Arandela A14	Collar A14	X	X
10	4010.013.017.04.6	04	Bujão	Tapón	Plug	X	X
11	4014.010.029.00.4	04	Anel de Vedação	Anillo de Vedación	Sealing Ring	X	X
12	8013.104.190.00.9	01	Engrenagem Anular Z=93	Engranaje Anular Z=93	Anular Gear Z=93		X
13	8013.104.191.00.7	03	Espaçador	Espaciador	Spacer		X
14	4008.010.046.00.0	03	Anel	Anillo	Ring		X
15	8013.104.192.00.5	01	Planetário Z=38	Planetario Z=38	Planetarium Z=38		X
16	8013.104.193.00.3	01	Suporte dos Planetários	Soporte de los Planetarios	Planetariums Support		X
17	8013.104.195.00.8	01	Eixo Solar Esquerdo	Eje Solar Izquierdo	Left Sun Shaft		X
17	8013.104.194.00.1	01	Eixo Solar Direito	Eje Solar Derecho	Right Sun Shaft		X
18	8013.104.645.00.2	01	Eixo Solar Esquerdo	Eje Solar Izquierdo	Left Sun Shaft	X	
18	8013.104.646.00.0	01	Eixo Solar Direito	Eje Solar Derecho	Right Sun Shaft	X	
19	8013.104.196.00.6	03	Anel	Anillo	Ring		X
20	8013.104.197.00.4	01	Porca	Tuerca	Nut		X
21	8013.104.236.00.0	01	Anel	Anillo	Ring	X	X
22	8013.104.643.00.7	01	Suporte dos Planetários	Soporte de los Planetarios	Planetariums Support	X	
23	8013.104.647.00.8	06	Planetário Duplo	Planetario Doble	Double Planetarium	X	
24	8013.104.639.00.5	06	Pino	Perno	Pivot	X	
25	4006.011.019.00.0	06	Pino Elástico	Perno Elástico	Elastic Pivot	X	

SISTEMA DA TRANSMISSÃO - EIXO TRASEIRO
SISTEMA DE LA TRANSMISIÓN - EJE TRASERO
TRANSMISSION SYSTEM - REAR AXLE

BT

ITEM	CÓDIGO Nº DE PIEZAS CODE	QNT. CT. QTY.	DENOMINAÇÃO / DENOMINACIÓN / DENOMINATION			BX 6.180	BX 6.150
26	8013.104.641.00.1	12	Calço	Calzo	Shim	X	
27	4004.010.043.00.6	02	Pino Cilíndrico	Perno Cilindrico	Cylindrical Pivot	X	
28	8013.104.638.00.7	02	Disco	Disco	Disc	X	
29	8013.104.771.00.6	02	Parafuso	Tornillo	Screw	X	
30	4004.010.029.00.5	08	Pino Cilíndrico	Perno Cilindrico	Cylindrical Pivot	X	
31	8013.104.648.00.6	02	Engrenagem Anular	Engranaje Anular	Anular Gear	X	
32	8013.104.637.00.9	CN	Rolete	Rolete	Roller	X	
33	8013.104.751.00.8	CN	Calço 0,15	Calzo 0,15	Shim 0,15	X	
33	8013.104.749.00.2	CN	Calço 0,27	Calzo 0,27	Shim 0,27	X	
33	8013.104.750.00.0	CN	Calço 1,00	Calzo 1,00	Shim 1,00	X	
34	8013.104.640.00.3	01	Trava	Trava	Lock	X	

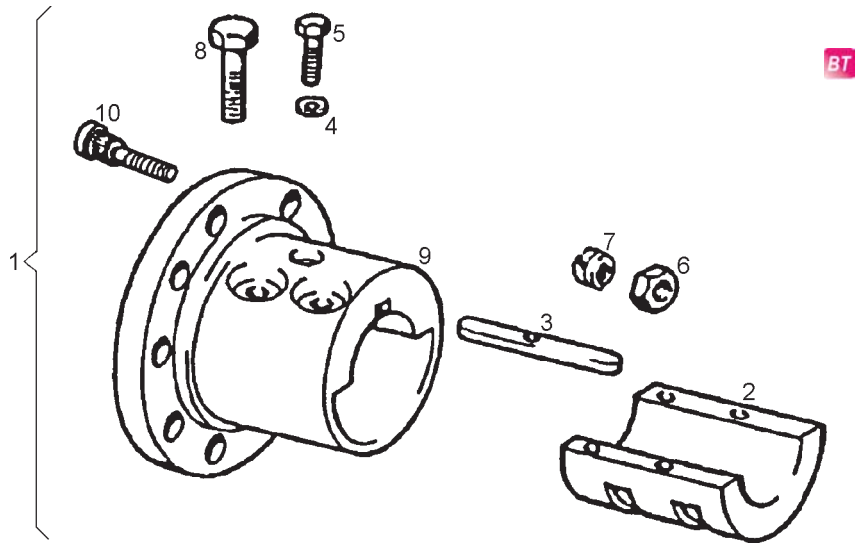

	ITEM	CÓDIGO Nº DE PIEZAS CODE	QNT. CT. QTY.	DENOMINAÇÃO / DENOMINACIÓN / DENOMINATION			BX 6.180	BX 6.150
				SISTEMA DA TRANSMISSÃO - EIXO TRASEIRO - RODADO SIMPLES SISTEMA DE LA TRANSMISIÓN - EJE TRASERO - RODADO SIMPLE TRANSMISSION SYSTEM - REAR AXLE - SIMPLE WHEEL				
BT	1	8013.104.323.00.6	02	Cubo Completo (inclui itens 2 a 6,	Cubo Completo (inclui itenes 2 al	Entire Hub (include items 2 to	X	X
				8, 10 e 11)	6, 8, 10 y 11)	6, 8, 10 and 11)		
BT	2	8010.104.056.00.8	01	Castanha do Cubo Traseiro	Castaña del Cubo Trasero	Rear Hub Piece	X	X
BT	3	8010.104.057.00.6	01	Chaveta do Cubo Traseiro	Chaveta de Cubo Trasero	Rear Hub Key	X	X
	4	4103.012.009.01.3	02	Arruela de Pressão A8	Arandela de Presión A8	Spring Washer A8	X	X
	5	4101.045.039.05.6	01	Parafuso Sext. M8 x 60	Tornillo Hex. M8 x 60	Hex. Bolt M8 x 60	X	X
	6	4102.017.014.05.1	08	Porca B20	Tuerca B20	Nut B20		X
	6	6012.010.006.00.4	16	Porca de Roda	Tuerca de Rueda	Wheel Nut	X	
	7	4103.020.012.00.9	08	Arruela Cônica	Arandela Conica	Conic Washer		X
BT	8	8013.104.324.00.4	04	Parafuso	Tornillo	Bolt	X	X
BT	9	8013.104.569.00.4	02	Cubo de Roda (inclui item 10)	Cubo de Rueda (inclui item 10)	Wheel Hub (include item 10)	X	X
BT	10	8009.104.256.00.6	08	Parafuso da Roda	Tornillo de Rueda	Wheel Bolt	X	X

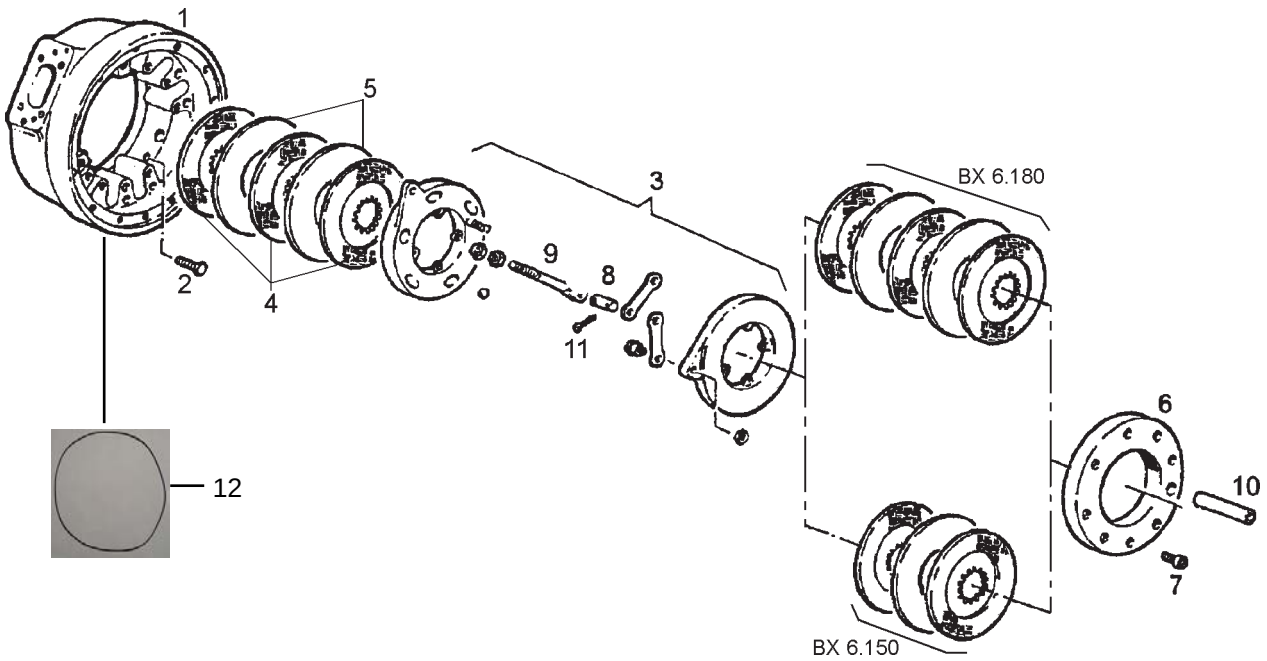

SISTEMA DE FREIO - FREIO DE SERVIÇO SISTEMA DE FRENO - FRENO DE SERVICIO BRAKE SYSTEM - SERVICE BRAKE							
ITEM	CÓDIGO Nº DE PIEZAS CODE	QNT. CT. QTY.	DENOMINAÇÃO / DENOMINACIÓN / DENOMINATION			BX 6.180	BX 6.150
1	8013.105.036.00.3	01	Carcaça Direita do Freio	Carcaza Derecha de Freno	Brake Right Frame		X
1	8013.105.035.00.5	01	Carcaça Esquerda do Freio	Carcaza Izquierda de Freno	Brake Left Frame		X
1	8013.105.072.00.8	01	Carcaça Direita do Freio	Carcaza Derecha de Freno	Brake Right Frame	X	
1	8013.105.073.00.6	01	Carcaça Esquerda do Freio	Carcaza Izquierda de Freno	Brake Left Frame	X	
2	4101.048.085.01.5	24	Parafuso Sext. M18x40	Tornillo Hex. M18x40	Hex. Screw M18x40	X	X
3	8009.105.076.00.7	02	Conj. Atuador do Freio (inclui itens	Conj. Actuador de Freno (inclui	Brake Actuator Conj. (include	X	X
			12 a 14)	itenes 12 al 14)	items 12 to 14)		
4	8009.105.075.00.9	CN	Disco de Fricção	Disco de Fricción	Friction Disc	X	X
5	8009.105.074.00.2	CN	Disco Intermediário Fixo	Disco Intermediario Fijo	Fixed Intermediate Disc	X	X
6	8013.105.028.00.0	02	Tampa do Freio	Tapa de Freno	Brake Cover	X	X
7	4101.038.019.05.7	16	Parafuso Sext. Interno M12x25	Tornillo Hex. Interno M12x25	Inner Hex. Screw M12x25	X	X
8	8009.105.086.00.6	02	Pino	Perno	Pin	X	X
9	8013.105.029.00.8	02	Haste	Varilla	Lever	X	X
10	8013.105.032.00.2	02	Eixo	Eje	Axle	X	X
11	4008.010.010.00.4	02	Contrapino 5/32”x1”	Contraperno 5/32”x1”	Cotter Pin 5/32”x1”	X	X
12	8013.105.075.00.1	01	Anel "o" 3x3	O-Ring	O-Ring	X	

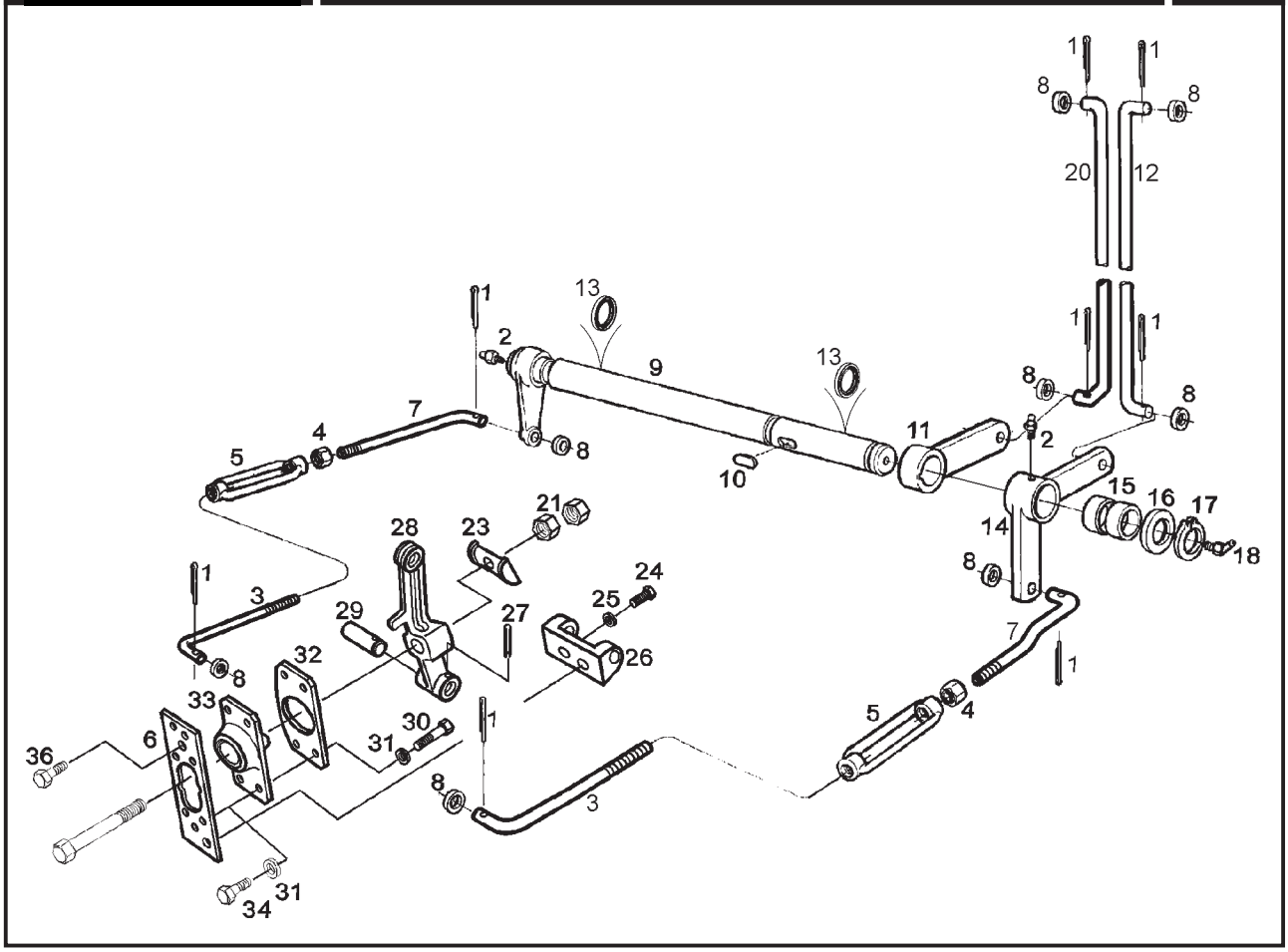

ITEM	CÓDIGO Nº DE PIEZAS CODE	QNT. CT. QTY.	DENOMINAÇÃO / DENOMINACIÓN / DENOMINATION			BX 6.180	BX 6.150
			SISTEMA DE FREIO - EIXO INTERMEDIÁRIO E ARTICULAÇÕES SISTEMA DE FRENO - EJE INTERMEDIÁRIO Y ARTICULACIONES BRAKE SYSTEM - ARTICULATION AND INTERMEDIATE AXLE				
1	4009.010.018.00.7	08	Contrapino	Contraperno	Cotter Pin	X	X
2	4003.010.007.00.3	02	Graxeira	Engrasadora	Grease Fitting	X	X
3	8009.105.019.00.7	02	Haste	Varilla	Lever	X	X
4	4102.011.014.05.7	04	Porca Sext. M12	Tuerca Hex. M12	Hex. Nut M12	X	X
M 5	8002.105.070.00.5	02	Esticador	Tirante	Turnbuckle	X	X
6	8013.105.034.00.8	02	Adaptador do Freio	Adaptador de Freno	Brake Adaptor	X	X
M 7	8013.105.013.00.2	02	Conj. Haste do Freio	Conj. Varilla de Freno	Brake Lever Set		X
7	8009.105.019.00.7	02	Conj. Haste do Freio	Conj. Varilla de Freno	Brake Lever Set	X	
8	4103.011.017.01.7	08	Arruela Lisa A13	Arandela Lisa A13	Flat Washer A13	X	X
9	8013.105.023.00.1	01	Conj. Eixo Intermediário	Conj. Eje Intermediario	Intemediate Axle Set	X	X
10	4005.010.027.00.6	01	Chaveta	Chaveta	Woodruff Key	X	X
BT 11	8013.105.025.00.6	01	Braço	Brazo	Arm	X	X
12	8013.105.012.00.4	01	Haste Direito	Varilla Derecho	Right Lever	X	X
13	4002.010.114.00.9	02	Retentor	Retén	Seal	X	
14	8013.105.016.00.5	01	Conj. da Articulação do Freio c/	Conj. de Articulacion de Freno c/	Brake Articulation Set with	X	X
			Bucha (inclui item 15)	Buje (inclui item 15)	Bushing (include item 15)	X	X
15	8009.105.008.00.0	02	Bucha dos Pedais	Buje de los Pedales	Bushing for Pedals	X	X
16	8009.105.038.00.7	02	Arruela	Arandela	Collar	X	X
17	4008.010.027.00.0	02	Anel Elástico	Anillo Elastico	Spring Ring	X	X
18	4003.010.016.00.4	01	Graxeira	Engrasadora	Grease Fitting		X
20	8013.105.011.00.6	01	Haste Esquerda	Varilla Izquierda	Left Lever	X	X
21	4102.011.017.05.0	04	Porca Sext. M14	Tuerca Hex. M14	Hex. Nut M14	X	X
23	8013.108.227.00.5	01	Anilha	Arandela	Washer	X	X
24	4101.047.088.05.1	04	Parafuso Sext. M8 x 20	Tornillo Hex. M8 x 20	Hex. Screw M8 x 20	X	X
25	4103.012.009.01.3	04	Arruela de Pressão A8	Arandela de Presión A8	Spring Washer A8	X	X
26	8013.104.201.00.4	02	Suporte Alavanca	Soporte Palanca	Lever Support	X	X
27	4006.010.087.00.8	04	Bucha Elástica 5/32	Buje Elástica 5/32	Spring Bushing 5/32	X	X
28	8013.105.010.00.8	02	Alavanca do Freio	Palanca del Freno	Brake Lever	X	X
29	8013.108.191.00.3	02	Eixo	Eje	Axle	X	X

SISTEMA DE FREIO - EIXO INTERMEDIÁRIO E ARTICULAÇÕES
SISTEMA DE FRENO - EJE INTERMEDIÁRIO Y ARTICULACIONES
BRAKE SYSTEM - ARTICULATION AND INTERMEDIATE AXLE

ITEM	CÓDIGO Nº DE PIEZAS CODE	QNT. CT. QTY.	DENOMINAÇÃO / DENOMINACIÓN / DENOMINATION			BX 6.180	BX 6.150
30	4101.047.068.05.3	04	Parafuso Sext. M6 x 20	Tornillo Hex. M6 x 20	Hex. Bolt M6 x 20	X	X
31	4103.012.007.01.7	04	Arruela de Pressão A6	Arandela de Presión A6	Spring Washer A6	X	X
32	8013.105.031.00.4	02	Flange	Pletina	Flange	X	X
33	8013.105.030.00.6	02	Protetor	Protector	Protector	X	X
34	4101.045.008.00.2	08	Parafuso Sext. M6 x 16	Tornillo Hex. M6 x 16	Hex. Bolt M6 x 16	X	X
35	4103.011.011.01.0	08	Arruela A6	Arandela A6	Washer A6		X
36	4101.037.094.01.0	04	Parafuso Sext. I M10 x 16	Tornillo Hex. I M10 x 16	Inner Hex. Bolt M10 x 16	X	X

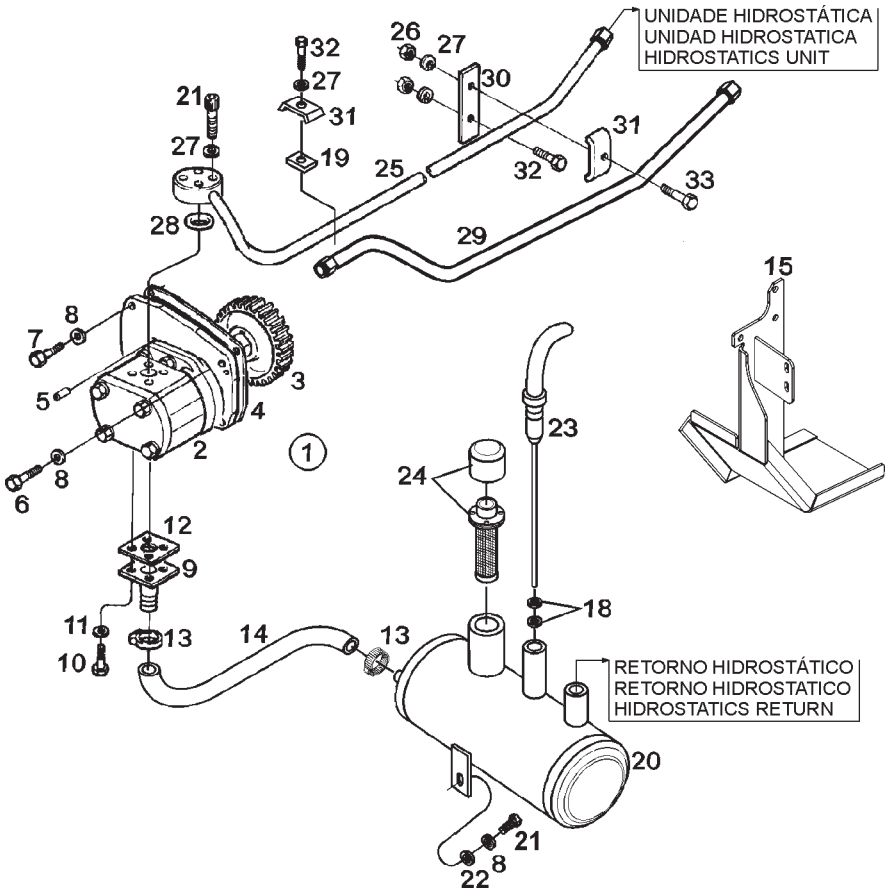

SISTEMA HIDRÁULICO - BOMBA, RESERVATÓRIO E TUBULAÇÃO DA DIREÇÃO SISTEMA HIDRÁULICO - BOMBA, RESERVATÓRIO Y TUBERÍAS DE LA DIRECCIÓN HYDRAULIC SYSTEM - PUMP, RESERVOIR AND STEERING PIPING						BX 6.180	BX 6.150
ITEM	CÓDIGO Nº DE PIEZAS CODE	QNT. CT. QTY.	DENOMINAÇÃO / DENOMINACIÓN / DENOMINATION				
1	8013.199.006.00.3	01	Reparo da Bomba Hidráulica	Reparación de la Bomba Hidráulica	Hydraulic Pump Repair		X
2	8013.108.012.00.1	01	Cj. Bomba Hidráulica (Inclui Item 1)	Cj. Bomba Hidráulica (Inclui Item 1)	Hydraulic Pump Set (Include Item 1)		X
3	8009.108.425.00.3	02	Engrenagem da Bomba	Engranaje de la Bomba	Pump Gear		X
4	8009.108.061.00.6	01	Junta de Vedação	Empaque de Vedación	Sealing Gasket		X
5	4006.011.012.00.5	02	Bucha Elástica	Buje Elástica	Spring Bushing		X
6	4101.037.093.01.2	02	Parafuso Sext. Int. M8 x 90	Tornillo Hex. Int. M8 x 90	Inner Hex. Bolt M8 x 90		X
7	4101.037.084.05.2	02	Parafuso Sext. Int. M8 x 25	Tornillo Hex. Int. M8 x 25	Inner Hex. Bolt M8 x 25		X
8	4103.012.009.01.3	04	Arruela de Pressão A8	Arandela de Presión A8	Spring Washer A8		X
9	8009.108.423.00.8	02	Flange da Bomba	Brida de la Bomba	Pump Flange		X
10	4101.047.068.05.3	08	Parafuso Sext. Int. M6 x 20	Tornillo Hex. Int. M6 x 20	Inner Hex. Bolt M6 x 20		X
11	4103.012.007.01.7	04	Arruela de Pressão A6	Arandela de Presión A6	Spring Washer A6		X
12	8009.108.105.00.1	01	Junta de Vedação	Empaque de Vedación	Sealing Gasket		X
13	8008.108.146.00.7	02	Abraçadeira	Abrazadera	Clamp		X
14	8013.103.027.00.4	01	Mangueira de Sucção	Manguera de Succión	Suction Hose		X
15	8013.108.030.00.3	01	Protetor	Protector	Protector		X
18	7003.001.020.00.4	02	Anel de Vedação	Anillo de Vedación	Sealing Ring		X
19	8008.108.559.00.1	01	Conj. Suporte	Conj. Soporte	Support Set		X
20	8013.103.020.00.9	01	Tanque Hidráulica	Tanque Hidráulica	Hydraulic Tank		X
21	4101.037.075.05.0	04	Parafuso Sext. Int. M6 x 35	Tornillo Hex. Int. M6 x 35	Inner Hex. Bolt M6 x 35		X
22	4103.024.011.01.5	01	Arruela Lisa 8,4	Arandela Lisa 8,4	Flat Washer 8,4		X
23	8013.103.029.00.9	01	Conj. Vareta Nível de Óleo	Conj. Varilla Nivel de Aceite	Oil Lever Rod Set		X
24	8013.103.014.00.2	01	Conj. Filtro Tampa	Conj. Filtro Tapa	Cover Filter Set		X
25	8013.103.015.00.9	01	Conj. Tubo Pressão	Conj. Caño Presión	Pressure Pipe Set		X
26	4102.011.005.05.5	02	Porca Sext. M6	Tuerca Hex. M6	Hex. Nut M6		X
27	4103.012.007.01.7	04	Arruela de Pressão A6	Arandela de Presión A6	Spring Washer A6		X
28	8002.108.023.00.1	01	Anel de Vedação	Anillo de Vedación	Sealing Ring		X
29	8013.104.296.00.4	01	Tubo Retorno	Caño Retorno	Return Pipe		X
29	8013.104.726.00.0	01	Tubo Retorno **(A)**	Caño Retorno **(A)**	Return Pipe **(A)**		X
30	8009.108.099.00.6	01	Suporte	Soporte	Bracket		X

SISTEMA HIDRÁULICO - BOMBA, RESERVATÓRIO E TUBULAÇÃO DA DIREÇÃO
SISTEMA HIDRÁULICO - BOMBA, RESERVATÓRIO Y TUBERÍAS DE LA DIRECCIÓN
HYDRAULIC SYSTEM - PUMP, RESERVOIR AND STEERING PIPING

ITEM	CÓDIGO Nº DE PIEZAS CODE	QNT. CT. QTY.	DENOMINAÇÃO / DENOMINACIÓN / DENOMINATION			BX 6.180	BX 6.150
31	8009.108.100.00.2	01	Distânciador	Distanciador	Spacer		X
32	4101.047.071.05.7	02	Parafuso Sext. M6 x 30	Tornillo Hex. M6 x 30	Hex. Bolt M6 x 30		X
33	4101.047.074.00.2	01	Parafuso Sext. M6 x 40	Tornillo Hex. M6 x 40	Hex. Bolt M6 x 40		X

NOTA (A): Utilizado no BX 6.150 a partir de 03/08/2007.
NOTA (A): Usado en BX 6.150 la partir de 03/08/2007.
NOTE (A): Used in BX 6.150 on 03/08/2007.

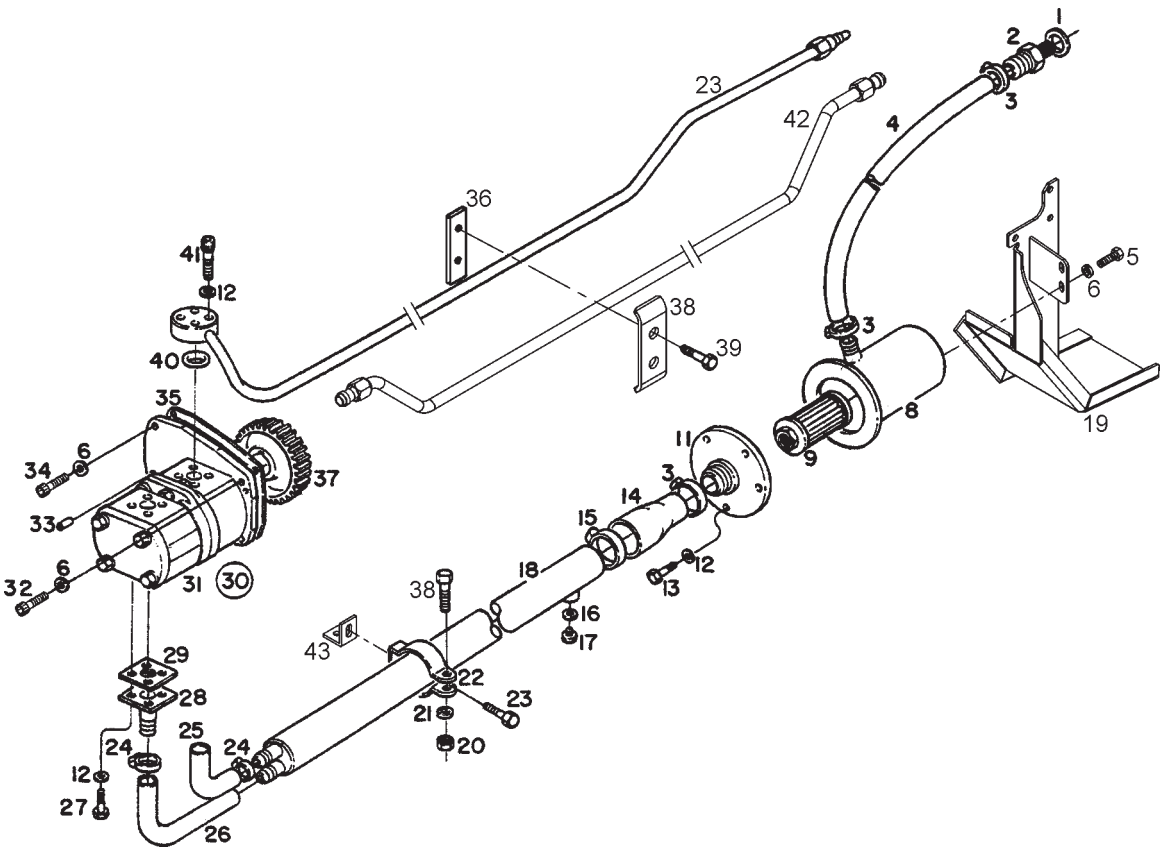

SISTEMA HIDRÁULICO - ACOPLAMENTO DA BOMBA HIDRÁULICA, TUBULAÇÕES DE PRESSÃO E SUCÇÃO SISTEMA HIDRÁULICO - ACOPLAMIENTO DE LA BOMBA HIDRÁULICA, TUBERÍAS DE PRESIÓN Y SUCCIÓN HYDRAULIC SYSTEM - HYDRAULIC PUMP COUPLING , PRESSURE AND SUCTION LINES						BX 6.180	BX 6.150
ITEM	CÓDIGO Nº DE PIEZAS CODE	QNT. CT. QTY.	DENOMINAÇÃO / DENOMINACIÓN / DENOMINATION				
1	4014.010.046.00.8	01	Anel de Vedação	Anillo de Vedación	Sealing Ring	X	
2	8013.108.452.00.9	01	Adaptador	Adaptador	Adaptor	X	
3	6002.001.040.00.5	02	Abraçadeira	Abrazadera	Clamp	X	
4	8013.108.042.00.8	01	Mangueira	Manguera	Hose	X	
5	4101.047.086.05.5	02	Parafuso Sext. M8 x 16	Tornillo Hex. M8 x 16	Hex. Bolt M8 x 16	X	
6	4103.012.009.01.3	04	Arruela de Pressão A8	Arandela de Presión A8	Spring Washer A8	X	
7	6002.001.035.00.5	02	Abraçadeira	Abrazadera	Clamp	X	
8	8009.108.675.00.3	01	Conj. Corpo do Reservatório	Conj. Cuerpo del Reservatório	Reservóir Body Assy	X	
9	8009.108.609.00.2	01	Filtro de Sucção	Filtro de Succión	Suction Filter	X	
11	8009.108.624.00.1	01	Conj. Tampa do Reservatório	Conj. Tapa del Reservatório	Reservóir Cover Assy	X	
12	4103.012.007.01.7	14	Arruela de Pressão A6	Arandela de Presión A6	Spring Washer A6	X	
13	4101.047.066.05.7	05	Parafuso Sext. M6 x 16	Tornillo Hex. M6 x 16	Hex. Bolt M6 x 16	X	
14	8009.108.628.00.2	01	Mangueira	Manguera	Hose	X	
15	7015.008.047.00.4	02	Abraçadeira	Abrazadera	Clamp	X	
16	4014.010.020.00.3	01	Anel de Vedação	Anillo de Vedación	Sealing Ring	X	
17	4010.010.017.00.7	01	Bujão	Tapón	Plug	X	
18	8009.108.595.00.3	01	Conj. Tubo Sucção da Bomba	Conj. Caño Succión de la Bomba	Pump Suction Pipe Assy	X	
19	8013.108.404.00.0	01	Suporte Filtro Sucção	Soporte Filtro Succión	Suction Filter Bracket	X	
20	4102.011.005.05.5	04	Porca Sext. M6	Tuerca Hex. M6	Hex. Nut M6	X	
21	4103.011.011.01.0	02	Arruela Lisa A6,4	Arandela Lisa A6,4	Flat Washer A6,4	X	
22	8009.108.419.00.6	02	Abraçadeira	Abrazadera	Clamp	X	
23	8013.108.430.00.5	01	Tubo Pressão	Caño Presión	Pressure Pipe	X	
24	8008.108.146.00.7	04	Abraçadeira	Abrazadera	Clamp	X	
25	8009.108.583.00.9	01	Mangueira	Manguera	Hose	X	
26	8009.108.582.00.1	01	Mangueira	Manguera	Hose	X	
27	4101.047.068.05.3	08	Parafuso Sext. M6 x 20	Tornillo Hex. M6 x 20	Hex. Bolt M6 x 20	X	
28	8009.108.423.00.8	02	Flange da Bomba	Brida de la Bomba	Pump Flange	X	
29	8009.108.105.00.1	02	Junta de Vedação	Empaque de Vedación	Sealing Gasket	X	
30	8013.199.023.00.8	01	Kit de Reparo	Kit de Reparación	Repair Kit	X	

SISTEMA HIDRÁULICO - ACOPLAMENTO DA BOMBA HIDRÁULICA, TUBULAÇÕES DE PRESSÃO E SUCÇÃO
SISTEMA HIDRÁULICO - ACOPLAMIENTO DE LA BOMBA HIDRÁULICA, TUBERÍAS DE PRESIÓN Y SUCCIÓN
HYDRAULIC SYSTEM - HYDRAULIC PUMP COUPLING , PRESSURE AND SUCTION LINES

ITEM	CÓDIGO Nº DE PIEZAS CODE	QNT. CT. QTY.	DENOMINAÇÃO / DENOMINACIÓN / DENOMINATION			BX 6.180	BX 6.150
31	8013.108.537.00.7	01	Conj. Bomba Hidráulica	Conj. Bomba Hidráulica	Hydraulic Pump Assy	X	
32	4101.037.093.01.2	02	Parafuso Sext. Int. M8 x 90	Tornillo Hex. Int. M8 x 90	Inner Hex. Bolt M8 x 90	X	
33	4006.011.012.00.5	02	Bucha Elástica	Buje Elástica	Spring Bushing	X	
34	4101.037.084.05.2	02	Parafuso Sext. Int. M8 x 25	Tornillo Hex. Int. M8 x 25	Inner Hex. Bolt M8 x 25	X	
35	8009.108.061.00.6	01	Junta de Vedação	Empaque de Vedación	Sealing Gasket	X	
36	8013.108.428.00.9	02	Suporte	Soporte	Bracket	X	
37	8009.108.425.00.3	01	Engrenagem da Bomba	Engranaje de la Bomba	Pump Gear	X	
38	8013.108.426.00.3	02	Distânciador	Distanciador	Spacer	X	
39	4101.047.074.00.2	04	Parafuso Sext. M6 x 40	Tornillo Hex. M6 x 40	Hex. Bolt M6 x 40	X	
40	8002.108.023.00.1	01	Anel de Vedação	Anillo de Vedación	Sealing Ring	X	
41	4101.037.075.05.0	04	Parafuso Allen M6 x 35	Tornillo Allen M6 x 35	Allen Bolt M6 x 35	X	
42	8013.104.726.00.0	01	Tubo Pressão	Caño Presión	Pressure Pipe	X	
43	8005.105.016.00.1	01	Suporte	Soporte	Bracket	X	

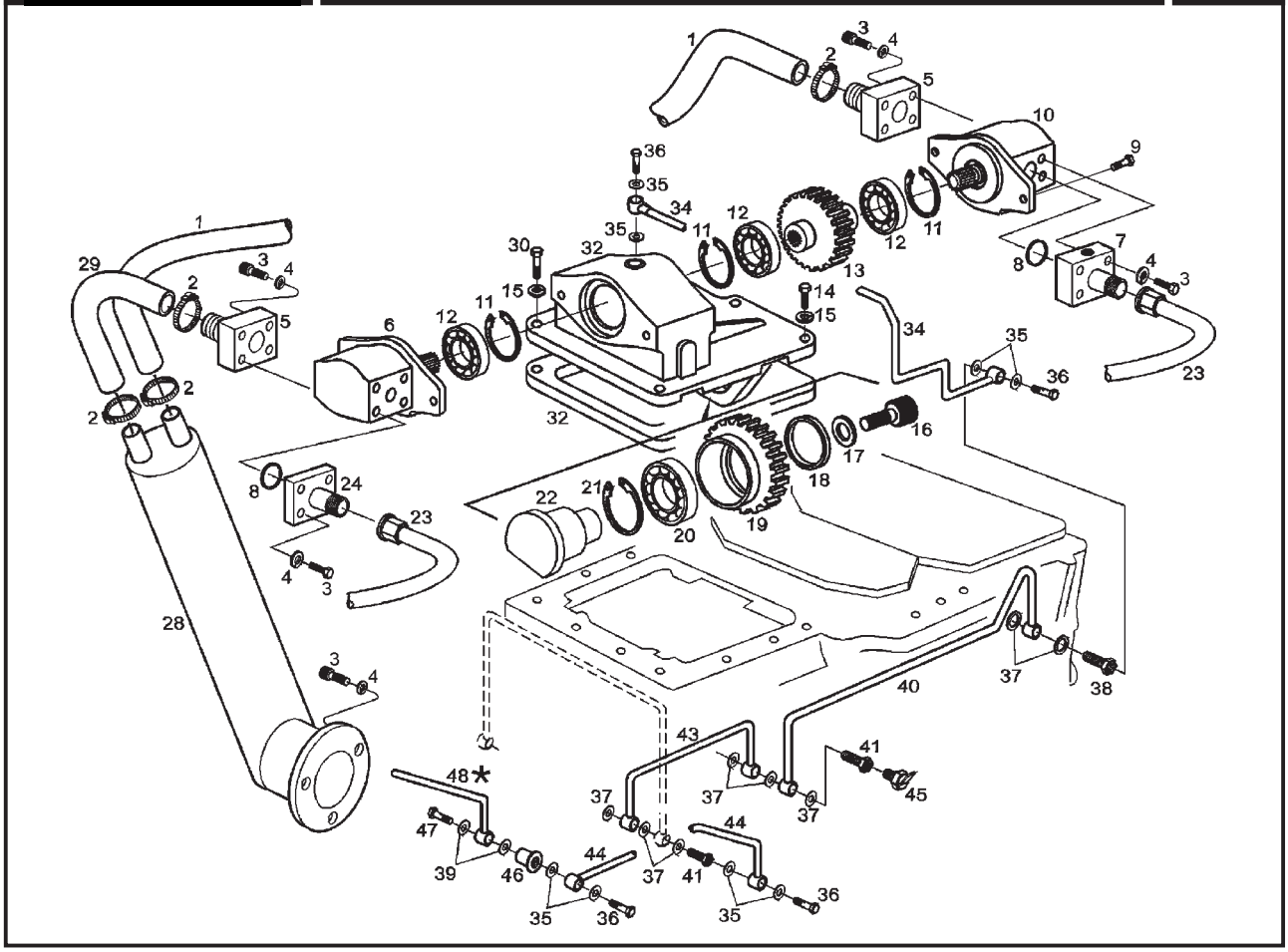

	ITEM	CÓDIGO Nº DE PIEZAS CODE	QNT. CT. QTY.	DENOMINAÇÃO / DENOMINACIÓN / DENOMINATION			BX 6.180	BX 6.150
				SISTEMA HIDRÁULICO - ACIONAMENTO DE BOMBAS SISTEMA HIDRÁULICO - ACCIONAMIENTO DE BOMBAS HYDRAULIC SYSTEM - PUMPS ACTIVATION				
M	1	8013.104.218.00.8	01	Mangueira	Manguera	Hose		X
	1	8013.108.117.00.8	01	Mangueira	Manguera	Hose	X	
	2	8008.108.146.00.7	04	Abraçadeira	Abrazadera	Clamp	X	X
	3	4101.037.097.01.3	18	Parafuso Sext. Int. M10 x 25	Tornillo Hex. Int. M10 x 25	Inner Hex. Screw M10 x 25	X	X
	3	4101.045.053.05.7	04	Parafuso M10 x 40	Tornillo M10 x 40	Screw M10 x 40	X	
	4	4103.012.010.01.1	16	Arruela de Pressão A10	Arandela de Presión A10	Spring Washer A10	X	X
BT	5	8013.108.101.00.2	02	Flange de Sucção	Brida de Succión	Suction Flange		X
	5	8013.108.459.00.4	02	Flange de Sucção	Brida de Succión	Suction Flange	X	
M M	6	8013.108.148.00.3	01	Bomba Hidráulica (26 cm³)	Bomba Hidráulica (26 cm³)	Hydraulic Pump (26 cm³)	X	X
	6	8013.199.022.00.0	01	Reparo da Bomba (26 cm³)	Reparación de la Bomba (26 cm³)	Pump Repair (26 cm³)	X	X
	6	8013.108.146.00.7	01	Bomba Hidráulica (32 cm³)	Bomba Hidráulica (32 cm³)	Hydraulic Pump (32 cm³)	X	X
				(OPCIONAL)	**(OPCIONAL)**	**(OPCIONAL)**		
	6	8013.199.086.00.5	01	Reparo da Bomba (32 cm³)	Reparación de la Bomba (32 cm³)	Pump Repair (32 cm³)	X	X
	7	8013.108.133.00.5	01	Flange de Pressão	Brida de Presión	Suction Flange	X	X
	8	7017.009.012.00.3	02	Anel O	Anillo “O”	O-Ring		X
	9	4101.048.042.00.8	04	Parafuso M14 x 30	Tornillo M14 x 30	Screw M14 x 30	X	X
	10	8013.108.147.00.5	01	Bomba Hidráulica (23 cm³)	Bomba Hidráulica (23 cm³)	Hydraulic Pump (23 cm³)	X	X
	10	8013.199.022.00.0	01	Reparo da Bomba (23 cm³)	Reparación de la Bomba (23 cm³)	Pump Repair (23 cm³)	X	X
	11	4008.011.052.00.7	02	Anel Trava	Anillo Traba	Locking Ring	X	X
	12	4101.018.055.00.8	02	Rolamento	Rodamiento	Bearing	X	X
	13	8013.104.284.00.0	01	Engrenagem	Engranaje	Gear	X	X
	14	4101.048.010.05.4	08	Parafuso Sext.	Tornillo Hex.	Hex. Screw	X	X
	15	4103.012.010.01.1	20	Arruela de Pressão A10	Arandela de Presión A10	Spring Washer A10	X	X
	16	4101.038.048.06.4	01	Parafuso Cabeça Cil. M16 x 25	Tornillo Cabeza Cil. M16 x 25	Cyl. Head Screw M16 x 25	X	X
	17	8013.104.289.00.9	01	Arruela	Arandela	Collar	X	X
	18	8013.104.287.00.3	01	Calço	Calzo	Shim	X	X
	19	8013.104.286.00.5	01	Engrenagem	Engranaje	Gear	X	X
	20	4001.019.024.00.3	01	Rolamento	Rodamiento	Bearing	X	X
	21	4008.011.058.00.4	01	Anel Trava	Anillo Traba	Locking Ring	X	X

SISTEMA HIDRÁULICO - ACIONAMENTO DE BOMBAS
SISTEMA HIDRÁULICO - ACCIONAMIENTO DE BOMBAS
HYDRAULIC SYSTEM - PUMPS ACTIVATION

	ITEM	CÓDIGO Nº DE PIEZAS CODE	QNT. CT. QTY.	DENOMINAÇÃO / DENOMINACIÓN / DENOMINATION			BX 6.180	BX 6.150
	22	8013.104.288.00.1	01	Eixo	Eje	Axle	X	X
	23	8009.108.078.00.0	01	Conj. Mangueira	Conj. Manguera	Hose Set		X
M	23	8013.108.460.00.2	01	Mangueira Alta Pressão	Manguera Alta Presión	Pressure Higher Hose	X	
	24	8013.108.104.00.6	01	Flange Implemento	Brida Implemento	Pressure Flange		X
	24	8013.108.458.00.8	01	Flange de Pressão	Brida de Presión	Suction Flange	X	
M	28	8013.108.094.00.9	01	Conj. Tubo de Sucção	Conj. Caño de Succión	Suction Pipe Set	X	X
M	29	8013.108.117.00.8	01	Mangueira	Manguera	Hose	X	X
	30	4101.048.014.04.9	02	Parafuso M10 x 50	Tornillo M10 x 50	Screw M10 x 50	X	X
	32	8013.104.285.00.7	01	Suporte da Bomba	Soporte de la Bomba	Pump Bracket	X	X
	34	8013.108.150.00.9	01	Tubo de Lubrificação	Caño de Lubrificación	Lubrication Pipe	X	X
	35	4014.010.017.00.9	06	Anel de Vedação	Anillo de Vedación	Sealing Ring	X	X
	36	4101.055.017.04.2	05	Parafuso Ôco	Tornillo Hueco	Hollow Screw	X	X
	37	4014.010.031.00.0	08	Anel de Vedação	Anillo de Vedación	Sealing Ring	X	X
	38	8013.108.151.00.7	01	Adaptador	Adaptador	Adapter	X	X
	39	4014.010.012.00.0	02	Anel de Vedação	Anillo de Vedación	Sealing Ring	X	X
	40	8013.108.149.00.1	01	Tubo de União	Caño de Unión	Union Pipe	X	X
	41	8013.108.152.00.5	02	Adaptador Parafuso Ôco	Adaptador Tornillo Hueco	Hollow Screw Adapter	X	X
	43	8013.108.158.00.2	01	Tubo de Lubrificação	Caño de Lubrificación	Lubrication Pipe	X	X
	44	8013.108.153.00.3	01	Tubo de Lubrificação	Caño de Lubrificación	Lubrication Pipe	X	X
	45	8013.111.029.00.0	01	Sensor Pressão do Óleo	Sensor Presión del Aceite	Oil Pressure Sensor	X	X
	46	8013.108.160.00.8	01	Conector	Conector	Connector	X	X
	47	4101.055.010.04.7	01	Parafuso	Tornillo	Screw	X	X
	48	8013.108.159.00.0	01	Tubo de Lubrificação	Caño de Lubrificación	Lubrication Pipe	X	X

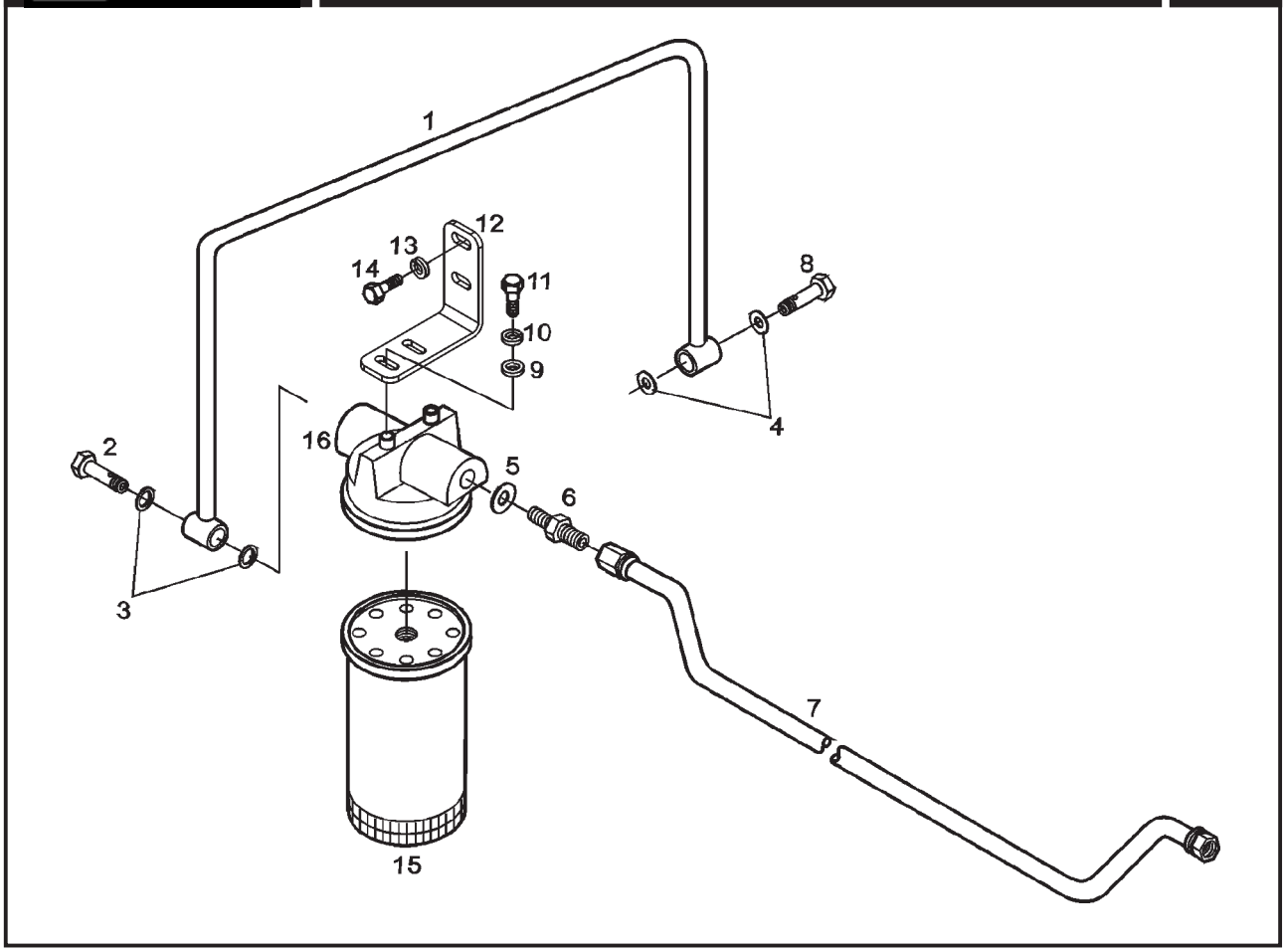

ITEM	CÓDIGO Nº DE PIEZAS CODE	QNT. CT. QTY.	DENOMINAÇÃO / DENOMINACIÓN / DENOMINATION			BX 6.180	BX 6.150
			SISTEMA HIDRÁULICO - FILTRO DE RETORNO E TUBULAÇÕES SISTEMA HIDRÁULICO - FILTRO DE RETORNO Y TUBERÍAS HYDRAULIC SYSTEM - RETURN FILTER AND PIPING				
1	8013.108.099.00.8	01	Conj. Tubo de Retorno	Conj. Caño de Retorno	Return Pipe Set		X
2	8002.108.024.00.9	01	Parafuso Ôco	Tornillo Hueco	Hollow Bolt		X
3	8002.108.023.00.1	02	Anel de Vedação	Anillo de Vedación	Sealing Ring		X
4	4014.010.031.00.0	03	Anel	Anillo	Ring		X
5	4014.010.030.00.2	01	Anel	Anillo	Ring		X
6	8009.108.111.00.9	01	Adaptador	Adaptador	Adapter		X
7	8013.104.294.00.9	01	Tubo Entrada do Radiador	Caño Entrada del Radiador	Radiator Inlet Pipe		X
8	8013.108.152.00.5	01	Parafuso Ôco Adaptador	Tornillo Hueco Adaptador	Adapter Hollow Bolt		X
9	4103.012.010.01.1	02	Arruela de Pressão A10	Arandela de Presión A10	Spring Washer A10		X
10	4103.011.015.01.1	02	Arruela Lisa A10	Arandela Lisa A10	Flat Washer A10		X
11	4101.048.003.05.9	02	Parafuso Sext. M10 x 16	Tornillo Hex. M10 x 16	Hex. Bolt M10 x 16		X
12	8013.108.093.00.1	01	Suporte do Filtro	Soporte del Filtro	Filter Support		X
13	4103.012.011.01.9	02	Arruela de Pressão A12	Arandela de Presión A12	Spring Washer A12		X
14	4101.048.020.05.3	02	Parafuso Sext. M12 x 20	Tornillo Hex. M12 x 20	Hex. Bolt M12 x 20		X
15	8009.104.397.00.8	01	Filtro do Óleo	Filtro Hidráulico	Hydraulic Filter		X
16	8013.104.184.00.2	01	Cabeçote do Filtro	Culata del Filtro	Filter Head		X

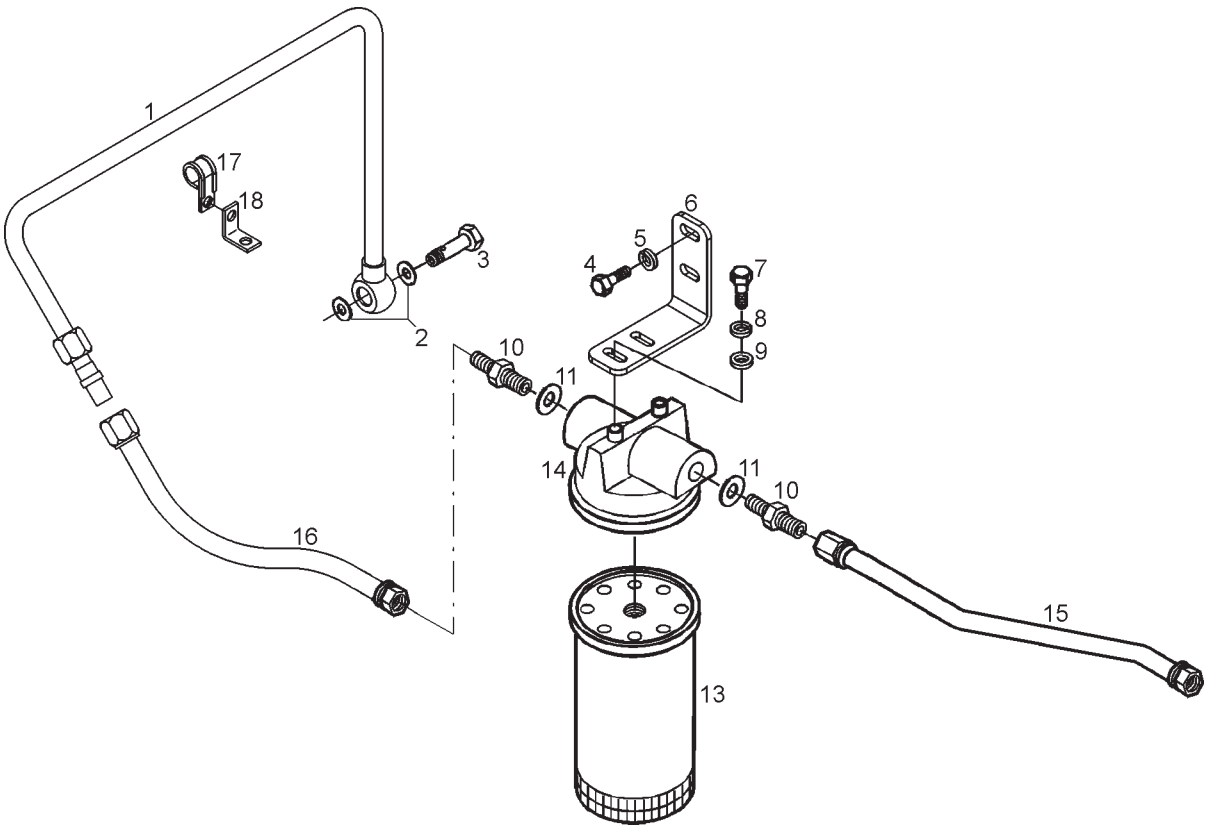

SISTEMA HIDRÁULICO - FILTRO DE RETORNO E TUBULAÇÕES (A) SISTEMA HIDRÁULICO - FILTRO DE RETORNO Y TUBERÍAS (A) HYDRAULIC SYSTEM - RETURN FILTER AND PIPING (A)							
ITEM	CÓDIGO Nº DE PIEZAS CODE	QNT. CT. QTY.	DENOMINAÇÃO / DENOMINACIÓN / DENOMINATION			BX 6.180	BX 6.150
1	8013.104.659.00.3	01	Tubo de Óleo	Caño de Aceite	Oil Pipe	X	X
2	4014.010.031.00.0	03	Anel	Anillo	Ring	X	X
3	8013.108.152.00.5	01	Parafuso Ôco Adaptador	Tornillo Hueco Adaptador	Adapter Hollow Bolt	X	X
4	4101.048.020.05.3	02	Parafuso Sext. M12 x 20	Tornillo Hex. M12 x 20	Hex. Bolt M12 x 20	X	X
5	4103.012.011.01.9	02	Arruela de Pressão A12	Arandela de Presión A12	Spring Washer A12	X	X
6	8013.108.093.00.1	01	Suporte do Filtro	Soporte del Filtro	Filter Support	X	X
7	4101.048.003.05.9	02	Parafuso Sext. M10 x 16	Tornillo Hex. M10 x 16	Hex. Bolt M10 x 16	X	X
8	4103.012.010.01.1	02	Arruela de Pressão A10	Arandela de Presión A10	Spring Washer A10	X	X
9	4103.011.015.01.1	02	Arruela Lisa A10	Arandela Lisa A10	Flat Washer A10	X	X
10	8009.108.111.00.9	02	Adaptador	Adaptador	Adapter	X	X
11	4014.010.030.00.2	02	Anel	Anillo	Ring	X	X
13	8009.104.397.00.8	01	Filtro do Óleo	Filtro Hidráulico	Hydraulic Filter	X	X
14	8013.104.184.00.2	01	Cabeçote do Filtro	Culata del Filtro	Filter Head	X	X
15	8013.104.622.00.1	01	Mangueira de Pressão	Manguera de Presión	Pressure Hose	X	X
16	8013.104.297.00.2	01	Mangueira de Pressão	Manguera de Presión	Pressure Hose	X	X
17	6005.006.025.00.4	01	Abraçadeira	Abrazadera	Clamp	X	X
18	8009.108.412.00.1	01	Suporte	Soporte	Support	X	X

NOTA (A): Utilizado no BX 6.150 a partir de 03/08/2007.
NOTA (A): Usado en BX 6.150 la partir de 03/08/2007.
NOTE (A): Used in BX 6.150 on 03/08/2007.

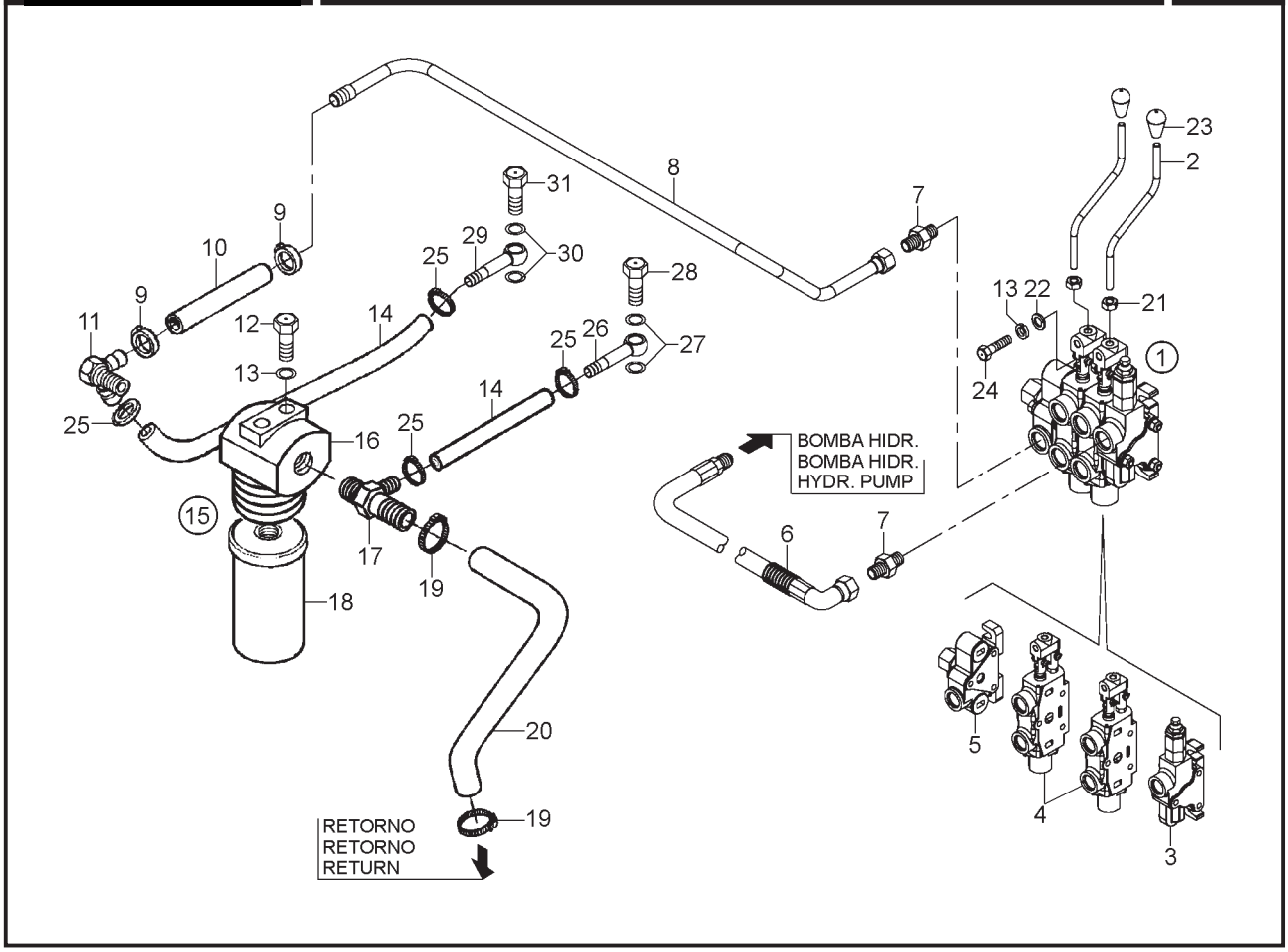

ITEM	CÓDIGO Nº DE PIEZAS CODE	QNT. CT. QTY.	DENOMINAÇÃO / DENOMINACIÓN / DENOMINATION			BX 6.180	BX 6.150
			SISTEMA HIDRÁULICO - COMANDO HIDRÁULICO, FILTRO E TUBULAÇÕES SISTEMA HIDRÁULICO - COMANDO HIDRÁULICO, FILTRO Y TUBERÍAS HYDRAULIC SYSTEM - HYDRAULIC COMMAND, FILTER AND PIPING				
1	8013.108.374.00.5	01	Conj. Comando Hidráulico (inclui	Conj. Comando Hidráulico (inclui	Hydraulic Command Set (include		X
			itens 3 a 5)	itenes 3 al 5)	items 3 to 5)		
1	8009.199.125.00.9	01	Jogo Reparo/Comando Hidráulico	Juego Reparo/Comando Hidráulico	Repair Kit/Hydraulic Command		X
1	8009.108.662.00.1	01	Conj. Comando Hidráulico (inclui	Conj. Comando Hidráulico (inclui	Hydraulic Command Set (include		X
			itens 3 a 5) **(s/ K45)**	itenes 3 al 5) **(s/ K45)**	items 3 to 5) **(whitout K45)**		
1	8013.108.378.00.6	01	Conj. Válvula Comando Hidráulico	Conj. Valve Comando Hidráulico	Hydraulic Command Set (include		X
			(inclui itens 3 a 5) **(s/ K45) (A)**	(inclui itenes 3 al 5) **(s/ K45) (A)**	items 3 to 5) **(whitout K45) (A)**		
1	8013.108.384.00.4	01	Jogo Reparo/Comando Hidráulico	Juego Reparo/Comando Hidráulico	Repair Kit/Hydraulic Command		X
			(s/ K45)	**(s/ K45)**	**(whitout K45)**		
2	8013.108.362.00.0	02	Alavanca do Comando	Palanca del Comando	Command Lever		X
3	8013.108.375.00.2	01	Conj. Corpo Admissão	Conj. Cuerpo Admisión	Inlet Body Set		X
3	8013.108.383.00.6	01	Jogo Reparo Corpo Admissão	Juego Reparación Cuerpo Admisión	Inlet Body Repair Kit		X
3	8009.108.481.00.6	01	Conj. Corpo Admissão **(s/ K45)**	Conj. Cuerpo Admisión **(s/ K45)**	Inlet Body Set **(whitout K45)**		X
3	8009.199.121.00.8	01	Jogo Reparo Corpo Admissão	Juego Reparación Cuerpo Admisión	Inlet Body Repair Kit		X
			(s/ K45)	**(s/ K45)**	**(whitout K45)**		
4	8013.108.376.00.0	02	Conj. Corpo Central	Conj. Cuerpo Central	Central Body Set		X
4	8009.199.123.00.4	01	Jogo Reparo Corpo Central	Juego Reparación Cuerpo Central	Central Body Repair Kit		X
4	8009.108.549.00.0	02	Conj. Corpo Central **(s/ K45)**	Conj. Cuerpo Central **(s/ K45)**	Central Body Set **(whitout K45)**		X
4	8009.199.123.00.4	01	Jogo Reparo Corpo Central	Juego Reparación Cuerpo Central	Central Body Repair Kit		X
			(s/ K45)	**(s/ K45)**	**(whitout K45)**		
5	8013.108.377.00.8	01	Conj. Corpo Retorno	Conj. Cuerpo Retorno	Return Body Set		X
5	8009.199.122.00.6	01	Jogo Reparo Corpo Retorno	Juego Reparación Cuerpo Retorno	Return Body Repair Kit		X
5	8009.108.664.00.7	01	Conj. Corpo Retorno **(s/ K45)**	Conj. Cuerpo Retorno **(s/ K45)**	Return Body Set **(whitout K45)**		X
6	8012.108.688.00.0	01	Mangueira Pressão	Manguera Presión	Pressure Hose		X
7	8013.108.119.00.4	04	União Macho	Unión Macho	Male Union		X
8	8013.108.430.00.3	01	Conj. Tubo Saída Comando	Conj. Tubo Salida Comando	Command Outlet Pipe Set		X
9	8009.108.023.00.4	02	Abraçadeira	Abrazadera	Clamp		X
10	8009.108.429.00.5	01	Mangueira	Manguera	Hose		X
11	8009.108.432.00.9	01	Cj. Adaptador de Entrada do Filtro	Cj. Adaptador de Entrada del Filtro	Inlet Filter Adaptor Set		X

SISTEMA HIDRÁULICO - COMANDO HIDRÁULICO, FILTRO E TUBULAÇÕES
SISTEMA HIDRÁULICO - COMANDO HIDRÁULICO, FILTRO Y TUBERÍAS
HYDRAULIC SYSTEM - HYDRAULIC COMMAND, FILTER AND PIPING

ITEM	CÓDIGO Nº DE PIEZAS CODE	QNT. CT. QTY.	DENOMINAÇÃO / DENOMINACIÓN / DENOMINATION			BX 6.180	BX 6.150
12	4101.057.085.05.4	02	Parafuso Sext. 5/16” x 5/8”	Tornillo Hex. 5/16” x 5/8”	Hex. Screw 5/16” x 5/8”		X
13	4103.012.009.01.3	02	Arruela de Pressão A8	Arandela de Presión A8	Spring Washer A8		X
14	8005.108.128.00.1	02	Mangueira Cilíndro	Manguera Cilíndro	Hose Cylinder		X
15	8009.108.580.00.5	01	Conj. do Filtro de Retorno (inclui	Conj. del Filtro de Retorno (inclui	Return Filter Set (include items		X
			itens 16 e 18)	itenes 16 y 18)	16 and 18)		
16	-	01	Suporte Elemento do Filtro	Soporte Elemento del Filtro	Filter Element Support		X
17	8013.108.165.00.7	01	Conj. Níple 1.1/2”x1” NPT	Conj. Níple 1.1/2”x1” NPT	Níple Set 1.1/2”x1” NPT		X
18	8009.108.579.00.7	01	Elemento do Filtro	Elemento del Filtro	Filter Element		X
19	6002.001.040.00.5	02	Abraçadeira	Abrazadera	Clamp		X
20	8013.108.331.00.5	01	Mangueira **(s/ K45)**	Manguera **(s/ K45)**	Hose **(without K45)**		X
20	8013.108.180.00.6	01	Mangueira **(c/ K45)**	Manguera **(c/ K45)**	Hose **(with K45)**		X
21	4102.011.011.05.3	02	Porca M10	Tuerca M10	Nut M10		X
22	4103.024.011.01.5	04	Arruela Lisa A8,4	Arandela Lisa A8,4	Flat Washer A8,4		X
M 23	8012.108.662.00.5	02	Manípulo	Manija	Maniple		X
24	4101.047.092.05.3	03	Parafuso Sext. M8 x 30	Tornillo Hex. M8 x 30	Hex. Screw M8 x 30		X
25	8002.108.105.00.6	04	Abraçadeira	Abrazadera	Clamp		X
26	8013.108.294.00.5	01	Adaptador de Retorno	Adaptador de Retorno	Return Adaptor		X
27	4014.010.037.00.7	02	Anel de Vedação	Anillo de Vedación	Sealing Ring		X
28	8013.108.293.00.7	01	Parafuso Ôco	Tornillo Hueco	Hollow Screw		X
29	8013.108.110.00.3	01	Adaptador de Retorno	Adaptador de Retorno	Return Adaptor		X
30	4014.010.029.00.4	02	Anel de Vedação	Anillo de Vedación	Sealing Ring		X
31	4101.055.024.04.8	01	Parafuso Ôco	Tornillo Hueco	Hollow Screw		X

NOTA (A): Substitui o item 8009.108.662.00.1.
NOTA (A): Substitui el item 8009.108.662.00.1.
NOTE (A): Substitute item 8009.108.662.00.1.

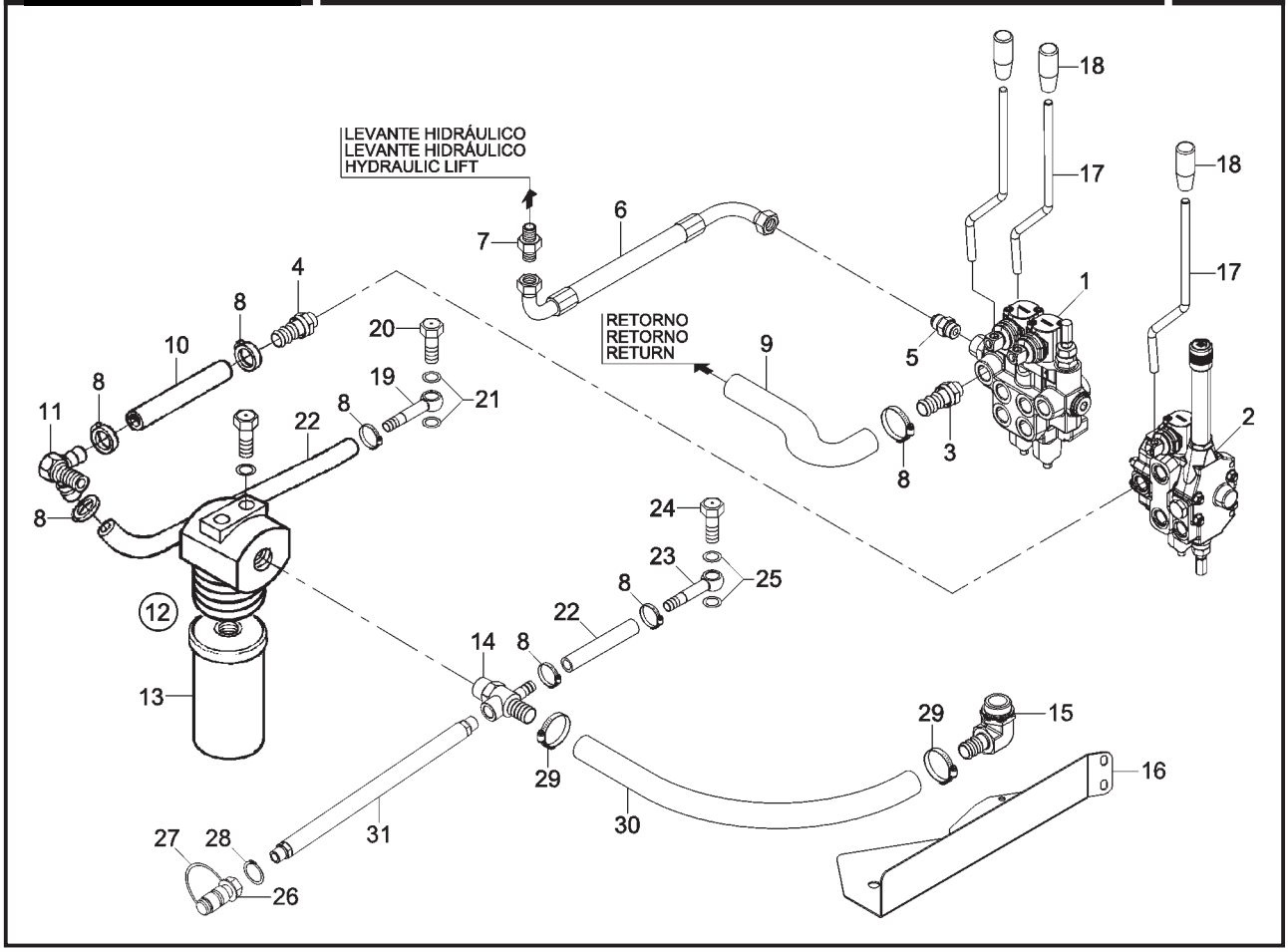

SISTEMA HIDRÁULICO - COMANDO HIDRÁULICO, FILTRO E TUBULAÇÕES SISTEMA HIDRÁULICO - COMANDO HIDRÁULICO, FILTRO Y TUBERÍAS HYDRAULIC SYSTEM - HYDRAULIC COMMAND, FILTER AND PIPING							
ITEM	CÓDIGO Nº DE PIEZAS CODE	QNT. CT. QTY.	DENOMINAÇÃO / DENOMINACIÓN / DENOMINATION			BX 6.180	BX 6.150
1	8013.108.414.00.9	01	Comando Hidráulico	Comando Hidráulico	Hydraulic Command	X	
2	8013.108.415.00.6	01	Comando Hidráulico	Comando Hidráulico	Hydraulic Command	X	
3	8013.108.396.00.8	01	Terminal	Terminal	Terminal	X	
4	8013.108.395.00.0	01	Terminal	Terminal	Terminal	X	
5	8013.108.119.00.4	01	União Macho	Unión Macho	Male Union	X	
6	8013.108.346.00.3	01	Mangueira Pressão	Manguera Presión	Pressure Hose	X	
7	8009.108.111.00.9	01	União Macho	Unión Macho	Male Union	X	
8	8002.108.105.00.6	08	Abraçadeira	Abrazadera	Clamp	X	
M 9	8013.108.356.00.2	01	Mangueira de Ligação	Manguera de Ligación	Connection Hose	X	
10	8009.108.005.00.3	01	Mangueira de Ligação	Manguera de Ligación	Connection Hose	X	
11	8009.108.432.00.9	01	Adaptador de Entrada do Filtro	Adaptador de Entrada del Filtro	Inlet Filter Adaptor	X	
12	8009.108.580.00.5	01	Conj. do Filtro de Retorno (inclui	Conj. del Filtro de Retorno (inclui	Return Filter Set (include item	X	
			item 13)	item 13)	13)		
13	8009.108.579.00.7	01	Elemento do Filtro	Elemento del Filtro	Filter Element	X	
14	8013.108.453.00.7	01	Conexão	Conección	Connection	X	
15	8013.108.457.00.8	01	Joelho	Corva	Knee	X	
BT 16	8013.108.454.00.5	01	Protetor do Joelho	Protector de Corva	Knee Protector	X	
17	8013.108.400.00.8	03	Alavanca do Comando	Palanca del Comando	Command Lever	X	
18	8013.108.462.00.8	03	Manípulo	Manija	Maniple	X	
19	8013.108.110.00.3	01	Adaptador de Retorno	Adaptador de Retorno	Return Adaptor	X	
20	4101.055.024.04.8	01	Parafuso Ôco	Tornillo Hueco	Hollow Screw	X	
21	4014.010.029.00.4	02	Anel de Vedação	Anillo de Vedación	Sealing Ring	X	
22	8012.108.610.00.4	02	Mangueira	Manguera	Hose	X	
23	8013.108.294.00.5	01	Adaptador de Retorno	Adaptador de Retorno	Return Adaptor	X	
24	8013.108.293.00.7	01	Parafuso Ôco	Tornillo Hueco	Hollow Screw	X	
25	4014.010.037.00.7	02	Anel de Vedação	Anillo de Vedación	Sealing Ring	X	
26	8013.108.471.00.9	01	Engate Rápido Preto (inclui item	Enganche Rápido Negro (inclui	Black Quick Hitch (include item	X	
			27) **(c/ K45)**	item 27) **(c/ K45)**	27) **(whit K45)**		
27	8013.108.470.00.1	01	Tampa de Engate Rápido Preto	Tapa de Enganche Rápido Negro	Black Quick Hitch Cover	X	

SISTEMA HIDRÁULICO - COMANDO HIDRÁULICO, FILTRO E TUBULAÇÕES
SISTEMA HIDRÁULICO - COMANDO HIDRÁULICO, FILTRO Y TUBERÍAS
HYDRAULIC SYSTEM - HYDRAULIC COMMAND, FILTER AND PIPING

ITEM	CÓDIGO Nº DE PIEZAS CODE	QNT. CT. QTY.	DENOMINAÇÃO / DENOMINACIÓN / DENOMINATION			BX 6.180	BX 6.150
28	4008.010.035.00.3	02	Anel Elástico	Anillo Elastico	Spring Ring	X	
29	8008.108.146.00.7	02	Abraçadeira	Abrazadera	Clamp	X	
30	8013.108.473.00.5	01	Mangueira	Manguera	Hose	X	
31	8013.108.491.00.7	01	Mangueira **(c/ K45)**	Manguera **(c/ K45)**	Hose **(whit K45)**	X	

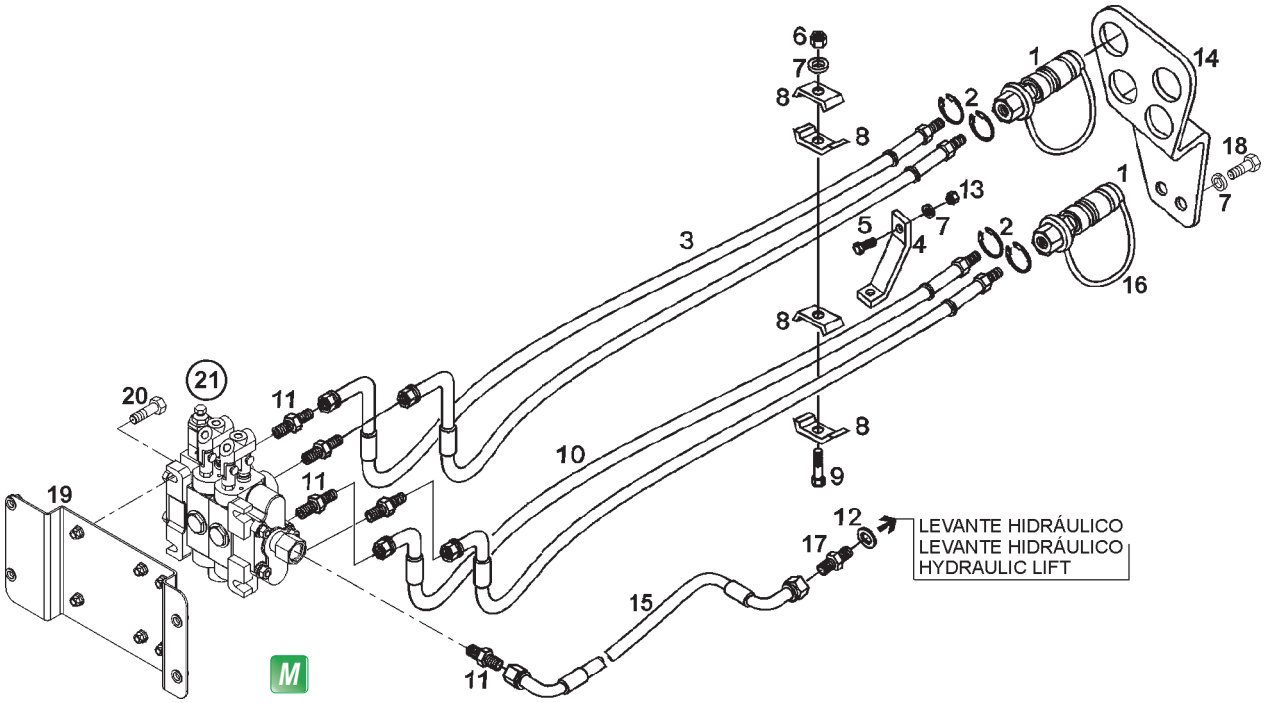

ITEM	CÓDIGO Nº DE PIEZAS CODE	QNT. CT. QTY.	DENOMINAÇÃO / DENOMINACIÓN / DENOMINATION			BX 6.180	BX 6.150
			SISTEMA HIDRÁULICO - CONTROLE REMOTO E TUBULAÇÕES ***SISTEMA HIDRÁULICO - CONTROL REMOTO Y TUBERÍAS*** ***HYDRAULIC SYSTEM - REMOTE CONTROL AND PIPING***				
1	8013.108.192.00.1	04	Engate Rápido Vermelho	Enganche Rápido Rojo	Red Quick Hitch		X
2	4008.010.035.00.3	08	Anel Elástico	Anillo Elastico	Spring Ring		X
3	8013.108.038.00.6	02	Mangueira de Pressão	Manguera de Presión	Pressure Hose		X
3	8013.108.239.00.0	02	Mangueira de Pressão **(A)**	Manguera de Presión **(A)**	Pressure Hose **(A)**		X
4	8013.108.075.00.8	01	Suporte Mangueira Hidráulica	Soporte Manguera Hidráulica	Hydraulic Hose Bracket	X	X
5	4101.045.020.05.6	01	Parafuso Sext. M6 x 55	Tornillo Hex. M6 x 55	Hex. Bolt M6 x 55	X	X
6	4102.011.007.06.9	01	Porca Sext. M8	Tuerca Hex. M8	Hex. Nut M8	X	X
7	4103.012.009.01.3	02	Arruela de Pressão A8	Arandela de Presión A8	Spring Washer A8	X	X
8	8009.108.403.00.0	04	Distânciador	Distanciador	Spacer	X	X
9	4101.047.102.05.0	01	Parafuso Sext. M8 x 75	Tornillo Hex. M8 x 75	Hex. Bolt M8 x 75		X
10	8013.108.037.00.8	02	Mangueira de Pressão	Manguera de Presión	Pressure Hose		X
10	8013.108.239.00.0	02	Mangueira de Pressão **(A)**	Manguera de Presión **(A)**	Pressure Hose **(A)**		X
M 11	8013.108.119.00.4	06	União Macho **(c/ K45)**	Unión Macho **(c/ K45)**	Male Union **(with K45)**		X
12	4014.010.030.00.2	01	Anel de Vedação **(c/ K45)**	Anillo de Vedación **(c/ K45)**	Sealing Ring **(with K45)**		X
13	4102.011.005.05.5	01	Porca Sext. M6	Tuerca Hex. M6	Hex. Nut M6	X	X
14	8013.108.179.00.8	01	Suporte Engate Rápido	Soporte Enganche Rápido	Quick Hitch Bracket		X
15	8013.108.346.00.3	01	Mangueira de Pressão **(c/ K45)**	Manguera de Presión **(c/ K45)**	Pressure Hose **(with K45)**		X
16	8009.108.165.00.5	04	Tampa de Engate Rápido Vermelha	Tapa de Enganche Rápido Rojo	Red Quick Hitch Cover		X
17	8009.108.111.00.9	01	União Macho **(c/ K45)**	Unión Macho **(c/ K45)**	Male Union **(with K45)**		X
18	4101.047.088.05.1	02	Parafuso Sext. M8 x 20	Tornillo Hex. M8 x 20	Hex. Bolt M8 x 20		X
M 19	8013.108.406.00.5	01	Suporte do Comando	Soporte del Comando	Command Support		X
20	4101.037.084.05.2	04	Parafuso Sext. M8 x 25	Tornillo Hex. M8 x 25	Hex. Bolt M8 x 25		X
21	8013.108.374.00.5	01	Conj. Válvula Comando Hidráulico	Conj. Válvula Comando Hidráulico	Hydraulic Command Valve Set		X
M 21	8013.108.378.00.6	01	Conj. Válvula Comando Hidráulico	Conj. Válvula Comando Hidráulico	Hydraulic Command Valve Set		X
			(s/ K45)	**(s/ K45)**	**(without K45)**		

NOTA (A): Utilizado no BX 6.150 a partir de 01/07/2007.
NOTA (A): Usado en BX 6.150 la partir de 01/07/2007.
NOTE (A): Used in BX 6.150 on 01/07/2007.

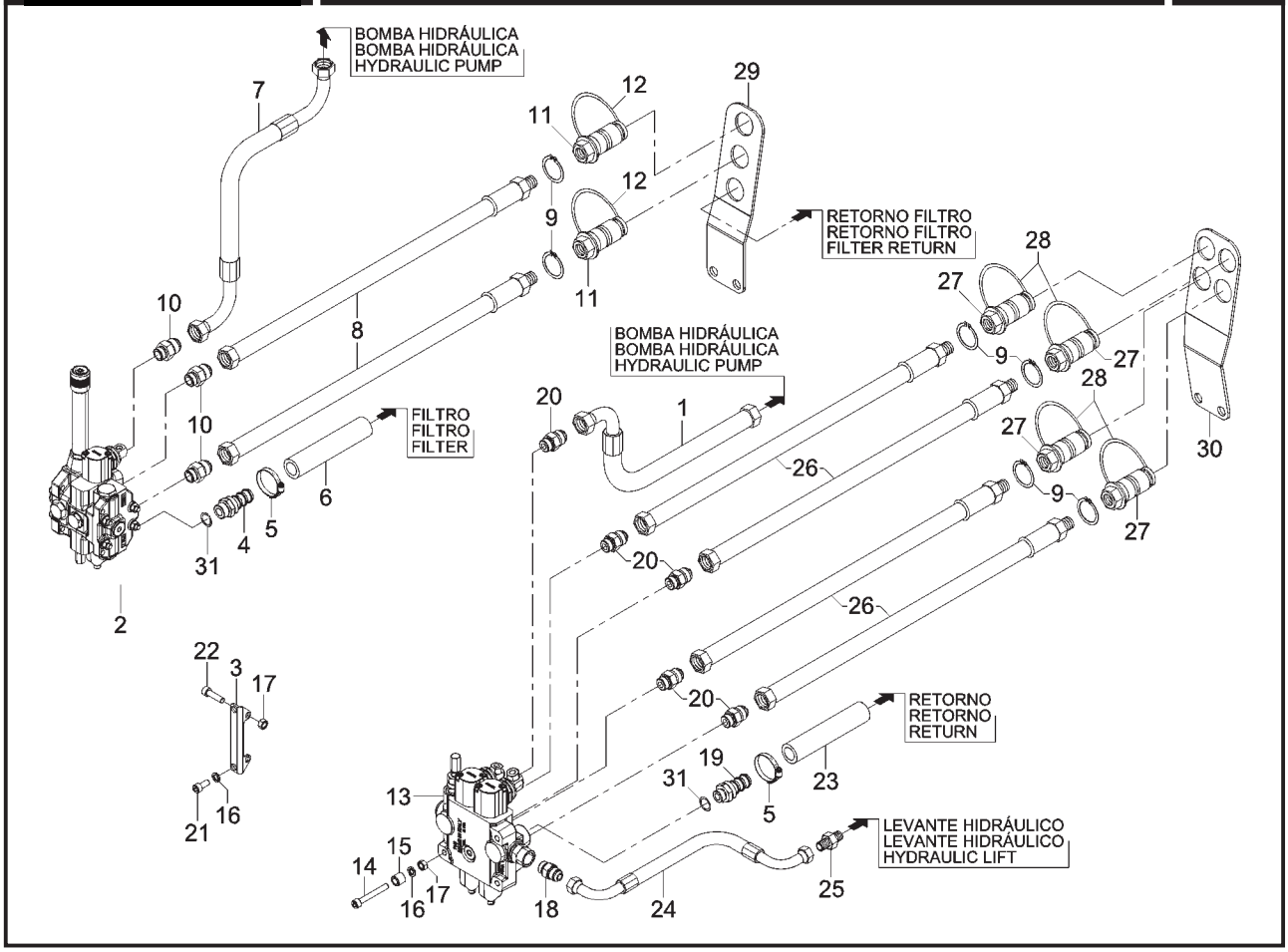

SISTEMA HIDRÁULICO - CONTROLE REMOTO E TUBULAÇÕES SISTEMA HIDRÁULICO - CONTROL REMOTO Y TUBERÍAS HYDRAULIC SYSTEM - REMOTE CONTROL AND PIPING							
ITEM	CÓDIGO Nº DE PIEZAS CODE	QNT. CT. QTY.	DENOMINAÇÃO / DENOMINACIÓN / DENOMINATION			BX 6.180	BX 6.150
1	8013.108.184.00.8	01	Mangueira de Pressão	Manguera de Presión	Pressure Hose	X	
2	8013.108.415.00.6	01	Comando Hidráulico	Comando Hidráulico	Hydraulic Command	X	
3	8013.108.394.00.3	02	Suporte do Comando	Soporte del Comando	Command Support	X	
4	8013.108.395.00.0	01	Terminal	Terminal	Terminal	X	
5	8002.108.105.00.6	04	Abraçadeira	Abrazadera	Clamp	X	
6	8009.108.005.00.3	01	Mangueira de Ligação	Manguera de Ligación	Connection Hose	X	
7	8013.108.460.00.2	01	Mangueira Pressão	Manguera Presión	Pressure Hose	X	
8	8013.108.240.00.8	02	Mangueira Pressão	Manguera Presión	Pressure Hose	X	
9	4008.010.035.00.3	12	Anel Elástico	Anillo Elastico	Spring Ring	X	
10	8013.108.392.00.7	03	União Macho	Unión Macho	Male Union	X	
11	8013.108.193.00.9	02	Engate Rápido Verde (inclui item	Enganche Rápido Verde (inclui	Green Quick Hitch (include item	X	
			12)	item 12)	12)		
12	8013.108.135.00.0	02	Tampa de Engate Rápido Verde	Tapa de Enganche Rápido Verde	Green Quick Hitch Cover	X	
13	8013.108.476.00.8	01	Conj. Comando Hidráulico sem	Conj. Comando Hidráulico sin	Hydraulic Command Set without	X	
			Passagem Pressão **(s/ K45)**	Pasaje Presión **(s/ K45)**	Pressure Pass **(without K45)**		
13	8013.108.414.00.9	01	Comando Hidráulico	Comando Hidráulico	Hydraulic Command	X	
14	4101.037.086.05.7	03	Parafuso Sext. M8 x 70	Tornillo Hex. M8 x 70	Hex. Bolt M8 x 70	X	
15	8002.115.590.00.0	03	Distânciador	Distanciador	Spacer	X	
16	4103.012.009.01.3	07	Arruela de Pressão A8	Arandela de Presión A8	Spring Washer A8	X	
17	4102.011.007.06.9	03	Porca Sext. M8	Tuerca Hex. M8	Hex. Nut M8	X	
18	8013.108.119.00.4	01	União Macho **(c/ K45)**	Unión Macho **(c/ K45)**	Male Union **(with K45)**	X	
19	8013.108.396.00.8	01	Terminal	Terminal	Terminal	X	
20	8013.108.118.00.6	05	União Macho	Unión Macho	Male Union	X	
21	4101.037.081.05.8	04	Parafuso Sext. M8 x 18	Tornillo Hex. M8 x 18	Hex. Bolt M8 x 18	X	
22	4101.037.085.05.9	04	Parafuso Sext. M8 x 30	Tornillo Hex. M8 x 30	Hex. Bolt M8 x 30	X	
23	8013.108.356.00.2	01	Mangueira de Ligação	Manguera de Ligación	Connection Hose	X	
24	8013.108.346.00.3	01	Mangueira Pressão **(c/ K45)**	Manguera Presión **(c/ K45)**	Pressure Hose **(with K45)**	X	
25	8009.108.111.00.9	01	União Macho **(c/ K45)**	Unión Macho **(c/ K45)**	Male Union **(with K45)**	X	
26	8013.108.239.00.0	04	Mangueira Pressão	Manguera Presión	Pressure Hose	X	

SISTEMA HIDRÁULICO - CONTROLE REMOTO E TUBULAÇÕES
SISTEMA HIDRÁULICO - CONTROL REMOTO Y TUBERÍAS
HYDRAULIC SYSTEM - REMOTE CONTROL AND PIPING

ITEM	CÓDIGO Nº DE PIEZAS CODE	QNT. CT. QTY.	DENOMINAÇÃO / DENOMINACIÓN / DENOMINATION			BX 6.180	BX 6.150
27	8013.108.192.00.1	04	Engate Rápido Vermelho (inclui item 28)	Enganche Rápido Rojo (inclui item 28)	Red Quick Hitch (include item 28)	X	
28	8009.108.165.00.5	04	Tampa de Engate Rápido Vermelha	Tapa de Enganche Rápido Rojo	Red Quick Hitch Cover	X	
M 29	8013.108.399.00.2	01	Suporte Engate Rápido	Soporte Enganche Rápido	Quick Hitch Bracket	X	
M 30	8013.108.398.00.4	01	Suporte Engate Rápido	Soporte Enganche Rápido	Quick Hitch Bracket	X	
31	4014.010.030.00.2	02	Anel de Vedação	Anillo de Vedación	Sealing Ring	X	

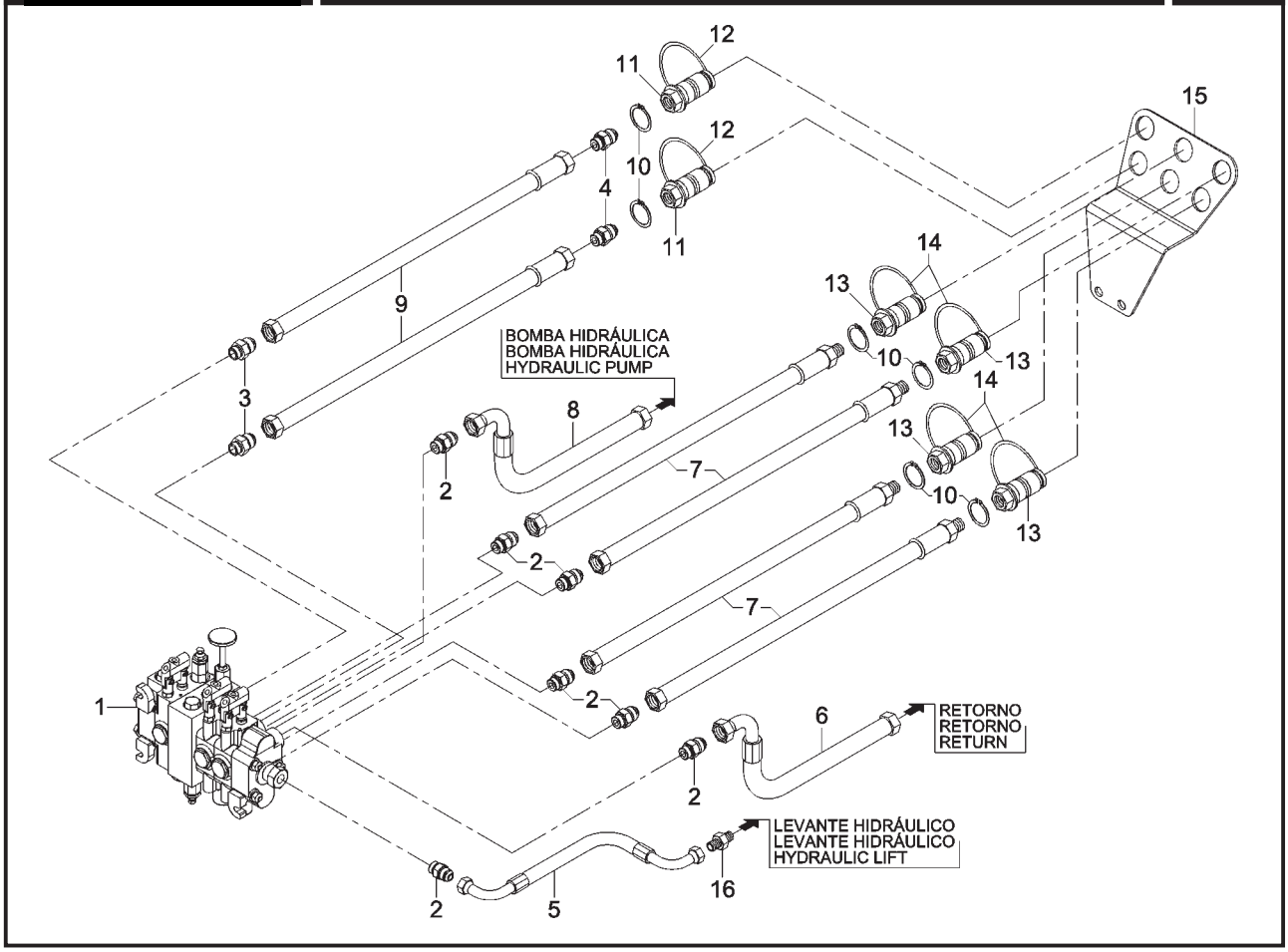

SISTEMA HIDRÁULICO - COMANDO HIDRÁULICO TRIPLO (OPCIONAL) SISTEMA HIDRÁULICO - COMANDO HIDRÁULICO TRIPLE (OPCIONAL) HYDRAULIC SYSTEM - TRIPLE HYDRAULIC COMMAND (OPCIONAL)							
ITEM	CÓDIGO Nº DE PIEZAS CODE	QNT. CT. QTY.	DENOMINAÇÃO / DENOMINACIÓN / DENOMINATION			BX 6.180	BX 6.150
1	8013.108.380.00.2	01	Comando Hidráulico Triplo **(c/ K45)**	Comando Hidráulico Triple **(c/ K45)**	Triple Hydraulic Command		X
					(with K45)		
M 1	8013.108.382.00.8	01	Comando Hidráulico **(s/ K45)**	Comando Hidráulico **(s/ K45)**	Hydraulic Command **(without K45)**		X
2	8013.108.243.00.2	07	União Macho	Unión Macho	Male Union		X
3	8013.108.244.00.0	02	União Macho	Unión Macho	Male Union		X
4	8013.108.246.00.5	02	União Macho	Unión Macho	Male Union		X
5	8013.108.346.00.3	01	Mangueira Pressão	Manguera Presión	Pressure Hose		X
6	8013.108.241.00.6	01	Mangueira Pressão	Manguera Presión	Pressure Hose		X
7	8013.108.239.00.0	04	Mangueira Pressão	Manguera Presión	Pressure Hose		X
M 8	8013.108.242.00.4	01	Mangueira Pressão	Manguera Presión	Pressure Hose		X
9	8013.108.240.00.8	02	Mangueira Pressão	Manguera Presión	Pressure Hose		X
10	4008.010.035.00.3	12	Anel Elástico	Anillo Elastico	Spring Ring		X
11	8013.108.193.00.9	02	Engate Rápido Verde (inclui item	Enganche Rápido Verde (inclui	Green Quick Hitch (include item		X
			12)	item 12)	12)		
12	8013.108.135.00.0	02	Tampa de Engate Rápido Verde	Tapa de Enganche Rápido Verde	Green Quick Hitch Cover		X
13	8013.108.192.00.1	04	Engate Rápido Vermelho (inclui	Enganche Rápido Rojo (inclui	Red Quick Hitch (include item		X
			item 14)	item 14)	14)		
14	8009.108.165.00.5	04	Tampa de Engate Rápido Vermelha	Tapa de Enganche Rápido Rojo	Red Quick Hitch Cover		X
15	8013.108.226.00.7	01	Suporte Engate Rápido	Soporte Enganche Rápido	Quick Hitch Bracket		X
16	8009.108.111.00.9	01	União Macho	Unión Macho	Male Union		X

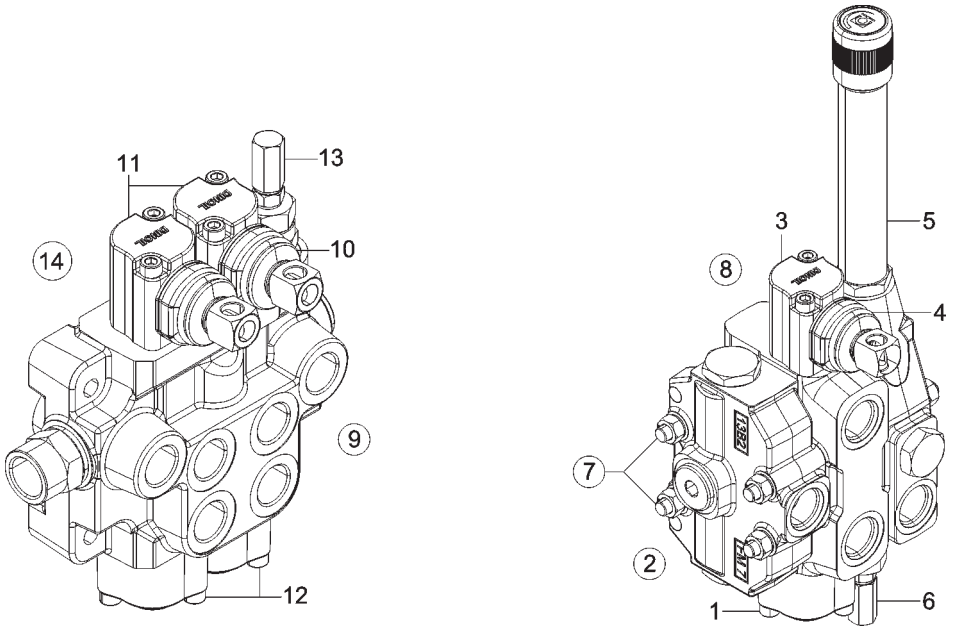

SISTEMA HIDRÁULICO - REPARO DO CONTROLE REMOTO SISTEMA HIDRÁULICO - REPARO CONTROL REMOTO HYDRAULIC SYSTEM - REMOTE CONTROL REPAIR						BX 6.180	BX 6.150
ITEM	CÓDIGO Nº DE PIEZAS CODE	QNT. CT. QTY.	DENOMINAÇÃO / DENOMINACIÓN / DENOMINATION				
1	8013.108.464.00.4	01	Posicionador "L"	Posicionador "L"	Positioning "L"	X	
2	8013.108.465.00.1	01	Spool Circuito 3	Spool Circuito 3	Circuit Spool 3	X	
3	8013.108.466.00.9	01	Porta Alavanca	Puerta Palanca	Lever Door	X	
4	8002.108.649.00.3	01	Sanfona de Proteção	Sanfonado de Protección	Powder Protection	X	
5	8013.108.467.00.7	01	Válvula Reguladora de Vasão	Válvula Reguladora de Vasión	Vasion Regulation Valve	X	
6	8013.108.463.00.6	01	Válvula Limitadora de Pressão VMP	Válvula Limitadora de Presión VMP	VMP Pressure Limitation Valve	X	
7	8013.108.468.00.5	01	Kit Tirantes	Kit Varilla	Rod Kit	X	
8	8013.108.469.00.3	01	Kit Vedação	Kit Vedación	Sealing Kit	X	
9	8008.108.619.00.3	02	Carretel Dupla Ação	Carrete Doble Acción	Action Double Carriage	X	
10	8002.108.649.00.3	02	Sanfona de Proteção	Sanfonado de Protección	Powder Protection	X	
11	8002.108.650.00.1	02	Porta Alavanca	Puerta Palanca	Lever Door	X	
12	8002.108.651.00.9	02	Posicionador	Posicionador	Positioning	X	
13	8013.108.463.00.6	01	Válvula Limitadora de Pressão VMP	Válvula Limitadora de Presión VMP	VMP Pressure Limitation Valve	X	
14	8002.108.647.00.7	01	Kit Vedação	Kit Vedación	Sealing Kit	X	

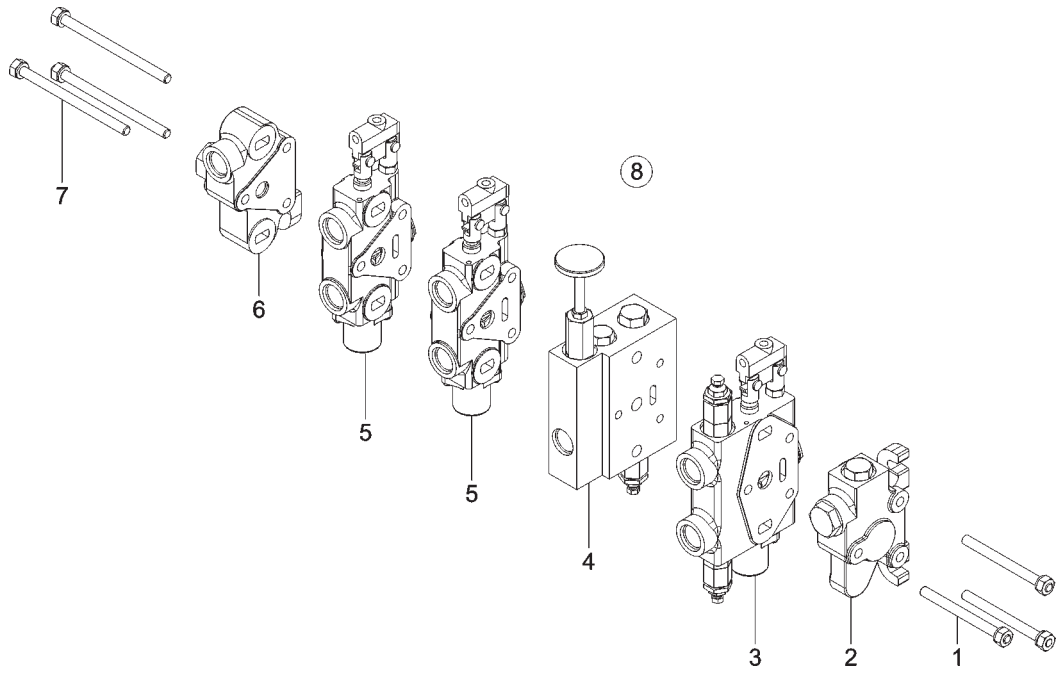

SISTEMA HIDRÁULICO - COMANDO HIDRÁULICO TRIPLO (OPCIONAL) SISTEMA HIDRÁULICO - COMANDO HIDRÁULICO TRIPLE (OPCIONAL) HYDRAULIC SYSTEM - TRIPLE HYDRAULIC COMMAND (OPCIONAL)						BX 6.180	BX 6.150
ITEM	CÓDIGO Nº DE PIEZAS CODE	QNT. CT. QTY.	DENOMINAÇÃO / DENOMINACIÓN / DENOMINATION				
1	8013.108.247.00.3	01	Tirante	Varilla	Rod		X
2	8013.108.252.00.7	01	Corpo da Válvula	Cuerpo de la Válvula	Valve Body		X
2	8013.108.254.00.9	01	Reparo Corpo da Válvula	Reparo Cuerpo de la Válvula	Valve Body Repair		X
3	8013.108.251.00.5	01	Corpo da Válvula	Cuerpo de la Válvula	Valve Body		X
3	8013.108.255.00.6	01	Reparo Corpo da Válvula	Reparo Cuerpo de la Válvula	Valve Body Repair		X
4	8013.108.381.00.0	01	Válvula Divisora de Fluxo	Válvula Divisora de Flujo	Flux Divisor Valve		X
5	8013.108.249.00.9	01	Corpo da Válvula	Cuerpo de la Válvula	Valve Body		X
5	8013.108.257.00.2	01	Reparo Corpo da Válvula	Reparo Cuerpo de la Válvula	Valve Body Repair		X
6	8013.108.194.00.7	01	Corpo da Válvula	Cuerpo de la Válvula	Valve Body		X
7	8013.108.259.00.8	01	Tirante	Varilla	Rod		X
8	8013.108.380.00.2	01	Comando Hidráulico Triplo	Comando Hidráulico Triple	Triple Hydraulic Command		X
8	8013.108.229.00.1	01	Reparo Comando Triplo	Reparo Comando Triple	Triple Command Repair		X

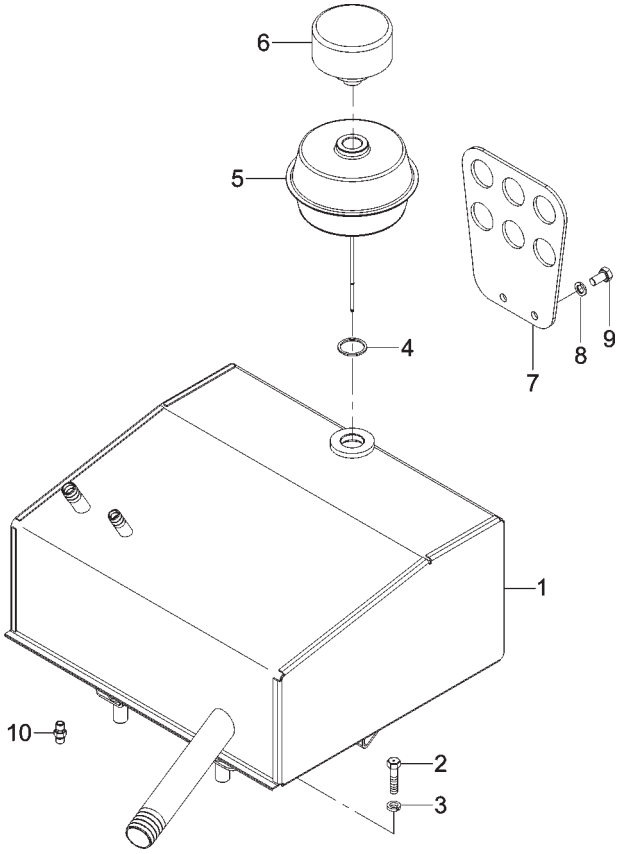

SISTEMA HIDRÁULICO - RESERVATÓRIO HIDRÁULICO SEM LEVANTE HIDRÁULICO (K 45) SISTEMA HIDRÁULICO - RESERVATÓRIO HIDRÁULICO SIN LEVANTE HIDRÁULICO (K 45) HYDRAULIC SYSTEM - HYDRAULIC RESERVOIR WITHOUT HYDRAULIC LIFT (K 45)						BX 6.180	BX 6.150
ITEM	CÓDIGO Nº DE PIEZAS CODE	QNT. CT. QTY.	DENOMINAÇÃO / DENOMINACIÓN / DENOMINATION				
1	8013.108.423.00.0	01	Reservatório Hidráulico	Reservatório Hidráulico	Hydraulic Reservóir	X	
2	4101.048.085.01.5	04	Parafuso M18 x 40	Tornillo M18 x 40	Screw M18 x 40	X	
3	4103.012.014.01.3	04	Arruela de Pressão B18	Arandela de Presión B18	Pressure Collar B18	X	
4	4014.010.046.00.8	01	Anel de Vedação	Anillo de Vedación	Sealing Ring	X	
5	8013.108.326.00.5	01	Câmara c/ Haste	Cámara c/ Varilla	Chamber with Lever	X	
6	8009.108.586.00.2	01	Respiro	Respiradero	Breath	X	
7	8013.108.424.00.8	01	Suporte Engate Rápido	Soporte Enganche Rápido	Quick Hitch Bracket	X	
8	4101.048.005.05.4	02	Parafuso M10 x 20	Tornillo M10 x 20	Screw M10 x 20	X	
9	4103.012.010.01.1	02	Arruela de Pressão A10	Arandela de Presión A10	Pressure Collar A10	X	
10	8013.108.477.00.6	01	Adaptador Macho 1/2”	Adaptador Macho 1/2”	Male Adapter 1/2”	X	

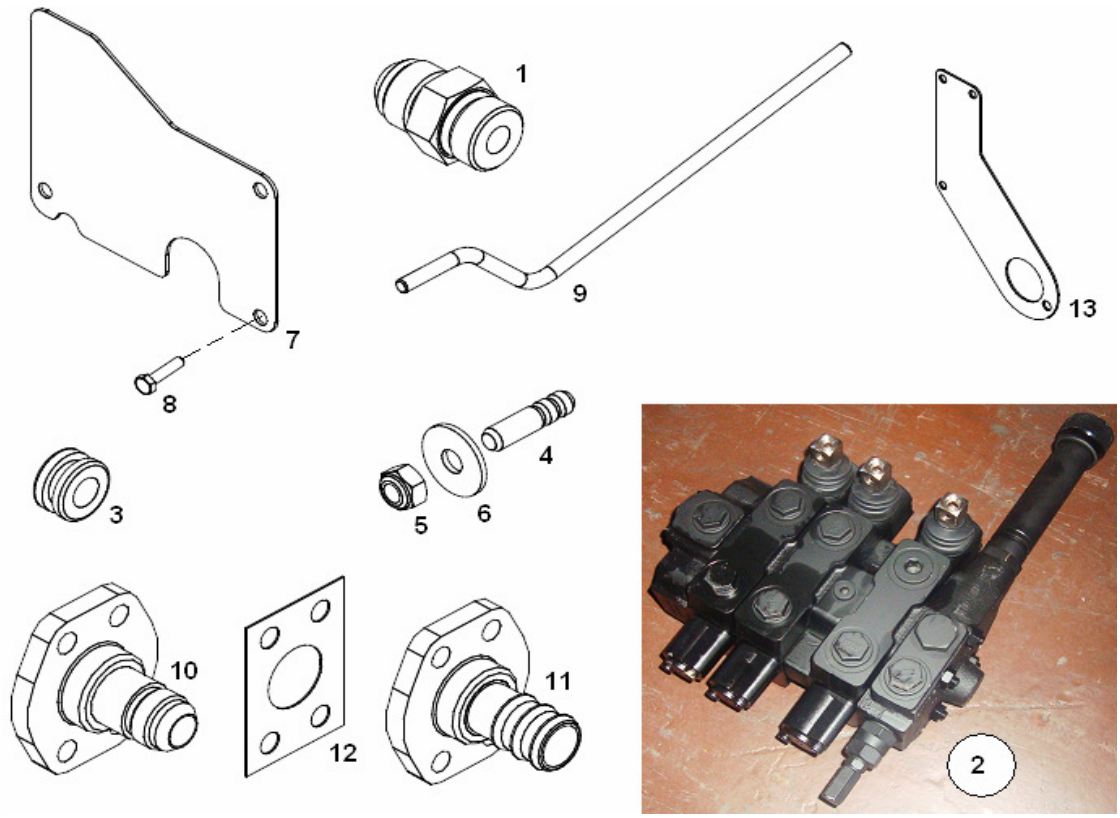

KIT VÁLVULA TRIPLA
TRIPLE VALVE KIT
KIT VALVULA TRIPLE

ITEM	CÓDIGO Nº DE PIEZAS CODE	QNT. CT. QTY.	DENOMINAÇÃO / DENOMINACIÓN / DENOMINATION			BX 6.180	BX 6.150
-	8013.199.163.00.2	1	Kit Válvula Tripla BX 6180	Kit Valvula Triple BX 6180	BX 6180 With K45 Triple		
			com K45	con K45	Valve Kit	X	
1	8013.108.119.00.4	3	União Macho	Unión Macho	Male Joint	X	
2	8013.108.534.00.4	1	Conjunto Comando	Conjunto Comando	DNC 65-3 With Hydraulic		
			Hidráulico DNC 65-3 com	Hidráulico DNC 65-3 con	Command Set With Flow		
			Divisor de Fluxo	Divisor de Flujo	Divider	X	
3	7015.008.042.00.5	4	Coxim	Amortiguador	Cushion	X	
4	4101.051.013.01.1	4	Parafuso Prisioneiro M8x25	Tornillo Espárrago M8x25	M8x25 Stud	X	
5	4102.014.011.05.0	4	Porca Freno M8	Tuerca Freno M8	M8 Brake Nut	X	
6	4103.024.011.01.5	4	Arruela Lisa A8,4	Arandela Lisa A8,4	A8,4 Washer	X	
7	8013.107.405.00.8	1	Fechamento	Cerramiento	Cover	X	
8	4101.047.086.05.5	3	Parafuso Sextavado M8x16	Tornillo Hex. M8x16	Hex. Bolt M8x16	X	
9	8013.108.516.00.1	2	Alavanca Comando	Palanca Comando	Command Lever	X	
10	8013.108.236.00.6	1	Flange de Pressão	Pletina de Presión	Pressure Flange	X	
11	8013.108.140.00.0	1	Flange de Sucção	Pletina de Succión	Suction Flange	X	
12	8013.108.139.00.2	1	Junta de Vedação	Empaque de Vedación	Sealing Gasket	X	
13	8013.107.455.00.3	1	Fechamento Piso	Cerramiento Piso	Floor Cover	X	

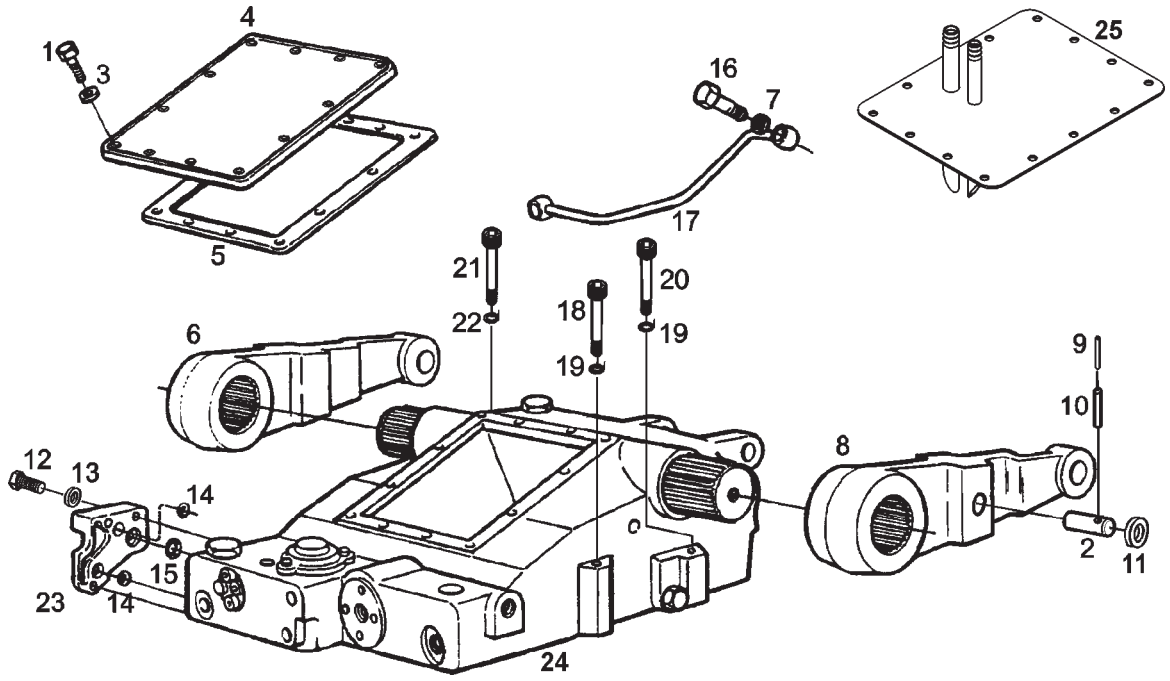

ITEM	CÓDIGO Nº DE PIEZAS CODE	QNT. CT. QTY.	DENOMINAÇÃO / DENOMINACIÓN / DENOMINATION			BX 6.180	BX 6.150
			SISTEMA DO LEVANTE - COMPONENTES DO LEVANTE HIDRÁULICO SISTEMA DEL LEVANTE - COMPONENTES DEL LEVANTE HIDRÁULICO LIFT SYSTEM - HYDRAULIC LIFT COMPONENTS				
1	4101.047.085.05.7	03	Parafuso Sext. M8 x 12	Tornillo Hex. M8 x12	Hex. Bolt M8 x 12	X	X
2	-	01	Pino (incluso nos itens 6 e 8)	Perno (incluso en los itenes 6 y 8)	Pivot (included in items 6 and 8)	X	X
3	4103.015.015.01.7	14	Arruela Lisa 8,4	Arandela Lisa 8,4	Flat Collar 8,4	X	X
4	8009.108.290.00.1	01	Tampa	Tapa	Cover		X
5	8009.108.289.00.3	01	Junta	Junta	Joint	X	X
6	8013.108.206.00.9	01	Braço Direito	Brazo Derecho	Right Arm	X	X
7	4014.010.011.00.2	02	Anel de Vedação	Anillo de Vedación	Sealing Ring	X	X
8	8013.108.205.00.1	01	Braço Esquerdo	Brazo Izquierdo	Left Arm	X	X
9	4006.010.048.00.0	01	Bucha Elástica	Buje Elástica	Spring Bushing	X	X
10	4006.010.031.00.5	01	Bucha Elástica	Buje Elástica	Spring Bushing	X	X
11	8013.108.035.00.2	04	Arruela do Cilindro	Arandela del Cilindro	Cylinder Washer	X	X
12	4101.045.033.05.9	03	Parafuso Sext. M8 x 35	Tornillo Hex. M8 x 35	Hex. Bolt M8 x 35	X	X
13	4103.012.009.01.3	03	Arruela de Pressão A8	Arandela de Presión A8	Spring Washer A8	X	X
14	7015.009.014.00.3	02	Anel de Vedação	Anillo de Vedación	Sealing Ring	X	X
15	8009.108.326.00.3	01	Anel de Vedação	Anillo de Vedación	Sealing Ring	X	X
16	4101.055.010.04.7	01	Parafuso Ôco	Tornillo Hueco	Hollow Screw	X	X
17	8009.108.255.00.4	01	Conj. da Tubulação Hidráulica	Conj. de la Tubería Hidráulica	Hydraulic Piping Set	X	X
18	4101.038.017.02.8	01	Parafuso Sext. M12 x 110	Tornillo Hex. M12 x 110	Hex. Bolt M12 x 110	X	X
19	4103.012.011.01.9	04	Arruela de Pressão	Arandela de Presión	Spring Washer	X	X
20	4101.038.020.00.6	03	Parafuso Sext. Int. M12 x 90	Tornillo Hex. Int. M12 x 90	Inner Hex. Bolt M12 x 90	X	X
21	4101.046.015.01.5	02	Parafuso Sext. M14 x 115	Tornillo Hex. M14 x 115	Hex. Bolt M14 x 115	X	X
22	4103.012.012.01.7	02	Arruela de Pressão	Arandela de Presión	Spring Washer	X	X
23	8009.108.693.00.6	01	Tampa Final	Tapa Final	Terminal Cover	X	X
24	8013.108.203.00.6	01	Carcaça K45	Carcaza K45	Housing K45	X	X
25	8013.108.481.00.8	01	Tampa	Tapa	Cover	X	

M

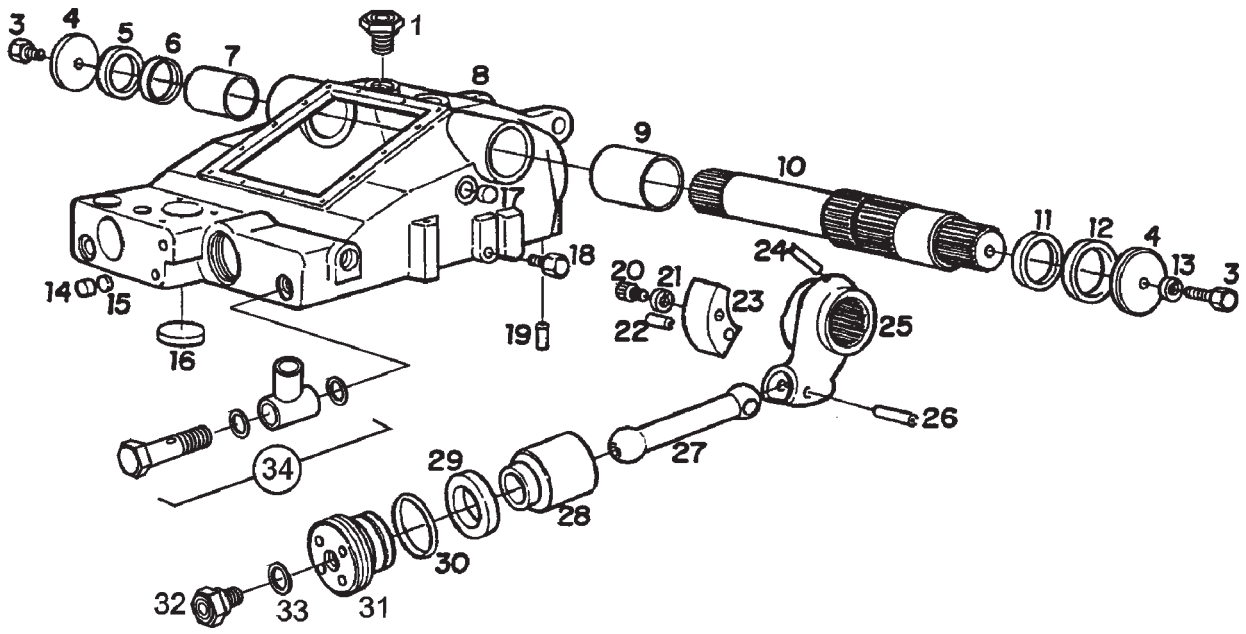

SISTEMA DO LEVANTE - COMPONENTES DO LEVANTE HIDRÁULICO SISTEMA DEL LEVANTE - COMPONENTES DEL LEVANTE HIDRÁULICO LIFT SYSTEM - HYDRAULIC LIFT COMPONENTS						BX 6.180	BX 6.150
ITEM	CÓDIGO Nº DE PIEZAS CODE	QNT. CT. QTY.	DENOMINAÇÃO / DENOMINACIÓN / DENOMINATION				
1	8013.108.209.00.3	02	Adaptador	Adaptador	Adapter	X	X
3	4101.047.086.05.5	02	Parafuso Sext. M8 x 16	Tornillo Hex. M8 x 16	Hex. Bolt M8 x 16	X	X
4	8009.108.239.00.8	02	Arruela	Arandela	Washer	X	X
5	8009.108.238.00.0	01	Anel	Anillo	Ring	X	X
6	8009.108.294.00.3	01	Retentor	Retén	Seal	X	X
7	8009.108.237.00.2	01	Bucha	Buje	Bushing	X	X
8	8013.108.203.00.6	01	Carcaça K45	Carcaza K45	Housing K45	X	X
9	8009.108.234.00.9	01	Bucha	Buje	Bushing	X	X
10	8009.108.236.00.4	01	Eixo	Eje	Axle	X	X
11	8009.108.293.00.5	01	Retentor	Retén	Seal	X	X
12	8009.108.233.00.1	01	Anel	Anillo	Ring	X	X
13	4103.012.009.01.3	02	Arruela de Pressão A8	Arandela de Presión A8	Spring Washer A8	X	X
14	8009.108.287.00.7	01	Bujão	Tapón	Plug	X	X
15	8009.108.286.00.9	01	Arruela	Arandela	Washer	X	X
16	8009.108.263.00.8	02	Bujão	Tapón	Plug	X	X
17	8013.108.213.00.5	01	Bujão	Tapón	Plug	X	X
18	8009.108.266.00.1	01	Bujão Magnético	Tapón Magnético	Magnetic Plug	X	X
19	4004.021.019.00.3	01	Pino Cilíndrico	Perno Cilindrico	Cylindrical Pivot	X	X
20	4101.037.080.05.0	01	Parafuso Sext. Int. M8 x 16	Tornillo Hex. Int. M8 x 16	Inner Hex. Bolt M8 x 16	X	X
21	4103.018.021.00.4	01	Arruela Dentada	Arandela Dentada	Tooth Washer	X	X
22	4006.010.078.00.7	01	Bucha Elástica	Buje Elástica	Spring Bushing	X	X
23	8009.108.275.00.2	01	Segmento	Segmento	Segment	X	X
24	4006.011.053.00.9	01	Bucha Elástica	Buje Elástica	Spring Bushing	X	X
25	8009.108.235.00.6	01	Garfo	Horquilla	Fork	X	X
26	4006.010.100.00.1	01	Bucha Elástica	Buje Elástica	Spring Bushing	X	X
27	8009.108.251.00.3	01	Biela	Biela	Connecting Rod	X	X
28	8009.108.697.00.7	01	Pistão Hidráulico	Pistón Hidráulico	Hydraulic Piston	X	X
29	8009.108.698.00.5	01	Gaxeta de Vedação	Empaque de Vedación	Sealing Gasket	X	X
30	8009.108.699.00.3	01	Anel de Vedação	Anillo de Vedación	Sealing Ring	X	X

SISTEMA DO LEVANTE - COMPONENTES DO LEVANTE HIDRÁULICO
SISTEMA DEL LEVANTE - COMPONENTES DEL LEVANTE HIDRÁULICO
LIFT SYSTEM - HYDRAULIC LIFT COMPONENTS

ITEM	CÓDIGO Nº DE PIEZAS CODE	QNT. CT. QTY.	DENOMINAÇÃO / DENOMINACIÓN / DENOMINATION			BX 6.180	BX 6.150
31	8013.108.066.00.7	01	Tampa	Tapa	Cover	X	X
32	4010.013.018.00.2	02	Bujão	Tapón	Plug	X	X
33	4014.010.030.00.2	02	Anel de Vedação	Anillo de Vedación	Sealing Ring	X	X
34	8013.108.181.00.4	01	Niple M30 x 1,5 x 1.1/2”	Niple M30 x 1,5 x 1.1/2”	Niple M30 x 1,5 x 1.1/2”		X

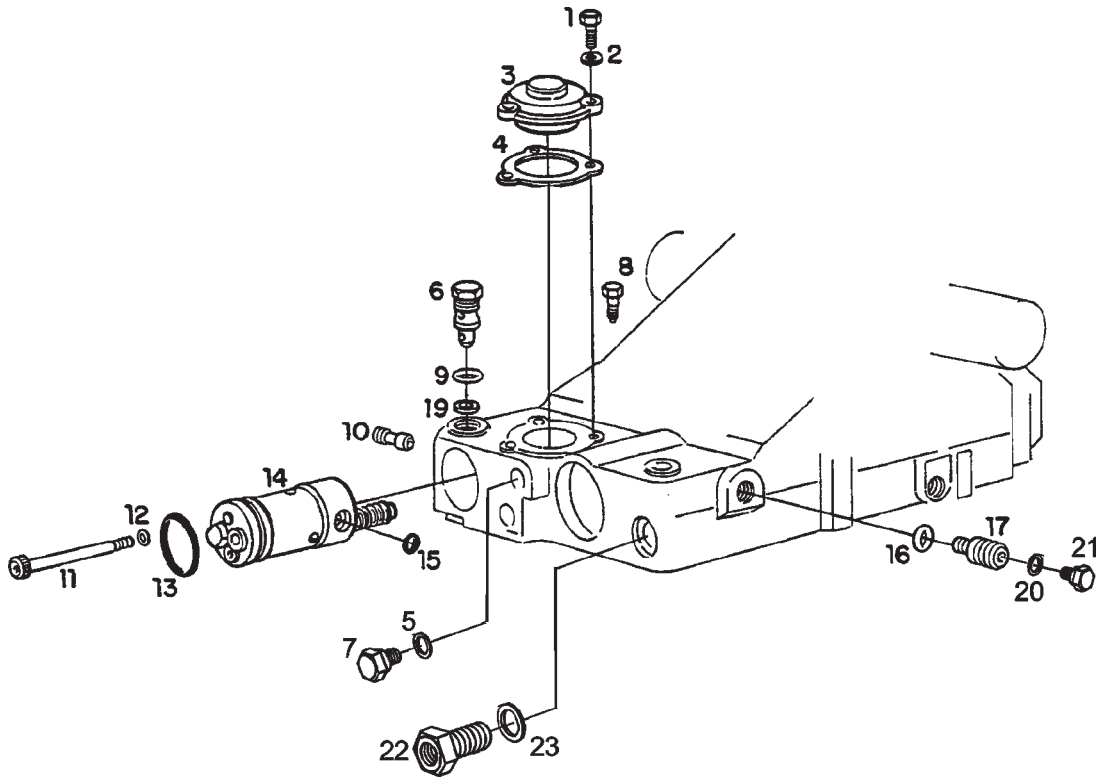

SISTEMA DO LEVANTE - COMPONENTES DO LEVANTE HIDRÁULICO SISTEMA DEL LEVANTE - COMPONENTES DEL LEVANTE HIDRÁULICO LIFT SYSTEM - HYDRAULIC LIFT COMPONENTS						BX 6.180	BX 6.150
ITEM	CÓDIGO Nº DE PIEZAS CODE	QNT. CT. QTY.	DENOMINAÇÃO / DENOMINACIÓN / DENOMINATION				
1	4101.047.066.05.7	03	Parafuso Sext. M6 x 16	Tornillo Hex. M6 x 16	Hex. Bolt M6 x 16	X	X
2	4103.018.013.00.1	03	Arruela Dentada	Arandela Dentada	Tooth Washer	X	X
3	8013.108.185.00.5	01	Tampa	Tapa	Cover	X	X
4	8009.108.348.00.7	01	Junta	Empaque	Gasket	X	X
5	8009.108.286.00.9	01	Arruela	Arandela	Washer	X	X
6	8009.108.353.00.7	01	Válvula Mestre	Válvula Mestre	Master Valve	X	X
7	8009.108.287.00.7	01	Bujão	Tapón	Plug	X	X
8	4101.022.072.05.4	01	Parafuso c/ Ponta	Tornillo c/ Puenta	Screw	X	X
9	8009.108.352.00.9	01	Anel de Vedação	Anillo de Vedación	Sealing Ring	X	X
10	8009.108.262.00.0	01	Bucha	Buje	Bushing	X	X
11	4101.038.029.05.6	01	Parafuso Sext. Int. M8 x 120	Tornillo Hex. Int. M8 x 120	Inner Hex. Bolt M8 x 120	X	X
12	8009.108.261.00.2	01	Anel de Vedação	Anillo de Vedación	Sealing Ring	X	X
13	8009.108.163.00.0	01	Anel de Vedação	Anillo de Vedación	Sealing Ring	X	X
14	8009.108.351.00.1	01	Elemento de Comando	Elemento de Comando	Main Control Unit	X	X
14	8009.199.144.00.0	01	Reparo Elemento de Comando	Reparo Elemento de Comando	Main Control Unit Repair	X	X
15	8009.108.327.00.1	01	Anel de Vedação	Anillo de Vedación	Sealing Ring	X	X
16	4014.010.020.00.3	01	Anel de Vedação	Anillo de Vedación	Sealing Ring	X	X
17	8009.108.265.00.3	01	Conj. Válvula de Segurança	Conj. Válvula de Seguridad	Safety Valve Conj.	X	X
19	8009.108.369.00.3	CN	Assento da Válvula Mestre	Asiento de la Válvula Mestre	Master Valve Seat	X	X
20	8013.108.214.00.3	01	Anel	Anillo	Ring	X	X
21	8013.108.215.00.0	01	Bujão	Tapón	Plug	X	X
22	8013.108.209.00.3	01	Adaptador	Adaptador	Adapter		X
23	8013.108.210.00.1	01	Anel	Anillo	Ring		X

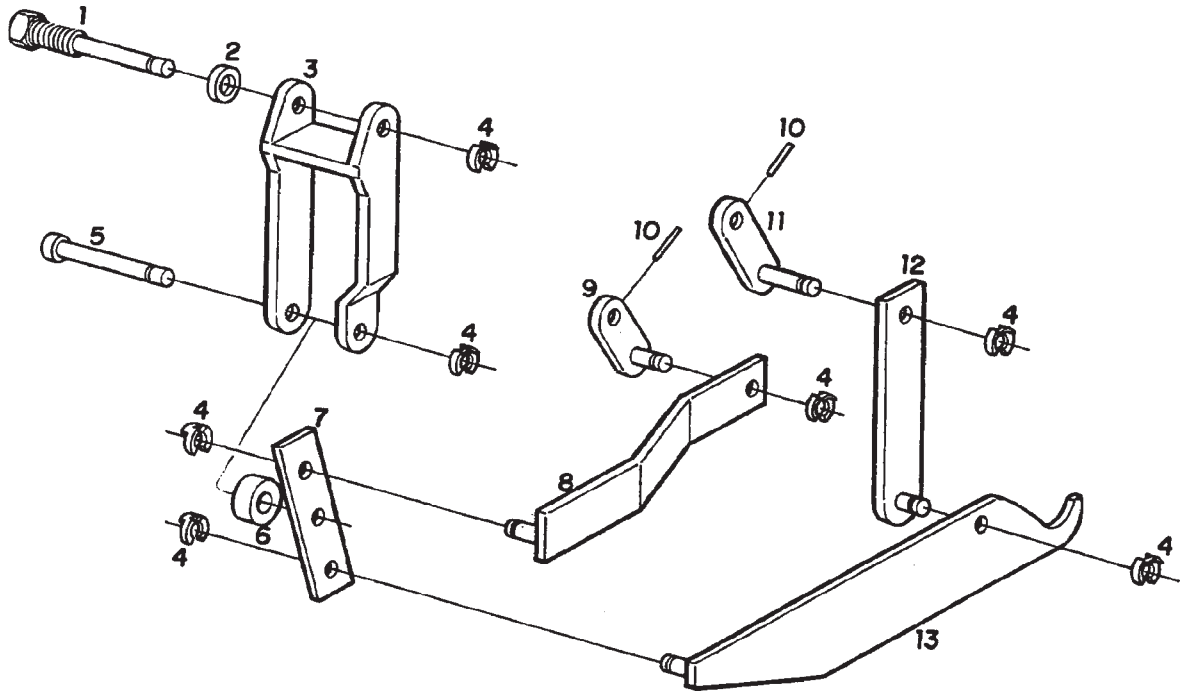

SISTEMA DO LEVANTE - COMPONENTES DO ACIONAMENTO SISTEMA DEL LEVANTE - COMPONENTES DEL ACCIONAMIENTO LIFT SYSTEM - ACTIVATION COMPONENTS						BX 6.180	BX 6.150
ITEM	CÓDIGO Nº DE PIEZAS CODE	QNT. CT. QTY.	DENOMINAÇÃO / DENOMINACIÓN / DENOMINATION				
1	8009.108.269.00.5	01	Pino	Perno	Pin	X	X
2	4014.010.017.00.9	01	Anel de Vedação	Anillo de Vedación	Sealing Ring	X	X
3	8009.108.268.00.7	01	Balancim - Hidráulico	Balancin - Hidráulico	Hydraulic Rocker Arm	X	X
4	8009.108.283.00.6	07	Anel de Segurança	Anillo de Securidad	Locking Ring	X	X
5	8009.108.267.00.9	01	Pino	Perno	Pin	X	X
6	8009.108.339.00.6	CN	Rolete	Rodillo	Roller	X	X
7	8009.108.270.00.3	01	Alavanca	Palanca	Lever	X	X
8	8009.108.271.00.1	01	Conj. Haste	Conj. Mástil	Conj. Rod	X	X
9	8009.108.532.00.6	01	Haste de Ligação	Mástil de Ligación	Connection Rod	X	X
10	4006.010.019.00.1	01	Bucha Elástica	Buje Elástica	Spring Bushing	X	X
11	8009.108.299.00.2	01	Conj. Arruela	Conj. Arandela	Washer Set	X	X
12	8009.108.554.00.0	01	Haste de Ligação	Mástil de Ligación	Connection Rod	X	X
13	8009.108.553.00.2	01	Eixo de Valor Efetivo	Eje de Valor Efectivo	Effective Value Axle	X	X

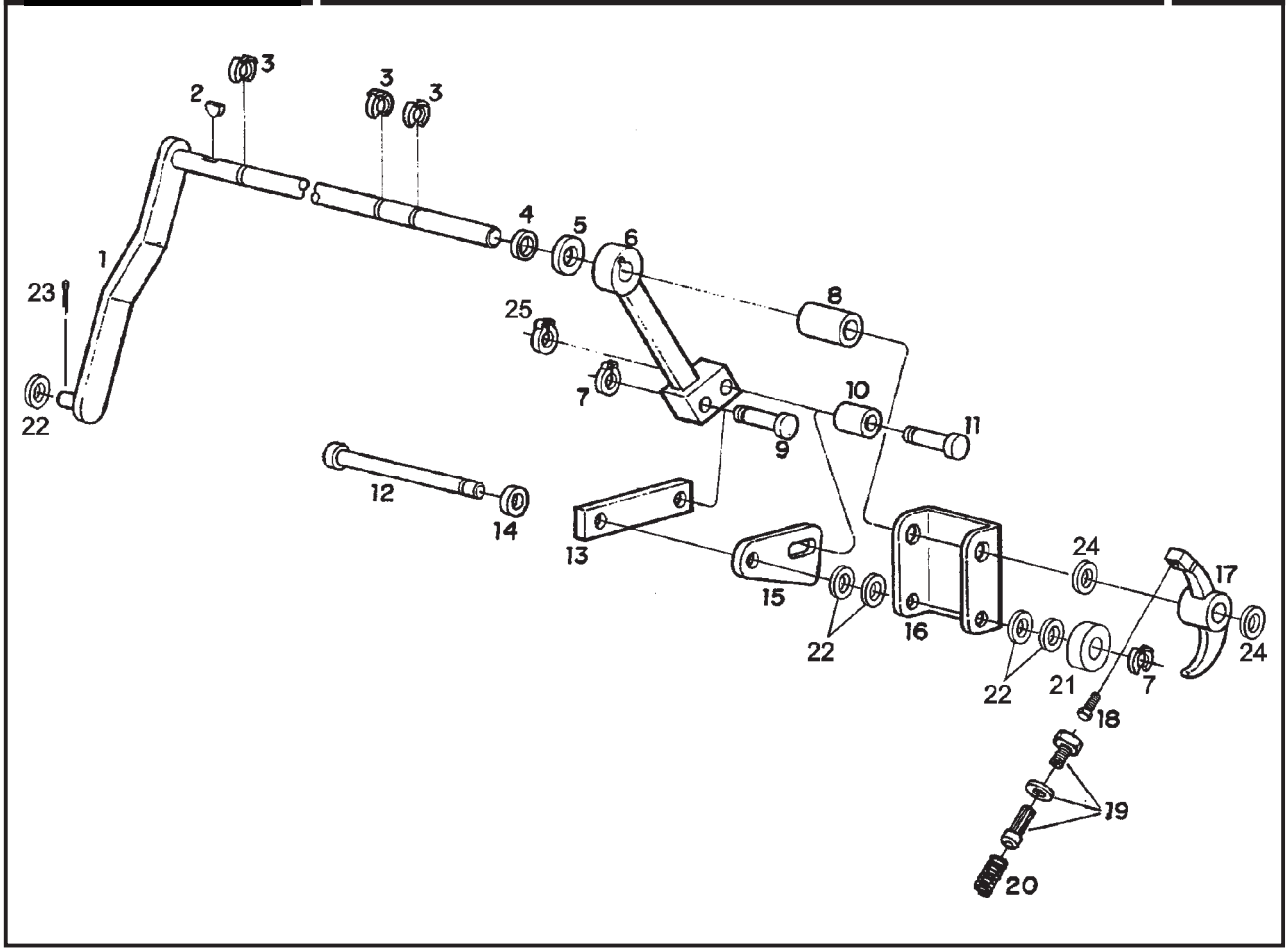

ITEM	CÓDIGO Nº DE PIEZAS CODE	QNT. CT. QTY.	DENOMINAÇÃO / DENOMINACIÓN / DENOMINATION			BX 6.180	BX 6.150
			SISTEMA DO LEVANTE - COMPONENTES DO ACIONAMENTO SISTEMA DEL LEVANTE - COMPONENTES DEL ACCIONAMIENTO LIFT SYSTEM - ACTIVATION COMPONENTS				
1	8009.108.276.00.0	01	Eixo com Alavanca	Eje con Palanca	Shaft with Lever	X	X
2	4005.011.000.00.2	01	Chaveta	Chaveta	Pin	X	X
3	8009.108.284.00.4	04	Anel de Segurança	Anillo de Securidad	Locking Ring	X	X
4	8009.108.277.00.8	01	Anel de Vedação	Anillo de Vedación	Sealing Ring	X	X
5	8009.108.341.00.2	CN	Arruela - 1,0	Arandela - 1,0	Collar - 1,0	X	X
5	8009.108.342.00.0	CN	Arruela - 2,0	Arandela - 2,0	Collar - 2,0	X	X
5	8009.108.343.00.8	CN	Arruela - 3,0	Arandela - 3,0	Collar - 3,0	X	X
5	8009.108.344.00.6	CN	Arruela - 4,0	Arandela - 4,0	Collar - 4,0	X	X
5	8009.108.345.00.3	CN	Arruela - 5,0	Arandela - 5,0	Collar - 5,0	X	X
5	8009.108.346.00.1	CN	Arruela - 0,5	Arandela - 0,5	Collar - 0,5	X	X
6	8013.108.208.00.5	01	Alavanca	Palanca	Lever	X	X
7	8009.108.283.00.6	02	Anel de Segurança	Anillo de Securidad	Locking Ring	X	X
8	8009.108.534.00.2	01	Distânciador	Distanciador	Spacer	X	X
9	8009.108.537.00.5	01	Pino	Perno	Pin	X	X
10	8009.108.561.00.5	01	Distânciador	Distanciador	Spacer	X	X
11	8009.108.556.00.5	01	Pino	Perno	Pin	X	X
12	8009.108.282.00.8	01	Pino	Perno	Pin	X	X
13	8009.108.560.00.7	01	Guia	Guía	Guide	X	X
14	8009.108.559.00.9	01	Distânciador	Distanciador	Spacer	X	X
15	8009.108.555.00.7	01	Chapa	Chapa	Plate	X	X
16	8009.108.281.00.0	01	Indicador de Posição	Indicador de Posición	Position Indicator	X	X
17	8009.108.252.00.1	01	Balancim Hidráulico	Balancin Hidráulico	Hydraulic Rocker Arm	X	X
18	8009.108.253.00.9	01	Parafuso de Regulagem	Tornillo de Regulación	Adjusting Bolt	X	X
19	8013.108.263.00.0	01	Conj. Válvula de desconexão	Conj. Válvula de desconexión	Desconection Valve Set	X	X
20	8009.108.247.00.1	01	Mola	Resorte	Spring	X	X
21	8013.108.286.00.1	01	Rolete D=20	Rodillo D=20	Roller D=20	X	X
21	8013.108.285.00.3	01	Rolete D=21,5	Rodillo D=21,5	Roller D=21,5	X	X
21	8013.108.284.00.6	CN	Rolete D=23	Rodillo D=23	Roller D=23	X	X
21	8013.108.283.00.8	CN	Rolete D=24,5	Rodillo D=24,5	Roller D=24,5	X	X

SISTEMA DO LEVANTE - COMPONENTES DO ACIONAMENTO
SISTEMA DEL LEVANTE - COMPONENTES DEL ACCIONAMIENTO
LIFT SYSTEM - ACTIVATION COMPONENTS

ITEM	CÓDIGO Nº DE PIEZAS CODE	QNT. CT. QTY.	DENOMINAÇÃO / DENOMINACIÓN / DENOMINATION			BX 6.180	BX 6.150
21	8013.108.282.00.0	CN	Rolete D=26	Rodillo D=26	Roller D=26	X	X
21	8013.108.281.00.2	CN	Rolete D=27,5	Rodillo D=27,5	Roller D=27,5	X	X
21	8013.108.280.00.4	CN	Rolete D=29	Rodillo D=29	Roller D=29	X	X
21	8013.108.279.00.6	CN	Rolete D=30,5	Rodillo D=30,5	Roller D=30,5	X	X
22	4103.011.013.01.6	05	Arruela Lisa A8,4	Arandela Lisa A8,4	Flat Washer A8,4	X	X
23	8013.108.207.00.7	01	Grampo de Segurança	Ganchos de Securidad	Locking Clip	X	X
24	8009.108.284.00.4	02	Anel de Segurança	Anillo de Securidad	Locking Ring	X	X
25	8009.108.558.00.1	01	Anel de Segurança	Anillo de Securidad	Locking Ring	X	X

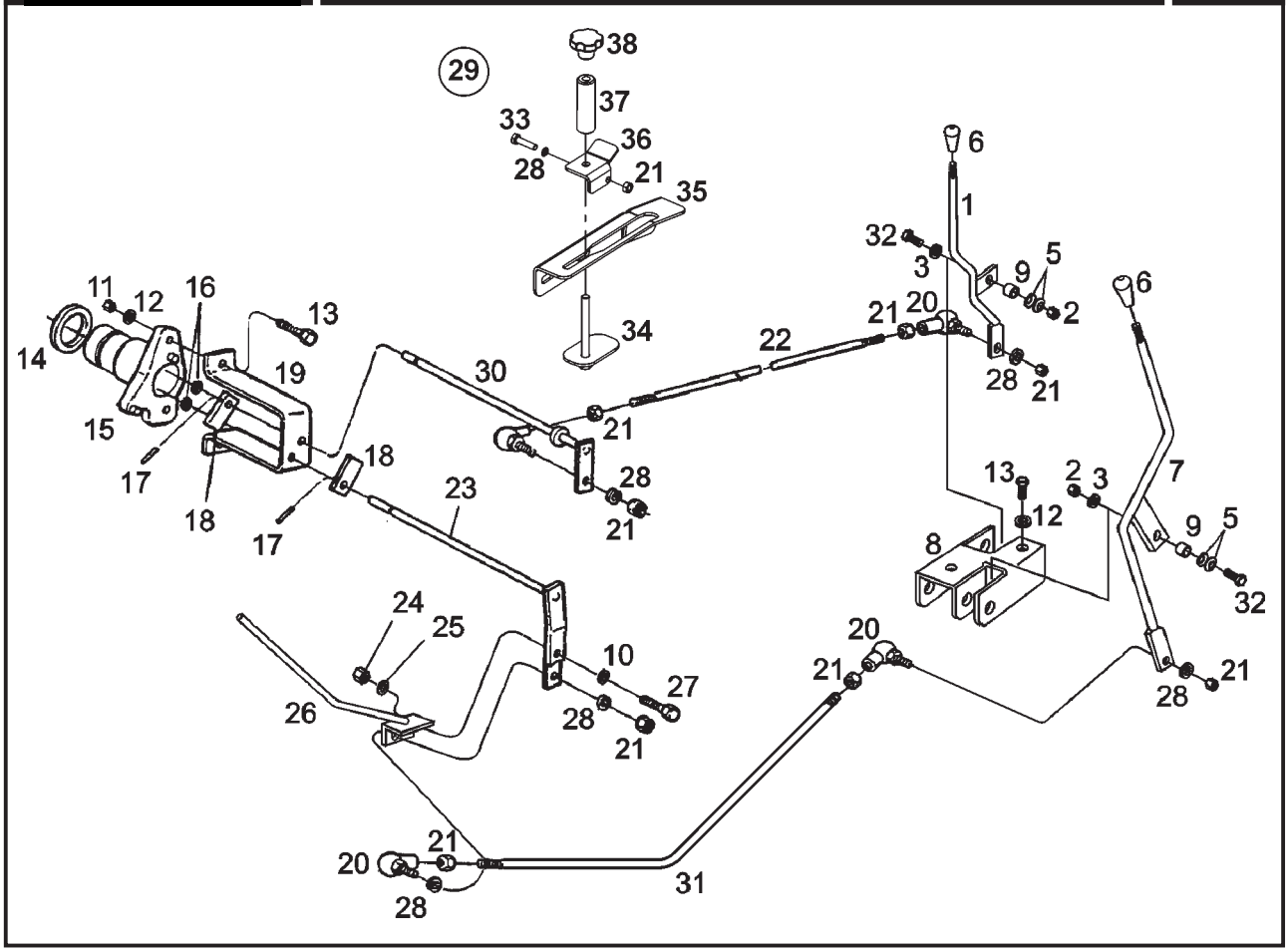

SISTEMA DO LEVANTE - COMPONENTES DO ACIONAMENTO SISTEMA DEL LEVANTE - COMPONENTES DEL ACCIONAMIENTO LIFT SYSTEM - ACTIVATION COMPONENTS							
ITEM	CÓDIGO Nº DE PIEZAS CODE	QNT. CT. QTY.	DENOMINAÇÃO / DENOMINACIÓN / DENOMINATION			BX 6.180	BX 6.150
1	8013.108.360.00.4	01	Alavanca de Seleção	Palanca de Selección	Selection Lever	X	X
2	4102.023.006.05.9	02	Porca Freno M10	Tuerca Freno M10	Lock Nut M10	X	X
3	4103.011.015.01.1	02	Arruela Lisa A10,5	Arandela Lisa A10,5	Flat Washer A10,5	X	X
5	4018.010.042.00.8	08	Mola Prato	Resorte Plato	Plate Spring	X	X
6	6008.007.216.00.2	02	Manípulo	Manija	Maniple	X	X
7	8013.107.187.00.2	01	Alavanca de Comando	Palanca de Comando	Command Lever	X	X
8	8013.107.180.00.7	01	Conj. Suporte da Alavanca	Conj. Soporte de la Palanca	Lever Support Set	X	X
9	8002.111.207.00.5	02	Espaçador	Espaciador	Spacer	X	X
10	4103.011.013.01.6	01	Arruela Lisa A8,4	Arandela Lisa A8,4	Flat Washer A8,4	X	X
11	4102.011.011.05.3	02	Porca Sext. M10	Tuerca Hex. M10	Hex. Nut M10	X	X
12	4103.012.010.01.1	04	Arruela de Pressão A10	Arandela de Presión A10	Spring Washer A10	X	X
13	4101.048.005.05.4	04	Parafuso Sext. M10 x 20	Tornillo Hex. M10 x 20	Hex. Bolt M10 x 20	X	X
14	8009.108.298.00.4	01	Anel de Vedação	Anillo de Vedación	Sealing Ring	X	X
15	8009.108.224.00.0	01	Viga Suporte	Viga Soporte	Bracket Beam	X	X
16	8009.108.228.00.1	02	Anel de Vedação	Anillo de Vedación	Sealing Ring	X	X
17	4006.010.057.00.1	02	Bucha Elástica	Buje Elástica	Spring Bushing	X	X
18	8009.108.229.00.9	02	Trava	Traba	Locking	X	X
19	8009.108.689.00.4	01	Suporte	Soporte	Bracket	X	X
20	6001.015.043.00.5	04	Terminal Articulado	Terminal Articulado	Articulated Terminal	X	X
21	4102.011.005.05.5	08	Porca Sext. M6	Tuerca Hex. M6	Hex. Nut M6	X	X
22	8013.108.372.00.9	01	Haste Sensibilidade	Varilla Sensibilidad	Sensibility Rod	X	X
23	8009.108.544.00.1	01	Eixo de Comando	Eje de Comando	Control Axle	X	X
24	4102.011.007.06.9	01	Porca Sext. M8	Tuerca Hex. M8	Hex. Nut M8	X	X
25	4103.012.009.01.3	02	Arruela de Pressão A8	Arandela de Presión A8	Pressure Collar A8	X	X
26	8013.108.182.00.2	01	Conj. Acionamento Aux.	Conj. Palanca Accionamiento Aux.	Auxiliary Activation Lever Set	X	X
27	4101.047.088.05.1	01	Parafuso Sext. M8 x 20	Tornillo Hex. M8 x 20	Hex. Bolt M8 x 20	X	X
28	4103.012.007.01.7	05	Arruela de Pressão A6	Arandela de Presión A6	Pressure Collar A6	X	X
29	8013.108.370.00.3	01	Conj. Guia da Alavanca (inclui	Conj. Guía de la Palanca (inclui	Lever Guide Set (include items	X	X
			itens 33 a 38)	itenes 33 al 38)	33 to 38)		

SISTEMA DO LEVANTE - COMPONENTES DO ACIONAMENTO
SISTEMA DEL LEVANTE - COMPONENTES DEL ACCIONAMIENTO
LIFT SYSTEM - ACTIVATION COMPONENTS

ITEM	CÓDIGO Nº DE PIEZAS CODE	QNT. CT. QTY.	DENOMINAÇÃO / DENOMINACIÓN / DENOMINATION			BX 6.180	BX 6.150
29	8013.108.487.00.5	01	Conj. Guia da Alavanca do	Conj. Guía de la Palanca del	Hydraulic Lever Guide Set	X	X
			Hidráulico **(Trator c/ Cabine)**	Hidráulico **(Trator c/ Cabina)**	**(Tractor with Cab)**		
30	8009.108.543.00.3	01	Eixo de Pré-seleção	Eje de Pre Selección	Pre-selection Axle	X	X
31	8013.108.238.00.2	01	Haste Regulagem de altura	Varilla Regulaje de altura	Highness Regulable Rod	X	X
32	4101.045.054.05.5	02	Parafuso Sext. M10 x 45	Tornillo Hex. M10 x 45	Hex. Bolt M10 x 45	X	X
33	4101.047.069.05.1	01	Parafuso Sext. M6 x 25	Tornillo Hex. M6 x 25	Hex. Bolt M6 x 25	X	X
34	8013.108.367.00.9	01	Posicionador	Posicionador	Positioning	X	X
35	8013.108.363.00.8	01	Guia da Alavanca	Guía de la Palanca	Lever Guide	X	X
36	8013.108.365.00.3	01	Batente	Batiente	Stop	X	X
37	8013.108.368.00.7	01	Distânciador	Distanciador	Spacer	X	X
38	7009.012.011.00.7	01	Manípulo	Manija	Maniple	X	X

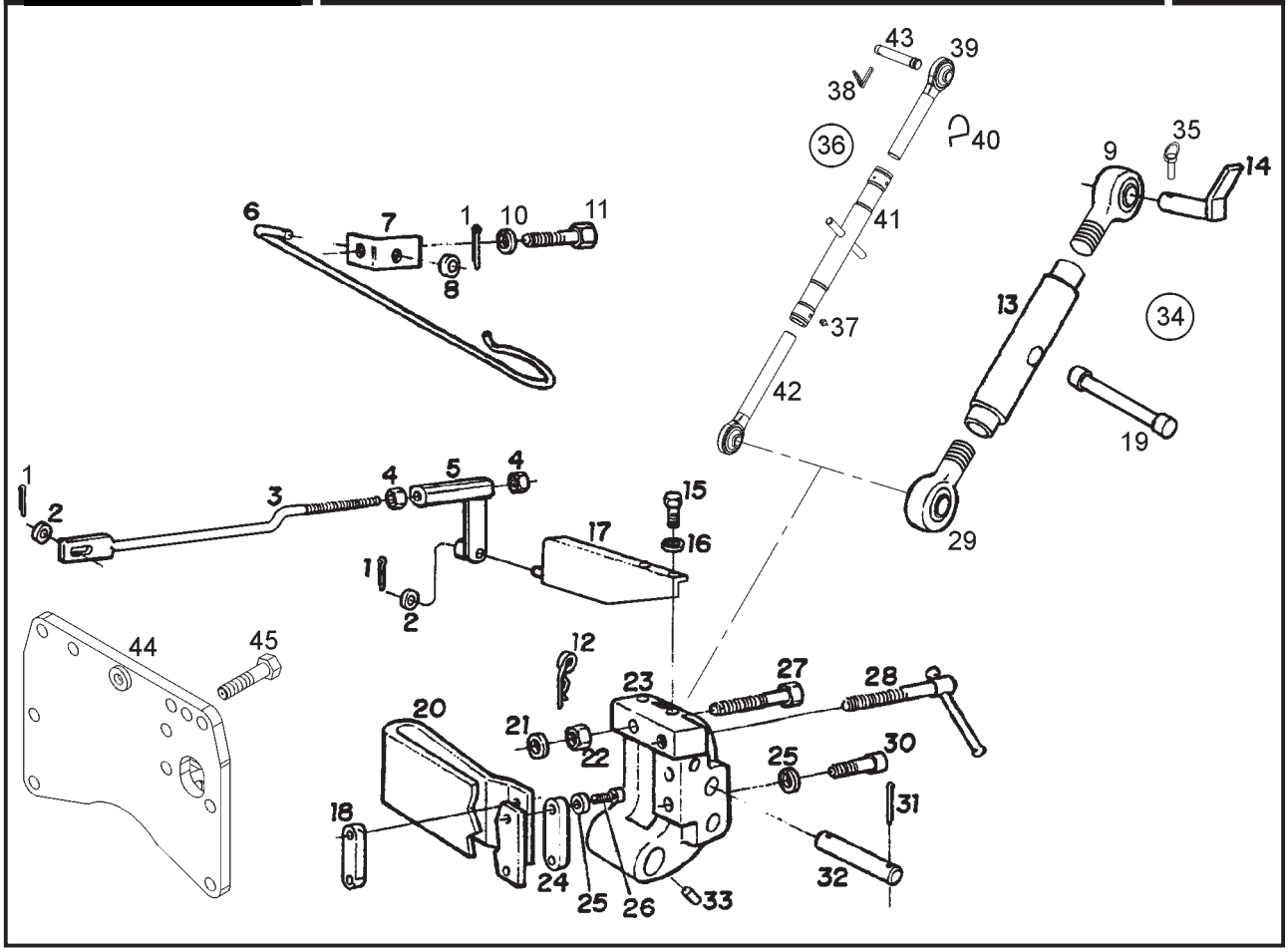

SISTEMA DO LEVANTE - COMPONENTES EXTERNOS SISTEMA DEL LEVANTE - COMPONENTES EXTERNOS LIFT SYSTEM - EXTERNAL COMPONENTS							
ITEM	CÓDIGO Nº DE PIEZAS CODE	QNT. CT. QTY.	DENOMINAÇÃO / DENOMINACIÓN / DENOMINATION			BX 6.180	BX 6.150
1	4009.010.008.00.8	03	Contrapino	Contraperno	Cotter Pin	X	X
2	4103.011.015.01.1	02	Arruela Lisa	Arandela Lisa	Flat Washer		X
3	8009.108.369.00.3	01	Haste Acionamento	Mástil Accionamiento	Driver Rod	X	X
4	4102.011.011.05.3	02	Porca Sext.	Tuerca Hex.	Hex. Nut	X	X
5	8009.108.316.00.4	01	Porca Ajuste	Tuerca Ajuste	Adjusting Nut	X	X
6	8013.108.483.00.4	01	Gancho	Gancho	Hook		X
6	8013.108.484.00.2	01	Gancho	Gancho	Hook	X	
7	8009.108.412.00.1	01	Chapa de Fixação	Chapa Fijación	Fastening plate		X
8	4103.011.013.01.6	01	Arruela Lisa	Arandela lisa	Flat washer		X
9	8009.108.685.00.2	01	Tensor Esquerdo	Tirante Izquierdo	Left Tensioner		X
10	4103.012.011.01.9	01	Arruela de pressão	Arandela de presión	Thrust washer	X	X
11	4101.048.022.05.9	01	Parafuso sextavado M12 x 25	Tornillo hexagonal M12 x 25	Hex screwM12 x 25		X
12	8009.108.320.00.6	01	Trava de segurança	Traba de Seguridad	Safety lock		X
13	8009.108.682.00.9	01	Tensor regulável	Tirador regulable	Adjustable tensioner		X
14	8009.108.321.00.4	01	Conjunto do pino de fixação	Conjunto del perno de fijación	Fastening pin assy	X	X
15	4101.084.020.02.5	02	Parafuso sextavado M8 x 20	Tornillo hexagonal M8 x 20	Hex screw M8 x 20	X	X
16	4103.012.009.01.3	02	Arruela de pressão A8	Arandela de presión A8	Thrust washer A8	X	X
17	8013.108.479.00.2	01	Alavanca de regulagem	Palanca de regulación	Adjustment lever	X	X
18	8009.108.314.00.9	01	Tensor	Tirante	Tensioner	X	X
19	8009.108.683.00.7	01	Manípulo do Tensor	Manija del Tirante	Tensioner Maniple		X
20	8013.108.195.01.2	01	Mola	Resorte	Spring	X	X
21	8009.108.358.00.6	CN	Arruela - 0,5	Arandela - 0,5	Washer -0.5		X
21	8009.108.359.00.4	CN	Arruela - 1,0	Arandela -1,0	Washer - 1.0		X
22	4102.011.020.06.2	01	Porca sextavada M16	Tuerca hexagonal M16	Hex nut M16	X	X
23	8013.108.224.00.2	01	Alavanca da mola reguladora	Palanca del resorte regulador	Adjusting spring lever		X
23	8013.108.446.00.1	01	Alavanca da mola reguladora	Palanca del resorte regulador	Adjusting spring lever	X	
24	8009.108.315.00.6	01	Tensor	Tirante	Tensioner	X	X
25	4103.024.058.01.6	04	Arruela de pressão	Arandela de presión	Thrust washer	X	X
26	4101.038.044.03.0	02	Parafuso Allen M12 x 60	Tornillo Allen M12 x 60	Allen Screw M12 x 60	X	X

SISTEMA DO LEVANTE - COMPONENTES EXTERNOS
SISTEMA DEL LEVANTE - COMPONENTES EXTERNOS
LIFT SYSTEM - EXTERNAL COMPONENTS

ITEM	CÓDIGO Nº DE PIEZAS CODE	QNT. CT. QTY.	DENOMINAÇÃO / DENOMINACIÓN / DENOMINATION			BX 6.180	BX 6.150
27	8013.108.225.00.9	01	Parafuso limitador	Tornillo limitador	Limiting screw	X	X
28	8013.108.490.00.9	01	Trava para transporte	Traba para transporte	Roading lock	X	X
29	8009.108.684.00.5	01	Tensor Direito	Tirante Derecho	Right Tensioner		X
30	4101.038.020.02.2	02	Parafuso Allen M12 x 90	Tornillo Allen M12 x 90	Allen Screw M12 x 90	X	X
31	4009.010.008.00.8	01	Contrapino	Contraperno	Cotter pin	X	X
32	8009.108.686.00.0	01	Pino de fixação	Perno de fijación	Fastening pin	X	X
33	8009.108.311.00.5	01	Pino roscado	Perno roscado	Thread pin	X	X
34	8009.108.705.00.8	01	Conj. Braço Tensor (inclui itens	Conj. Brazo Tirante (inclui itenes	Tensioner Arm Set (include items		X
			9, 13, 19 e 29)	9, 13, 19 y 29)	9, 13, 19 and 29)		
35	8002.108.169.00.2	01	Grampo de Fixação	Pasador de Fijación	Fixer Clamp		X
36	8013.108.407.00.3	01	Conj. Braço Tensor (inclui itens	Conj. Brazo Tirante (inclui itenes	Tensioner Arm Set (include items	X	
			37 a 43)	37 al 43)	37 to 43)		
37	4003.010.008.00.1	02	Graxeira	Engrasadora	Grease Fitting	X	
38	8013.108.410.00.7	01	Pino c/ Mola	Perno c/ Resorte	Pivot with Spring	X	
39	8013.108.408.00.1	01	Terminal Rotular Rosca Direita	Terminal Rotular Rosca Derecha	Right Spring Terminal	X	
40	8013.108.413.00.1	01	Mola de Trava	Resorte Traba	Locking Spring	X	
41	8013.108.412.00.3	01	Tubo	Caño	Pipe	X	
42	8013.108.409.00.9	01	Terminal Rotular Rosca Esquerda	Terminal Rotular Rosca Izquierda	Left Spring Terminal	X	
43	8013.108.411.00.5	01	Pino	Perno	Pivot	X	
44	8013.108.442.00.0	01	Suporte do Terceiro Ponto **(A)**	Soporte del Tercero Punto **(A)**	Point Third Support **(A)**	X	
45	8013.108.455.00.2	08	Parafuso M16 x 85 **(A)**	Tornillo M16 x 85 **(A)**	Screw M16 x 85 **(A)**	X	

NOTA (A): Utilizado no BX 6.150 a partir de 03/08/2007.
NOTA (A): Usado en BX 6.150 la partir de 03/08/2007.
NOTE (A): Used in BX 6.150 on 03/08/2007.

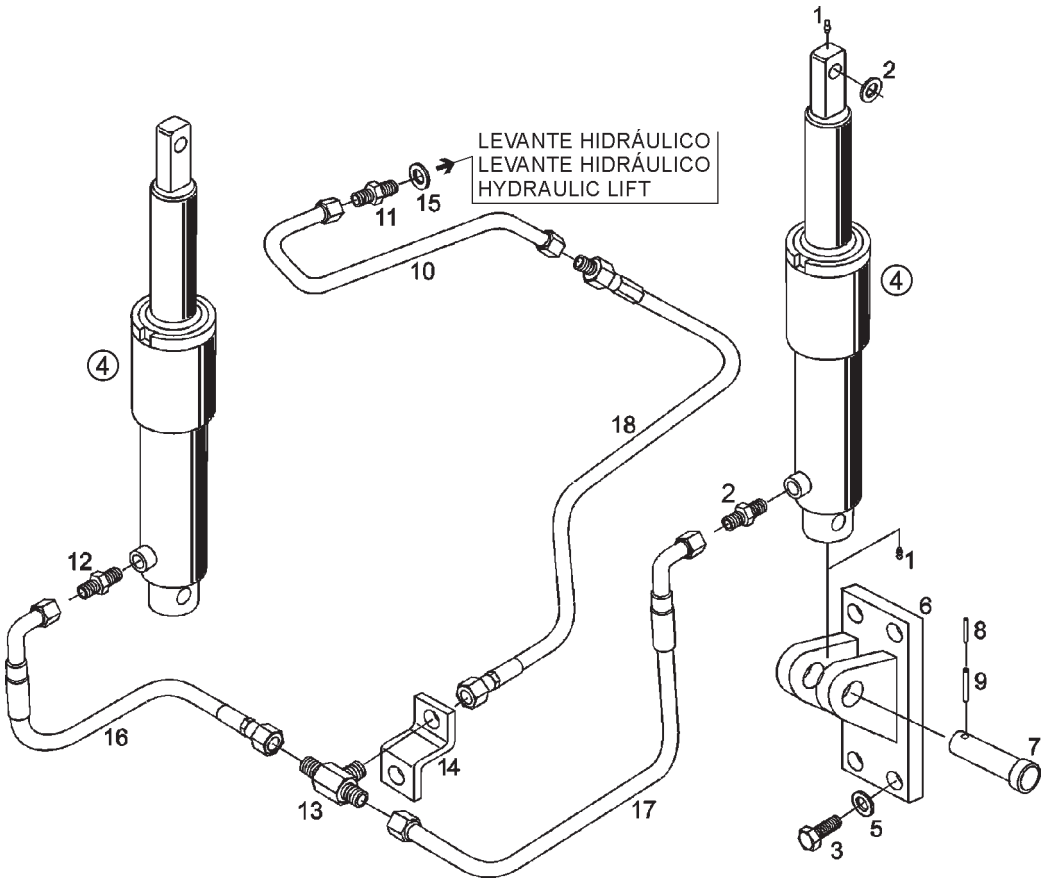

ITEM	CÓDIGO Nº DE PIEZAS CODE	QNT. CT. QTY.	DENOMINAÇÃO / DENOMINACIÓN / DENOMINATION			BX 6.180	BX 6.150
			SISTEMA DO LEVANTE - CILINDRO AUXILIAR E TUBULAÇÕES SISTEMA DEL LEVANTE - CILINDRO AUXILIAR E TUBERIAS LIFT SYSTEM - AUXILIARY CYLINDER AND LINES				
1	4003.010.011.00.5	04	Graxeira A 1/8”	Engrasadora A 1/8”	Grease Fitting A 1/8”		X
2	8013.108.035.00.2	02	Arruela Cilindro do Levante	Arandela Cilindro do Levante	Lift Cylinder Washer		X
3	4101.046.024.01.6	08	Parafuso Sext. M16 x 60	Tornillo Hex.M16 x 60	Hex. Screw M16 x 60		X
4	8009.108.025.00.1	02	Conj. Cilíndro Auxiliar	Conj. Cilindro Auxiliar	Auxiliary Cylinder Set		X
5	4103.012.055.01.6	08	Arruela de Pressão B16	Arandela de Presión B16	Pressure Collar B16		X
6	8013.108.021.00.2	01	Conj. Suporte Superior Cilíndro	Conj. Soporte Superior Cilíndro	Left Cylinder Upper Support		X
			Esquerdo	Izquierdo	Set		
6	8013.108.022.00.0	01	Conj. Suporte Superior Cilíndro	Conj. Soporte Superior Cilíndro	Right Cylinder Upper Support		X
			Direito	Derecho	Set		
7	8009.108.209.00.1	02	Pino Inferior	Perno Inferior	Lower Pin		X
8	4006.011.031.00.5	02	Bucha Elástica	Buje Elástica	Spring Bushing		X
9	4006.010.048.00.0	02	Bucha Elástica	Buje Elástica	Spring Bushing		X
10	8009.108.383.00.4	01	Tubo Auxiliar Completo	Caño Auxiliar Completo	Whole Auxiliary Pipe		X
11	8009.108.162.00.2	01	União Macho	Ensamble Macho	Male Union		X
12	8009.108.397.00.4	02	Adaptador	Adaptador	Adaptor		X
13	8013.108.047.00.7	01	“T” Conexão	“T” Conexión	Connection “T”		X
14	8013.108.033.00.7	01	Fixador Mangueira do Levante	Fijador Manguera del Levante	Lift Hose Fastener		X
15	4014.010.030.00.2	01	Anel de Vedação	Anillo de Vedación	Sealing Ring		X
16	8013.108.040.00.2	01	Mangueira de Pressão	Manguera de Presión	Pressure Hose		X
17	8013.108.041.00.0	01	Conj. Mangueira de Alta Pressão	Conj. Manguera de Alta Presión	Pressure Hose Higher Set		X
18	8009.108.402.00.2	01	Conj. Mangueira de Pressão	Conj. Manguera de Presión	Pressure Hose Set		X

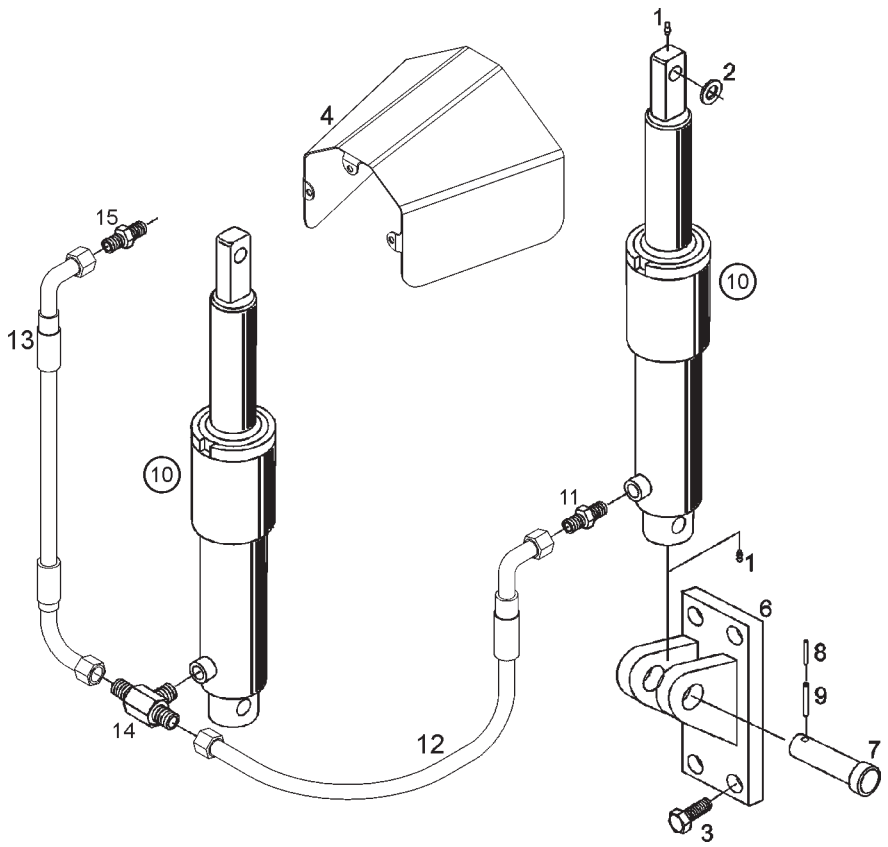

SISTEMA DO LEVANTE - CILINDRO AUXILIAR E TUBULAÇÕES (A) SISTEMA DEL LEVANTE - CILINDRO AUXILIAR E TUBERIAS (A) LIFT SYSTEM - AUXILIARY CYLINDER AND LINES (A)						BX 6.180	BX 6.150
ITEM	CÓDIGO Nº DE PIEZAS CODE	QNT. CT. QTY.	DENOMINAÇÃO / DENOMINACIÓN / DENOMINATION				
1	4003.010.011.00.5	04	Graxeira A 1/8”	Engrasadora A 1/8”	Grease Fitting A 1/8”	X	X
2	8013.108.035.00.2	02	Arruela do Cilindro	Arandela del Cilindro	Cylinder Washer	X	X
3	8013.104.734.00.4	08	Parafuso Sext. M16 x 60	Tornillo Hex.M16 x 60	Hex. Screw M16 x 60	X	X
4	8013.104.660.00.1	01	Protetor da TDP	Protector de la TDP	PTO Protector	X	X
6	8013.108.021.00.2	01	Conj. Suporte Superior Cilíndro	Conj. Soporte Superior Cilíndro	Left Cylinder Upper Support	X	X
			Esquerdo	Izquierdo	Set		
6	8013.108.022.00.0	01	Conj. Suporte Superior Cilíndro	Conj. Soporte Superior Cilíndro	Right Cylinder Upper Support	X	X
			Direito	Derecho	Set		
7	8009.108.209.00.1	02	Pino Inferior	Perno Inferior	Lower Pin	X	X
8	4006.011.031.00.5	02	Bucha Elástica	Buje Elástica	Spring Bushing	X	X
9	4006.010.048.00.0	02	Bucha Elástica	Buje Elástica	Spring Bushing	X	X
10	8009.108.025.00.1	02	Conj. Cilíndro Auxiliar	Conj. Cilindro Auxiliar	Auxiliary Cylinder Set	X	X
11	8009.108.397.00.4	01	União Macho	Unión Macho	Male Joint	X	X
12	8009.108.399.00.0	01	Mangueira de Pressão	Manguera de Presión	Pressure Hose	X	X
13	8013.108.338.00.0	01	Mangueira de Pressão	Manguera de Presión	Pressure Hose	X	X
14	8013.108.391.00.9	01	Adaptador “T”	Adaptador “T”	Adaptor “T”	X	X
15	8009.108.398.00.2	01	União Macho	Unión Macho	Male Joint	X	X

NOTA (A): Utilizado no BX 6.150 a partir de 01/07/2007.
NOTA (A): Usado en BX 6.150 la partir de 01/07/2007.
NOTE (A): Used in BX 6.150 on 01/07/2007.

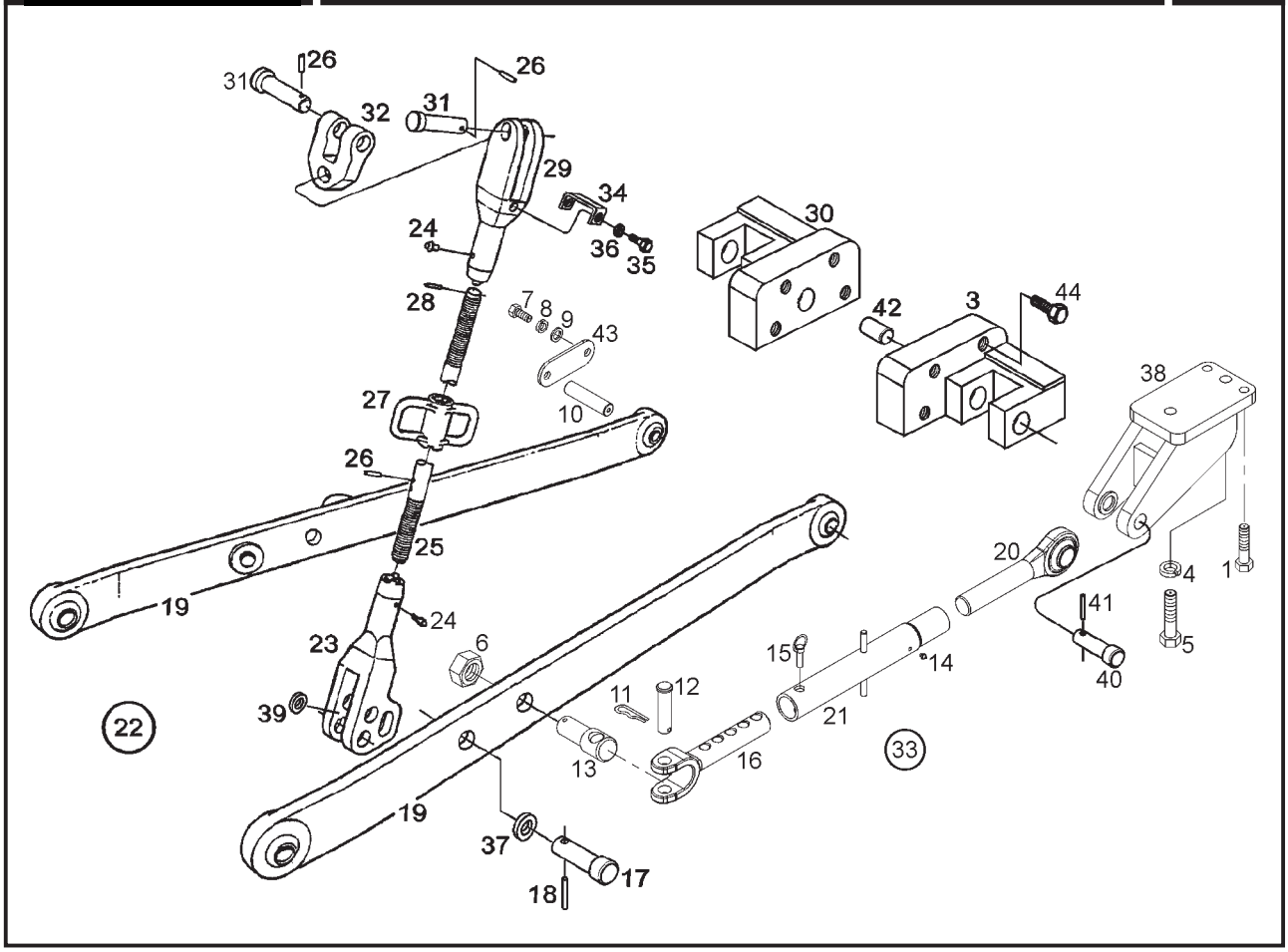

ITEM	CÓDIGO Nº DE PIEZAS CODE	QNT. CT. QTY.	DENOMINAÇÃO / DENOMINACIÓN / DENOMINATION			BX 6.180	BX 6.150
			SISTEMA DO LEVANTE - LONGARINAS, BRAÇO TENSOR E BRAÇO NIVELADOR SISTEMA DEL LEVANTE - LARGUEROS, BRAZO TIRADOR Y BRAZO NIVELADOR LIFT SYSTEM - LONGERON, TENSION ARM AND LEVELER ARM				
1	8013.104.733.00.6	04	Parafuso Sext. Flange M16 x 50	Tornillo Hex. Pletina M16 x 50	Flange Hex. Screw M16 x 50	X	X
3	8013.108.196.00.2	01	Conj. Suporte Braço Direito	Conj. Soporte Brazo Derecho	Right Arm Support Set	X	X
4	8013.109.044.00.3	08	Arruela Lisa A20	Arandela Lisa A20	Flat Collar A20		X
5	4101.049.051.05.7	08	Parafuso Sext. M20 x 55	Tornillo Hex. M20 x 55	Hex. Screw M20 x 55		X
6	4102.012.027.05.8	02	Porca Castelo	Tuerca Castelo	Castle Nut	X	X
7	4101.047.088.05.1	04	Parafuso Sext. M8 x 20	Tornillo Hex. M8 x 20	Hex. Screw M8 x 20	X	X
8	4103.012.009.1.3	04	Arruela de Pressão A8	Arandela de Presión A8	Pressure Collar A8	X	X
9	4103.011.013.01.6	04	Arruela Lisa A8	Arandela Lisa A8	Flat Collar A8	X	X
10	8009.108.071.00.5	01	Pino do Suporte	Perno del Soporte	Support Pin	X	X
11	4009.010.013.00.8	01	Contrapino	Contraperno	Cotter Pin	X	X
12	8013.108.438.00.8	01	Pino	Perno	Pivot	X	X
13	8013.108.437.00.0	01	Pino	Perno	Pivot	X	X
14	4003.010.010.00.7	01	Graxeira	Engrasadora	Grease Fitting	X	X
15	8013.108.436.00.2	01	Pino Mola	Perno Resorte	Spring Pivot	X	X
16	8013.108.435.00.4	01	Garfo	Garfio	Fork	X	X
17	8009.108.158.00.0	01	Pino de União Inferior	Perno de Ensamble Inferior	Lower Union Pin	X	X
18	4006.011.051.00.3	01	Bucha Elástica	Buje Elástica	Spring Bushing	X	X
19	8013.108.441.00.2	02	Barra Inferior	Barra Inferior	Lower Bar	X	X
20	8013.108.434.00.7	01	Terminal Rotulado	Terminal Rotulado	Rotary Terminal	X	X
21	8013.108.433.00.9	01	Tubo	Caño	Pipe	X	X
22	8009.108.507.00.8	02	Conj. Braço Nívelador (inclui itens	Conj. Brazo Nívelador (inclui itenes	Leveler Arm Set (include items	X	X
			17, 18, 23 a 29, 31, 32, 34 a 37)	17, 18, 23 al 29, 31, 32, 34 al 37)	17, 18, 23 to 29, 31, 32, 34 to 37)		
23	8009.108.510.00.2	02	Garfo Inferior	Garfio Inferior	Lower Fork	X	X
24	4003.010.008.00.1	02	Graxeira	Engrasadora	Grease Fitting	X	X
25	8009.108.155.00.6	01	Barra	Barra	Bar	X	X
26	4006.010.089.00.4	04	Bucha Elástica	Buje Elástica	Spring Bushing	X	X
27	8009.108.156.00.4	01	Manivela	Empuñadura	Crank	X	X
28	4006.010.087.00.8	01	Bucha Elástica	Buje Elástica	Spring Bushing	X	X
29	8009.108.509.00.4	01	Garfo Superior	Garfio Superior	Upper Fork	X	X

BT
BT

SISTEMA DO LEVANTE - LONGARINAS, BRAÇO TENSOR E BRAÇO NIVELADOR
SISTEMA DEL LEVANTE - LARGUEROS, BRAZO TIRADOR Y BRAZO NIVELADOR
LIFT SYSTEM - LONGERON, TENSION ARM AND LEVELER ARM

ITEM	CÓDIGO Nº DE PIEZAS CODE	QNT. CT. QTY.	DENOMINAÇÃO / DENOMINACIÓN / DENOMINATION			BX 6.180	BX 6.150
30	8013.108.197.00.0	01	Conj. Suporte Braço Esquerdo	Conj. Soporte Brazo Izquierdo	Left Arm Support Set	X	X
31	8009.108.154.00.9	02	Pino de União	Perno de Ensamble	Union Pin	X	X
32	8009.108.508.00.6	01	Articulação	Articulación	Pivot	X	X
33	8013.108.432.00.1	02	Conj. Braço Tensor (inclui itens 11	Conj. Brazo Tirante (inclui itenes	Tension Arm Set (include items		X
			a 16, 20 e 21)	11 al 16, 20 y 21)	11 to 16, 20 and 21)		
34	8009.108.637.00.3	01	Fechamento do Garfo	Cierre del Garfio	Fork Closing	X	X
35	4101.047.059.05.2	02	Parafuso Sext. M5 x 16	Tornillo Hex. M5 x 16	Hex. Screw M5 x 16	X	X
36	4103.011.010.01.2	02	Arruela Lisa A5,3	Arandela Lisa A5,3	Flat Washer A5,3	X	X
37	8009.107.273.00.8	02	Arruela Distânciadora	Arandela Distanciadora	Spacer Washer	X	X
BT 38	8013.108.390.00.1	02	Conj. Suporte Inferior	Conj. Soporte Inferior	Lower Support Set		X
38	8013.108.482.00.6	02	Conj. Suporte Inferior	Conj. Soporte Inferior	Lower Support Set	X	
39	8009.108.213.00.3	02	Arruela de Encosto	Arandela de Apoyo	Flange Collar		X
40	8013.108.034.00.5	02	Pino do Suporte	Perno del Soporte	Support Pin	X	X
41	4006.010.089.00.4	02	Bucha Elástica	Buje Elástica	Spring Bushing	X	X
42	8013.108.187.00.1	02	Pino Levante	Perno Levante	Lift Pin	X	X
43	8009.108.656.00.3	01	Fixador do Pino	Fijador del Perno	Pin Fixer	X	X
M 44	8013.108.456.00.0	08	Parafuso Sext. M16 x 40	Tornillo Hex. M16 x 40	Hex. Screw M16 x 40	X	X

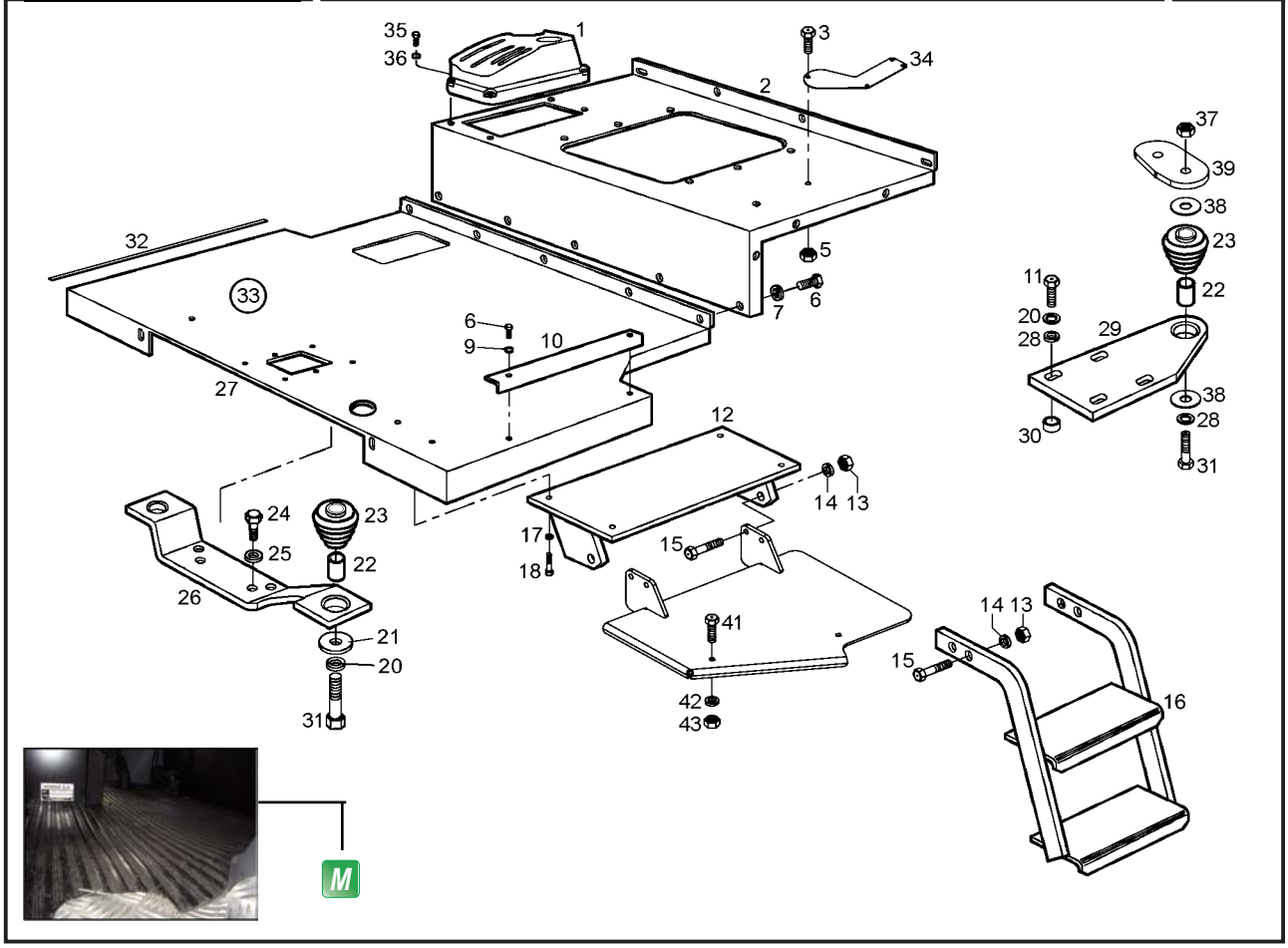

ITEM	CÓDIGO Nº DE PIEZAS CODE	QNT. CT. QTY.	DENOMINAÇÃO / DENOMINACIÓN / DENOMINATION			BX 6.180	BX 6.150
			SISTEMA DA CARROCERIA - PISO DIANTEIRO E TRASEIRO, SUPORTE DO PISO E ESTRIBO SISTEMA DE LA CARROCERÍA - PISO DELANTERO Y TRASERO, SOPORTE DEL PISO Y ESTRIBO BODY SYSTEM - FRONT AND REAR FLOOR, FLOOR SUPPORT AND FOOTSTEP				
1	8013.108.371.00.1	01	Console	Consola	Console		X
1	8013.108.451.00.1	01	Console	Consola	Console	X	
M 2	8013.107.254.00.0	01	Conj. do Piso Traseiro	Conj. del Piso Trasero	Rear Floor Assy	X	X
3	4101.047.090.05.7	05	Parafuso Sext. M8 x 25	Tornillo Hex. M8 x 25	Hex. Screw M8 x 25	X	X
4	4103.011.013.01.6	10	Arruela Lisa A8,4	Arandela Lisa A8,4	Flat Washe A8,4	X	X
5	4102.011.007.06.9	07	Porca Sext. M8	Tuerca Hex. M8	Hex. Nut M8	X	X
6	4101.047.088.05.1	20	Parafuso Sext. M8 x 20	Tornillo Hex. M8 x 20	Hex. Screw M8 x 20	X	X
7	4103.012.009.01.3	12	Arruela de Pressão A8	Arandela de Presión A8	Spring Washer A8	X	X
9	4103.011.013.01.6	02	Arruela Lisa A8,4	Arandela Lisa A8,4	Flat Washe A8,4	X	X
10	8009.107.275.00.3	01	Protetor Esquerdo	Protector Izquierdo	Left-hand Shield	X	X
11	4101.046.023.05.9	08	Parafuso Sext. M16 x 55	Tornillo Hex. M16 x 55	Hex. Screw M16 x 55	X	X
M 12	8013.107.099.00.9	01	Base da Escada	Base de la Escalera	Stairs Base	X	X
13	4102.011.014.05.7	04	Porca Sext. M12	Tuerca Hex. M12	Hex. Nut M12	X	X
14	4103.012.011.01.9	04	Arruela de Pressão A12	Arandela de Presión A12	Spring Washer A12	X	X
15	4101.048.029.05.4	04	Parafuso Sext. M12 x 45	Tornillo Hex. M12 x 45	Hex. Screw M12 x 45	X	X
16	8009.107.390.00.0	01	Conj. do Estribo	Conj. del Estribo	Footstep Assy		X
16	8013.107.273.00.0	01	Conj. do Estribo **(A)**	Conj. del Estribo **(A)**	Footstep Assy **(A)**	X	X
17	4103.012.009.01.3	04	Arruela de Pressão A8	Arandela de Presión A8	Spring Washer A8	X	X
18	4101.047.094.05.9	04	Parafuso Sext. M8 x 35	Tornillo Hex. M8 x 35	Hex. Screw M8 x 35	X	X
20	4103.012.055.01.6	16	Arruela de Pressão B16	Arandela de Presión B16	Spring Washer B16	X	X
21	8009.107.087.00.2	02	Disco	Disco	Disc	X	X
22	8009.107.086.00.4	02	Distânciador	Distanciador	Spacer	X	X
23	8009.107.075.00.7	04	Coxim	Cojín	Pad	X	X
24	4101.048.079.01.8	04	Parafuso Sext. M16 x 45	Tornillo Hex. M16 x 45	Hex. Screw M16 x 45	X	X
25	4103.012.055.01.6	04	Arruela de Pressão B16	Arandela de Presión B16	Spring Washer B16	X	X
26	8013.107.051.00.0	01	Conj. Superior do Piso Frontal	Conj. Superior del Piso Frontal	Front Floor Upper Set	X	X
M 27	8013.107.126.00.0	01	Conj. do Piso Frontal	Conj. del Piso Frontal	Front Floor Set	X	X
28	4103.011.020.01.1	10	Arruela Lisa A17	Arandela Lisa A17	Flat Washer A17	X	X
29	8013.107.061.00.9	02	Suporte Taseiro do Para-Lama	Soporte Trasero del Guardabarro	Fender Rear Support	X	X

SISTEMA DA CARROCERIA - PISO DIANTEIRO E TRASEIRO, SUPORTE DO PISO E ESTRIBO
SISTEMA DE LA CARROCERÍA - PISO DELANTERO Y TRASERO, SOPORTE DEL PISO Y ESTRIBO
BODY SYSTEM - FRONT AND REAR FLOOR, FLOOR SUPPORT AND FOOTSTEP

	ITEM	CÓDIGO Nº DE PIEZAS CODE	QNT. CT. QTY.	DENOMINAÇÃO / DENOMINACIÓN / DENOMINATION			BX 6.180	BX 6.150
M	30	8013.107.050.00.2	08	Calço do Para-Lama	Calzo del Guardabarro	Fender Shim		X
	31	4101.046.034.05.6	02	Parafuso Sext. M16 x 110	Tornillo Hex. M16 x 110	Hex. Screw M16 x 110		X
	31	4101.046.032.05.0	02	Parafuso Sext. M16 x 120	Tornillo Hex. M16 x 120	Hex. Screw M16 x 120	X	
	32	8013.107.108.00.8	04	Perfil Protetor	Perfil Protector	Protector Profile	X	X
M	33	8013.107.261.00.5	01	Tapete	Alfombra	Mat	X	X
	34	8013.107.256.00.5	01	Fechamento do Piso	Cerramiento del Piso	Floor Closing	X	X
	35	4101.080.033.04.8	04	Parafuso Philips M6 x 45	Tornillo Philips M6 x 45	Philips Screw M6 x 45	X	X
	36	4103.011.011.01.0	04	Arruela Lisa A6,4	Arandela Lisa A6,4	Flat Collar A6,4	X	X
	37	4102.014.017.05.7	02	Porca Freno M16	Tuerca Freno M16	Lock Nut M16	X	
	38	8009.107.087.00.2	06	Disco	Disco	Disc	X	
	39	8013.107.265.00.6	02	Base do Coxim	Base del Cojín	Pad Base	X	
	40	8013.107.270.00.6	01	Plataforma da Escada **(A)**	Plataforma de la Escalera **(A)**	Stair Plataform **(A)**	X	X
	41	4101.060.083.00.5	02	Parafuso Sext. M10 x 35	Tornillo Hex. M10 x 35	Hex. Screw M10 x 35	X	
	42	4103.012.010.01.1	02	Arruela de Pressão A10	Arandela de Presión A10	Spring Washer A10	X	
	43	4102.011.011.05.3	02	Porca M10	Tuerca M10	Nut M10	X	

NOTA (A): Utilizado no BX 6.150 a partir de 03/08/2007.
NOTA (A): Usado en BX 6.150 la partir de 03/08/2007.
NOTE (A): Used in BX 6.150 on 03/08/2007.

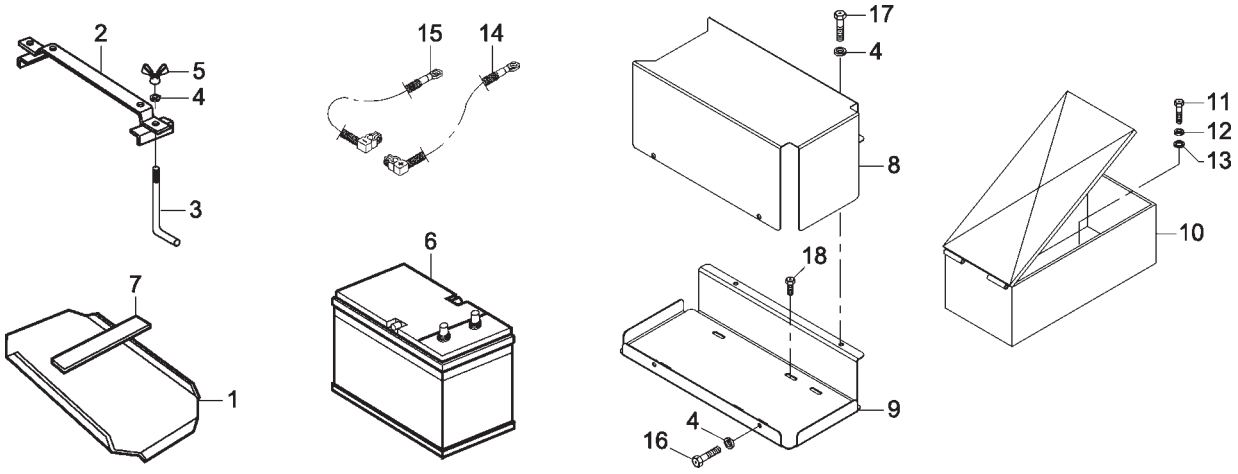

SISTEMA DA CARROCERIA - BATERIA E CAIXA DE FERRAMENTAS SISTEMA DE LA CARROCERÍA - BATERÍA Y CAJA DE HERRAMIENTAS BODY SYSTEM - BATTERY AND TOOLBOX							
ITEM	CÓDIGO Nº DE PIEZAS CODE	QNT. CT. QTY.	DENOMINAÇÃO / DENOMINACIÓN / DENOMINATION			BX 6.180	BX 6.150
1	8009.111.065.00.2	01	Chapa Base Bateria	Chapa Base Batería	Battery Base Plate		X
2	8009.111.057.00.9	01	Conj. Travessa Fixação Bateria	Conj. Travesaño Fijación Batería	Battery Fastening Crossbar Set		X
3	8009.111.064.00.5	02	Parafuso Fixação Bateria	Tornillo Fijación Batería	Battery Fastening Screw		X
4	4103.012.009.01.3	06	Arruela de Pressão A8	Arandela de Presión A8	Spring Washer A8		X
5	8002.111.150.00.7	02	Porca Borboleta	Tuerca Mariposa	Wing Nut		X
6	8013.111.042.00.3	01	Bateria 135 A Selada	Batería 135 A Sellada	135 A Sealed Battery	X	X
7	8009.111.066.00.0	03	Perfil Protetor Inferior da Bateria	Perfil Protector Inferior de la Batería	Lower Battery Shield Profile	X	X
8	8013.111.083.00.7	01	Tampa da Bateria **(A)**	Tapa de la Batería **(A)**	Battery Cover **(A)**	X	X
9	8013.111.082.00.9	01	Base Bateria **(A)**	Base Batería **(A)**	Battery Base **(A)**	X	X
10	8012.113.007.00.6	01	Caixa de Ferramentas	Caja de Herramientas	Toolbox	X	X
11	4101.047.068.05.3	04	Parafuso Sext. M6 x 20	Tornillo Hex. M6 x 20	Hex. Screw M6 x 20	X	X
12	4103.012.007.01.7	04	Arruela de Pressão A6	Arandela de Presión A6	Spring Washer A6	X	X
13	4103.024.008.01.1	04	Arruela Lisa A6,4	Arandela Lisa A6,4	Flat Washe A6,4	X	X
14	8012.111.325.00.4	01	Cabo Positivo Bateria	Cable Positivo Batería	Battery Positive Cable		X
14	8008.111.105.00.9	01	Cabo Positivo Bateria **(A)**	Cable Positivo Batería **(A)**	Battery Positive Cable **(A)**	X	X
15	8013.111.039.00.9	01	Cabo Negativo Bateria	Cable Negativo Batería	Battery Negative Cable		X
15	6006.011.030.00.5	01	Cabo Negativo Bateria **(A)**	Cable Negativo Batería **(A)**	Battery Negative Cable **(A)**	**X**	X
16	4101.037.080.05.0	02	Parafuso Sext. M8 x 16 **(A)**	Tornillo Hex. M8 x 16 **(A)**	Hex. Screw M8 x 16 **(A)**	X	X
17	4101.037.089.05.1	02	Parafuso Sext. M8 x 40 **(A)**	Tornillo Hex. M8 x 40 **(A)**	Hex. Screw M8 x 40 **(A)**	X	X
18	4101.047.066.05.7	02	Parafuso Sext. M6 x 16 **(A)**	Tornillo Hex. M6 x 16 **(A)**	Hex. Screw M6 x 16 **(A)**	X	X

NOTA (A): Utilizado no BX 6.150 a partir de 03/08/2007.
NOTA (A): Usado en BX 6.150 la partir de 03/08/2007.
NOTE (A): Used in BX 6.150 on 03/08/2007.

SISTEMA DA CARROCERIA - COBRIMENTO DO PAINEL, LATERAIS, CAPÔ SUPERIOR E CARENAGEM DIANTEIRA
SISTEMA DE LA CARROCERÍA - COBERTURA DEL TABLERO, LATERALES, CAPÓ SUPERIOR Y CARENAJE DELANTERO
BODY SYSTEM - PANEL COVERING, SIDES, UPPER HOOD COVERING AND FRONT FAIRING

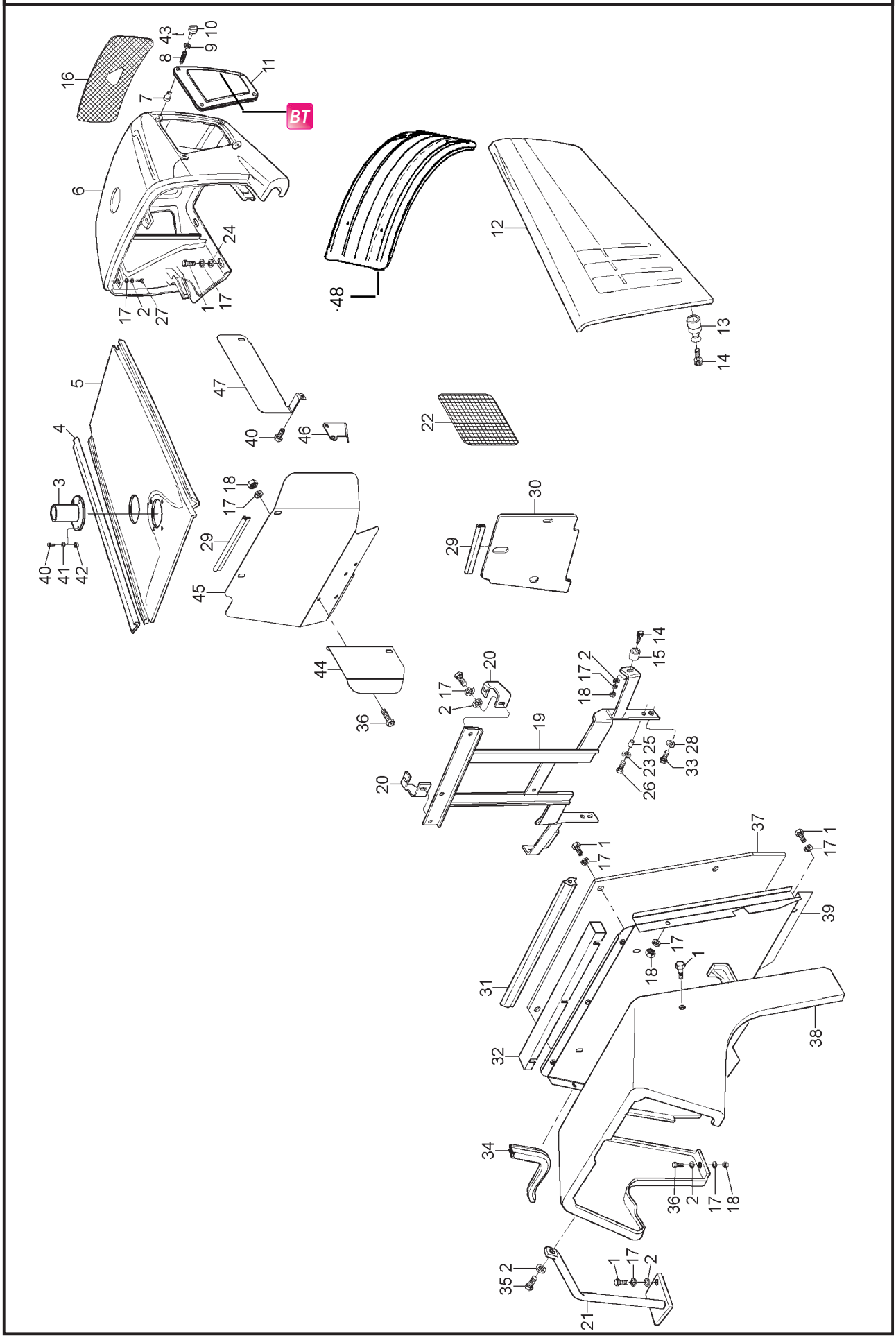

SISTEMA DA CARROCERIA - COBRIMENTO DO PAINEL, LATERAIS, CAPÔ SUPERIOR E CARENAGEM DIANTEIRA
SISTEMA DE LA CARROCERÍA - COBERTURA DEL TABLERO, LATERALES, CAPÓ SUPERIOR Y CARENAJE DELANTERO
BODY SYSTEM - PANEL COVERING, SIDES, UPPER HOOD COVERING AND FRONT FAIRING

	ITEM	CÓDIGO Nº DE PIEZAS CODE	QNT. CT. QTY.	DENOMINAÇÃO	DENOMINACIÓN	DENOMINATION	BX 6.180	BX 6.150
	1	4101.047.088.05.1	22	Parafuso Sext. M8 x 20	Tornillo Hex. M8 x 20	Hex. Screw M8 x 20	X	X
	2	4103.011.013.01.6	18	Arruela Lisa A8,4	Arandela Lisa A8,4	Flat Washer A8,4	X	X
M	3	8013.101.015.00.1	01	Tubo de Entrada de Ar	Tubo de Entrada de Aire	Air Intake Pipe		X
	3	8013.101.112.00.6	01	Tubo de Entrada de Ar	Tubo de Entrada de Aire	Air Intake Pipe	X	
	4	8013.107.091.00.6	02	Guarnição do Capô	Guarnición del Capó	Hood Trim	X	X
M	5	8013.107.010.00.6	01	Capô	Capó	Hood		X
	5	8013.107.264.00.9	01	Capô	Capó	Hood	X	
M	6	8013.107.025.00.4	01	Capô Frontal	Capó Frontal	Front Hood		X
	6	8013.107.268.00.0	01	Capô Frontal	Capó Frontal	Front Hood	X	
	7	8013.107.104.00.7	08	Guia Menor da Mola	Guía Menor del Resorte	Spring Little Guide	X	X
	8	8012.107.081.00.9	08	Mola	Resorte	Spring	X	X
	9	8012.107.533.00.9	08	Arruela Lisa	Arandela Lisa	Flat Washer	X	X
M	10	8013.107.029.00.6	08	Pino Trava	Perno Traba	Lock-pin	X	X
	11	8013.107.034.00.6	01	Tela do Lado Direito	Tela del Lado Derecho	Right-hand Side Screen	X	X
	11	8013.107.033.00.8	01	Tela do Lado Esquerdo	Tela del Lado Izquierdo	Left-hand Side Screen	X	X
	12	8013.107.020.00.5	01	Conj. Tampa Lateral Direita	Conj. Tapa Lateral Derecha	Right-hand Side Cover Set	X	X
	12	8013.107.021.00.3	01	Conj. Tampa Lateral Esquerda	Conj. Tapa Lateral Izquierda	Left-hand Side Cover Set	X	X
	13	8009.107.206.00.8	04	Botão de Pressão	Botón de Presión	Push	X	X
	14	4101.037.084.05.2	06	Parafuso Sext. M8 x 25	Tornillo Hex. M8 x 25	Hex. Screw M8 x 25	X	X
	15	8009.107.207.00.6	04	Olhal de Pressão	Ojal de Presión	Pressure Eye	X	X
	16	8013.107.035.00.3	01	Tela Frontal	Tela Frontal	Front Screen		X
	17	4103.012.009.01.3	20	Arruela de Pressão A8	Arandela de Presión A8	Spring Washer A8	X	X
	18	4102.011.007.06.9	12	Porca Sext. M8	Tuerca Hex. M8	Hex. Nut M8	X	X
	19	8013.107.065.00.0	01	Suporte do Capô	Soporte del Capó	Hood Bracket	X	X
	20	8013.107.042.00.9	01	Suporte Traseiro do Capô Lado Direito	Soporte Trasero del Capó Lado Derecho	Right-hand Hood Rear Bracket	X	X
	20	8013.107.043.00.7	01	Suporte Traseiro do Capô Lado Esquerdo	Soporte Trasero del Capó Lado Izquierdo	Left-hand Hood Rear Bracket	X	X
M	21	8013.107.055.00.1	01	Conj. Pega-mão	Conj. Pega-manija	Handle Set	X	X
	22	8013.101.082.00.1	01	Isolante Térmico	Aislante Térmico	Thermic Sealing	X	X
	23	4103.012.011.01.9	02	Arruela Lisa A12	Arandela Lisa A12	Flat Washer A12	X	X
	24	4103.024.011.01.5	10	Arruela LisaA8,4	Arandela LisaA8,4	Flat WasherA8,4	X	X
	25	8013.101.020.00.1	02	Distânciador	Distanciador	Spacer	X	X
	26	4101.048.029.05.4	02	Parafuso Sext. M12 x 45	Tornillo Hex. M12 x 45	Hex. Screw M12 x 45	X	X
	27	4101.047.086.05.5	04	Parafuso Sext. M8 x 16	Tornillo Hex. M8 x 16	Hex. Screw M8 x 16	X	X
	28	4103.012.015.01.0	02	Arruela de Pressão A20	Arandela de Presión A20	Spring Washer A20	X	X
	29	8013.107.095.00.7	02	Guarnição	Guarnición	Trim	X	X
M	30	8013.101.022.00.7	01	Defletor	Deflector	Deflector		X
	31	8013.107.092.00.4	01	Guarnição	Guarnición	Trim	X	X
	32	8013.107.039.00.5	01	Cobertura Traseira do Capô	Cobertura Trasera del Capó	Rear Hood Cover	X	X
	33	4101.049.052.05.5	02	Parafuso Sext. M20 x 40	Tornillo Hex. M20 x 40	Hex. Screw M20 x 40	X	X
	34	8013.107.093.00.2	04	Guarnição	Guarnición	Trim	X	X
	35	4101.045.033.05.9	01	Parafuso Sext. M8 x 35	Tornillo Hex. M8 x 35	Hex. Screw M8 x 35	X	X
	36	4101.047.092.05.3	02	Parafuso Sext. M8 x 30	Tornillo Hex. M8 x 30	Hex. Screw M8 x 30	X	X
	37	8013.101.016.00.9	01	Isolante do Painel	Aislante del Tablero	Panel Sealing	X	X
M	38	8013.107.203.00.7	01	Cobrimento do Painel	Cobertura del Tablero	Panel Covering	X	X
	39	8013.107.057.00.7	01	Chapa Frontal	Chapa Frontal	Front Plate	X	X
	40	4101.048.006.05.2	04	Parafuso Sext. M10 x 25	Tornillo Hex. M10 x 25	Hex. Screw M10 x 25	X	X
	41	4103.012.010.01.1	04	Arruela de Pressão A10	Arandela de Presión A10	Spring Washer A10	X	X
	42	4102.011.011.05.3	04	Porca M10	Tuerca M10	Nut M10	X	X
	43	4006.010.021.00.7	08	Pino Elástico	Perno Elástico	Elastic Pivot	X	X
	44	8013.101.128.00.2	01	Defletor Mangueira Admissão de Ar	Deflector Manguera Admisión de Aire	Air Intake Hose Deflector	X	
	45	8013.101.125.00.8	01	Defletor do Motor	Deflector del Motor	Engine Deflector	X	
	46	8013.101.126.00.6	01	Suporte do Defletor	Soporte del Deflector	Deflector Support	X	
	47	8013.101.129.00.0	01	Defletor Mangueira Entrada de Ar	Deflector Manguera Entrada de Aire	Air Inlet Hose Deflector	X	
	48	8013.107.280.00.5	02	Paralama Dianteiro			X	

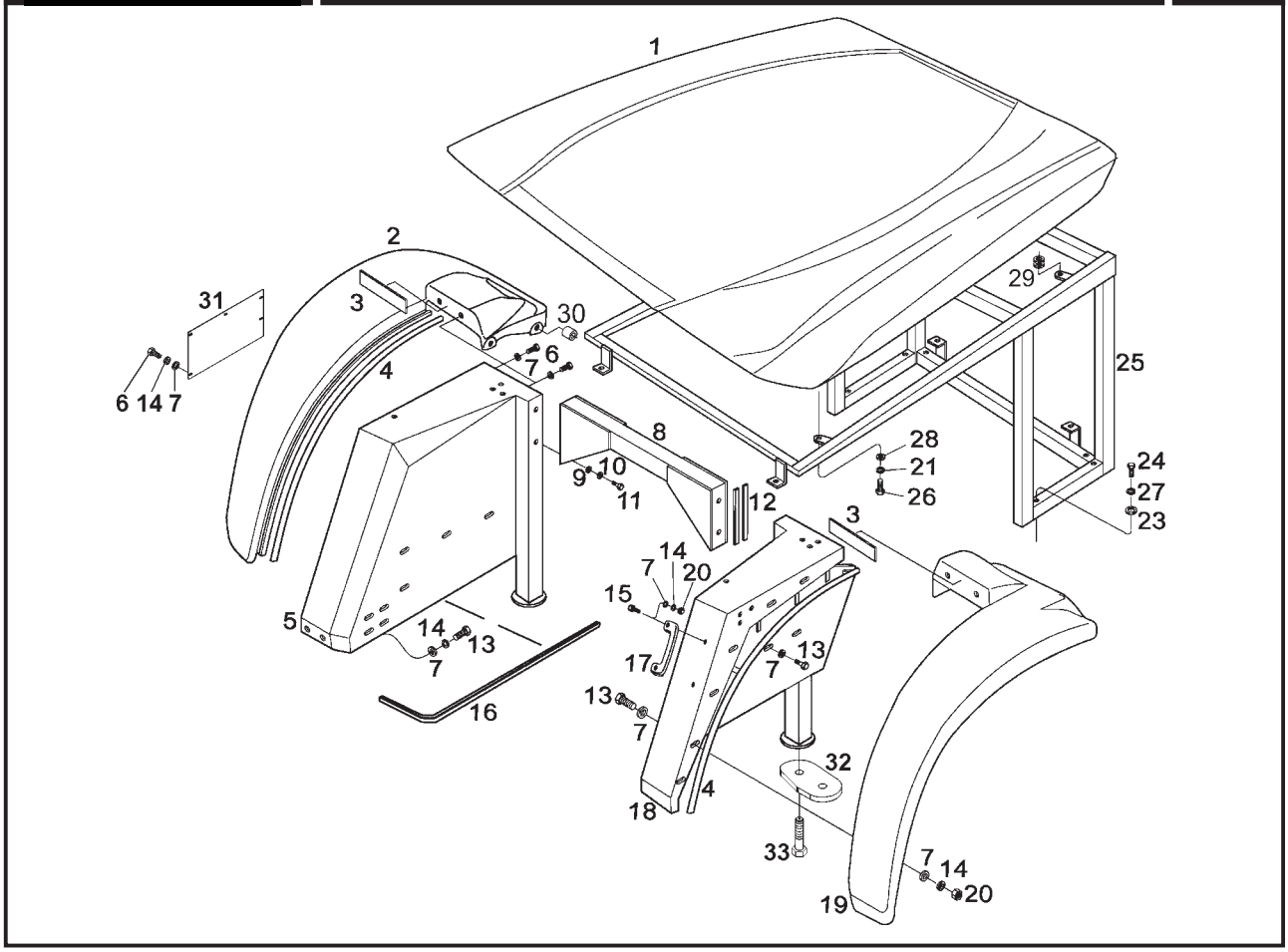

ITEM	CÓDIGO Nº DE PIEZAS CODE	QNT. CT. QTY.	DENOMINAÇÃO / DENOMINACIÓN / DENOMINATION			BX 6.180	BX 6.150
			SISTEMA DA CARROCERIA - PÁRA-LAMAS, ESTRUTURA DA CABINA E TETO SOLAR SISTEMA DE LA CARROCERÍA - GUARDABARROS, ESTRUCTURA DE LA CABINA Y TECHO SOLAR BODY SYSTEM - FENDERS, CAB FRAME AND SUN ROOF				
1	8013.107.170.00.8	01	Conj. Teto Solar	Conj. Techo Solar	Sun Roof Set	X	X
2	8013.107.164.00.1	01	Complemento Pára-lama Direito	Complemento Guardabarros Derecho	Whole Right-hand Fender		X
2	8013.107.278.00.9	01	Complemento Pára-lama Direito	Complemento Guardabarros Derecho	Whole Right-hand Fender	X	
3	8013.107.111.00.2	02	Perfil Protetor	Perfil Protector	Shield Profile	X	X
4	8013.107.112.00.0	02	Perfil Protetor	Perfil Protector	Shield Profile	X	X
M 5	8013.107.146.00.8	01	Conj. Pára-lama Direito	Conj. Guardabarros Derecho	Right-hand Fender Set	X	X
6	4101.047.090.05.7	14	Parafuso Sext. M8 x 25	Tornillo Hex. M8 x 25	Hex. Screw M8 x 25	X	X
7	4103.024.011.01.5	38	Arruela Lisa A8,4	Arandela Lisa A8,4	Flat Washer A8,4	X	X
M 8	8013.107.045.00.2	01	União dos Pára-lamas	Ensamble de los Guardabarros	Fender Union	X	X
9	4103.011.020.01.1	04	Arruela Lisa A17	Arandela Lisa A17	Flat Washer A17	X	X
10	4103.012.055.01.6	04	Arruela de Pressão B16	Arandela de Presión B16	Spring Washer B16	X	X
11	4101.048.080.05.7	04	Parafuso Sext. M16 x 50	Tornillo Hex. M16 x 50	Hex. Screw M16 x 50	X	X
M 12	8013.107.049.00.4	04	Perfil Protetor	Perfil Protector	Shield Profile	X	X
13	4101.047.092.05.3	20	Parafuso Sext. M8 x 30	Tornillo Hex. M8 x 30	Hex. Screw M8 x 30	X	X
14	4103.012.009.01.3	10	Arruela de Pressão A8	Arandela de Presión A8	Spring Washer A8	X	X
15	4101.037.085.05.9	02	Parafuso Sext. Int. M8 x 30	Tornillo Hex. Int. M8 x 30	Inner Hex. Screw M8 x 30	X	X
16	8013.107.108.00.8	04	Perfil Protetor	Perfil Protector	Shield Profile	X	X
17	6007.013.077.00.2	02	Pega-mão	Pega-manija	Handle	X	X
M 18	8013.107.147.00.6	01	Conj. Pára-lama Esquerdo	Conj. Guardabarros Izquierdo	Left-hand Fender Set	X	X
19	8013.107.169.00.0	01	Complemento Pára-lama Esquerdo	Complemento Guardabarro Izquierdo	Whole Left-hand Fender		X
19	8013.107.277.00.1	01	Complemento Pára-lama Esquerdo	Complemento Guardabarro Izquierdo	Whole Left-hand Fender	X	
20	4102.011.007.06.9	12	Porca Sext. M8	Tuerca Hex. M8	Hex. Nut M8	X	X
21	4103.012.010.01.1	04	Arruela de Pressão A10	Arandela de Presión A10	Spring Washer A10	X	X
22	4103.012.011.01.9	06	Arruela de Pressão A12	Arandela de Presión A12	Spring Washer A12	X	X
23	4103.024.016.04.8	06	Arruela Lisa B13	Arandela Lisa B13	Flat Washer B13	X	X
24	4101.045.081.05.8	06	Parafuso Sext. M12 x 65	Tornillo Hex. M12 x 65	Hex. Screw M12 x 65	X	X
M 25	8013.107.173.00.2	01	Conj. Estrutura do Teto Solar	Conj. Estructura del Techo Solar	Sun Roof Frame Set	X	X
26	4101.048.006.05.2	04	Parafuso Sext. M10 x 25	Tornillo Hex. M10 x 25	Hex. Screw M10 x 25	X	X
27	4103.012.011.01.9	12	Arruela de Pressão A12	Arandela de Presión A12	Spring Washer A12	X	X

SISTEMA DA CARROCERIA - PÁRA-LAMAS, ESTRUTURA DA CABINA E TETO SOLAR
SISTEMA DE LA CARROCERÍA - GUARDABARROS, ESTRUCTURA DE LA CABINA Y TECHO SOLAR
BODY SYSTEM - FENDERS, CAB FRAME AND SUN ROOF

ITEM	CÓDIGO Nº DE PIEZAS CODE	QNT. CT. QTY.	DENOMINAÇÃO / DENOMINACIÓN / DENOMINATION			BX 6.180	BX 6.150
28	4103.024.013.01.1	04	Arruela Lisa B10,5	Arandela Lisa B10,5	Flat Washer B10,5	X	X
29	7015.008.042.00.5	04	Coxim	Cojín	Pad	X	X
30	5061.001.116.00.0	04	Bucha Distânciadora	Buje Distanciadora	Spacer Bushing	X	X
31	8013.107.266.00.4	02	Fechamento do Pára-Lama	Cerramiento del Guardabarro	Fender Closing	X	X
32	8013.107.265.00.6	02	Base do Coxim	Base del Cojín	Pad Base	X	
33	4101.046.023.05.9	02	Parafuso Sext. M16 x 45	Tornillo Hex. M16 x 45	Hex. Screw M16 x 45	X	

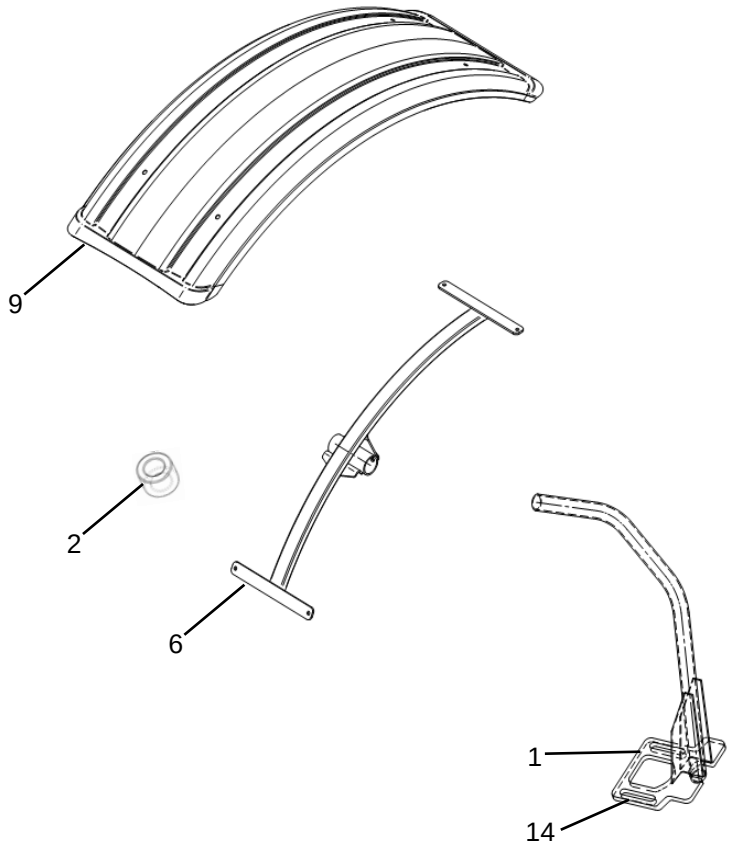

SISTEMA DA CARROCERIA - PÁRA-LAMA DIANTEIRO
SISTEMA DE LA CARROCERÍA - GUARDABARROS DELANTEROS
BODY SYSTEM - FRONT FENDER

	ITEM	CÓDIGO Nº DE PIEZAS CODE	QNT. CT. QTY.	DENOMINACÃO / DENOMINACIÓN / DENOMINATION			BX 6.180	BX 6.150
M	01	8013.107.290.00.4	01	Cj sup para-lama inferior dir			X	
	02	8013.107.285.00.4	04	Calço	Calzo	Shim	X	
	03	4103.011.020.01.1	04	Arr Lisa A17	Arandela Lisa A17	Flat Washer A17	X	
	04	4103.012.055.01.6	04	Arr press B16	Arandela de Presión B16	Spring Washer B16	X	
	05	4101.046.026.07.8	04	Parafuso sex M16X70	Tornillo M16x70	Screw M16x70	X	
M	06	8013.107.286.00.2	01	Cj sup para-lama superior			X	
	07	4102.011.011.05.3	02	Pc sex M10	Tuerca M10	Nut M10	X	
	08	4101.048.006.05.2	02	Pf sex M10X25	Tornillo M10x25	Screw M10x25	X	
	09	8013.107.280.00.5	01	Para-lama dianteiro	Guardabarros delanteros	Front Fender	X	
	10	4101.047.090.05.7	04	Pf sex M8X25	Tornillo M8x25	Screw M8x25	X	
	11	4103.024.011.01.5	08	Arr lisa 8,4	Arandela Lisa 8,	Flat Washer 8,4	X	
	12	8002.107.526.00.4	08	Arruela	Arandela	Collar	X	
	13	4102.023.003.05.8	04	Pc freno M6	Tuerca Freno M6	Lock Nut M6	X	
M	14	8013.107.291.00.2	01	Cj sup para-lama inferior esq			X	

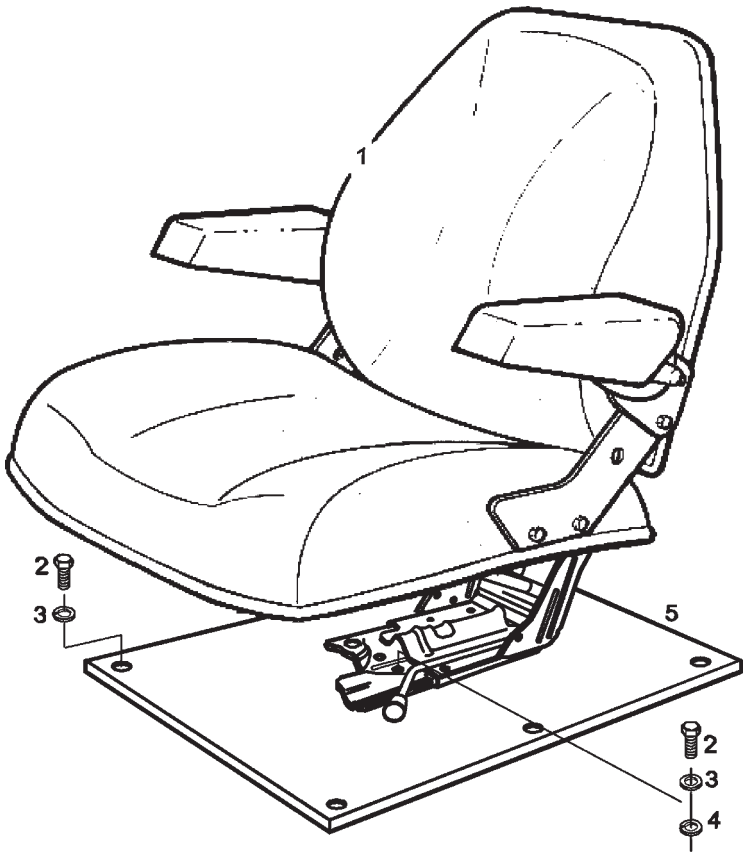

SISTEMA DE CARROCERIA - ASSENTO DO OPERADOR SISTEMA DE CARROCERÍA - ASIENTO DEL OPERADOR BODY SYSTEM - OPERATOR'S SEAT							
ITEM	CÓDIGO Nº DE PIEZAS CODE	QNT. CT. QTY.	DENOMINAÇÃO / DENOMINACIÓN / DENOMINATION			BX 6.180	BX 6.150
1	8012.107.468.00.8	01	Assento do Operador	Asiento del Operador	Operator's Seat	X	X
2	4101.048.005.05.4	10	Parafuso Sext. M10 x 20	Tornillo Hex. M10 x 20	Hex. Screw M10 x 20	X	X
3	4103.012.010.01.1	10	Arruela de Pressão A10	Arandela de Presión A10	Spring Washer A10	X	X
4	4103.011.015.01.1	04	Arruela Lisa A10,5	Arandela Lisa A10,5	Flat Washer A10,5	X	X
5	8013.107.037.00.9	01	Conj. Base do Assento	Conj. Base del Asiento	Seat Base Set	X	X

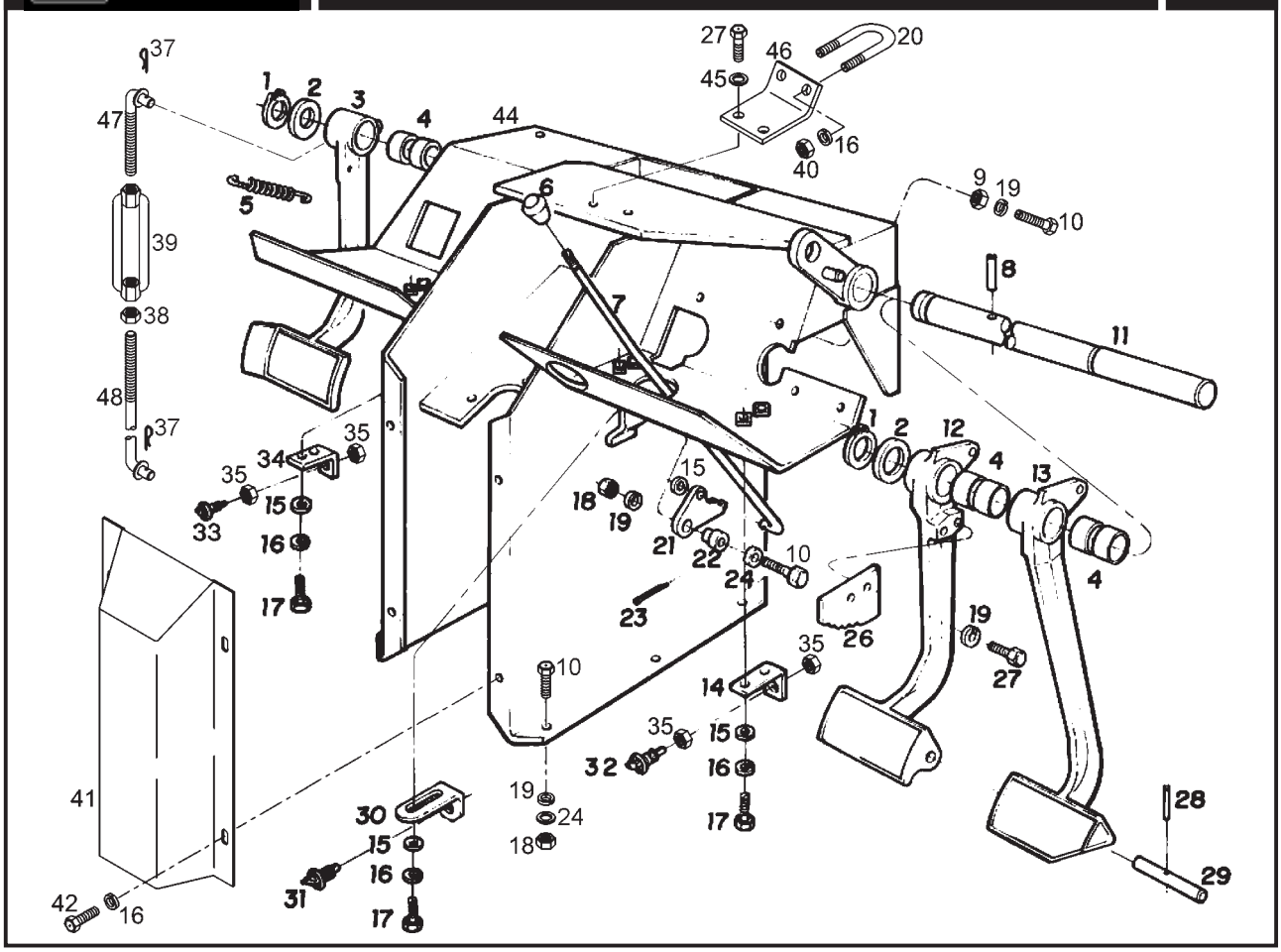

SISTEMA DOS PEDAIS - EIXO DOS PEDAIS, PEDAIS DO FREIO, EMBREAGEM E TRAVA DO FREIO SISTEMA DE LOS PEDALES - EJE DE LOS PEDALES, PEDALES DEL FRENO, EMBRAGUE Y TRABA DEL FRENO PEDALS SYSTEM - PEDAL SHAFT, BRAKE PEDALS, BRAKE CLUTCH AND LOCK							
ITEM	CÓDIGO Nº DE PIEZAS CODE	QNT. CT. QTY.	DENOMINAÇÃO / DENOMINACIÓN / DENOMINATION			BX 6.180	BX 6.150
1	4008.010.027.00.0	02	Anel Elástico	Anillo Elastico	Spring Ring	X	X
2	8009.105.038.00.7	06	Arruela	Arandela	Washer	X	X
3	8009.102.005.00.9	01	Conj. Pedal da Embreagem	Conjunto de Pedal del Embrague	Clutch Pedal Set	X	X
			(inclui item 4 - 2 peças)	(inclui item 4 - 2 piezas)	(inclui item 4 - 2 parts)		
4	8009.105.008.00.0	06	Bucha dos Pedais	Casquillos de los Pedales	Bushing for Pedals	X	X
5	8009.105.041.00.1	03	Mola dos Pedais	Resorte de los Pedales	Spring for Pedals	X	X
6	8009.105.047.00.8	01	Puxador	Manija	Pull Rod	X	X
7	8013.105.061.00.1	01	Haste	Mástil	Rod	X	X
8	4006.011.028.00.1	01	Bucha Elástica	Buje Elástica	Spring Bushing	X	X
9	4102.011.007.06.9	03	Porca Sext. M8	Tuerca Hex. M8	Hex. Nut M8	X	X
10	4101.047.094.05.9	03	Parafuso Sext. M8 x 35	Tornillo Hex. M8 x 35	Hex. Screw M8 x 35	X	X
11	8009.105.039.00.5	01	Eixo dos Pedais	Eje de los Pedales	Pedal Shaft	X	X
12	8009.105.005.00.6	01	Conj. do Pedal Esquerdo	Conj. de Pedal Izquierdo	Left-hand Pedal Set	X	X
			(inclui item 4 - 2 peças)	(inclui item 4 - 2 piezas)	(inclui item 4 - 2 parts)		
13	8013.105.066.00.0	01	Conj. do Pedal Direito	Conj. de Pedal Derecho	Right-hand Pedal Set	X	X
			(inclui item 4 - 2 peças)	(inclui item 4 - 2 piezas)	(inclui item 4 - 2 parts)		
14	8009.111.043.00.9	01	Suporte do Interruptor	Soporte del Interruptor	Switch Bracket	X	X
15	4103.011.011.01.0	08	Arruela Lisa A6,4	Arandela Lisa A6,4	Flat Washer A6,4	X	X
16	4103.012.007.01.7	12	Arruela de Pressão A6	Arandela de Presión A6	Spring Washer A6	X	X
17	4101.047.066.05.7	06	Parafuso Sext. M6 x 16	Tornillo Hex. M6 x 16	Hex. Screw M6 x 16	X	X
18	4102.011.007.06.9	07	Porca Sext. M8	Tuerca Hex. M8	Hex. Nut M8	X	X
19	4103.012.009.01.3	09	Arruela de Pressão A8	Arandela de Presión A8	Spring Washer A8	X	X
20	8009.103.499.00.3	01	Abraçadeira	Abrazadera	Clamp	X	X
21	8009.105.042.00.9	01	Trava do Freio	Traba del Freno	Brake Lock	X	X
22	8009.105.043.00.7	01	Distânciador	Distanciador	Spacer	X	X
23	4009.010.004.00.7	01	Contrapino	Contraperno	Cotter Pin	X	X
24	4103.011.013.01.6	12	Arruela Lisa A8,4	Arandela Lisa A8,4	Flat Washer A8,4	X	X
26	8009.105.040.00.3	01	Engate	Enganche	Hitch	X	X
27	4101.047.088.05.1	02	Parafuso Sext. M8 x 20	Tornillo Hex. M8 x 20	Hex. Screw M8 x 20	X	X

SISTEMA DOS PEDAIS - EIXO DOS PEDAIS, PEDAIS DO FREIO, EMBREAGEM E TRAVA DO FREIO
SISTEMA DE LOS PEDALES - EJE DE LOS PEDALES, PEDALES DEL FRENO, EMBRAGUE Y TRABA DEL FRENO
PEDALS SYSTEM - PEDAL SHAFT, BRAKE PEDALS, BRAKE CLUTCH AND LOCK

ITEM	CÓDIGO Nº DE PIEZAS CODE	QNT. CT. QTY.	DENOMINAÇÃO / DENOMINACIÓN / DENOMINATION			BX 6.180	BX 6.150
28	4006.011.057.00.0	01	Bucha Elástica	Buje Elástica	Spring Bushing	X	X
29	8009.105.009.00.8	01	Pino dos Pedais	Perno de los Pedales	Pedal Pin	X	X
30	8009.111.092.00.6	01	Suporte do Interruptor do Freio de	Soporte del Interruptor del Freno de	Parking Brake Switch Bracket	X	X
			Estacionamento	Estacionamiento			
31	5066.006.012.00.5	01	Interruptor Freio de Estacionamento	Interruptor Freno Estacionamiento	Parking Brake Switch	X	X
32	8002.111.122.00.6	01	Interruptor do Freio	Interruptor del Freno	Brake Switch	X	X
33	8002.111.123.00.4	01	Interruptor da Embreagem	Interruptor del Embrague	Clutch Switch	X	X
34	8013.111.055.00.5	01	Suporte Interruptor da Embreagem	Soporte Interruptor del Embrague	Clutch Switch Bracket	X	X
35	4102.011.003.05.0	04	Porca Sext. M5	Tuerca Hex. M5	Hex. Nut M5		X
37	4009.010.018.00.7	04	Contrapino	Contraperno	Cotter Pin	X	X
38	4102.011.014.05.7	01	Porca Sext. M12	Tuerca Hex. M12	Hex. Nut M12	X	X
39	8002.105.070.00.5	01	Esticador	Tirante	Turnbuckle	X	X
40	4102.011.005.05.5	02	Porca Sext. M6	Tuerca Hex. M6	Hex. Nut M6		X
41	8009.107.082.00.3	01	Tampa Dianteira	Tapa Delantera	Front Cover	X	X
42	4101.047.068.05.3	04	Parafuso Sext. M6 x 20	Tornillo Hex. M6 x 20	Hex. Screw M6 x 20	X	X
44	8013.107.225.00.0	01	Suporte dos Pedais	Soporte de los Pedales	Pedals Bracket	X	X
45	7007.004.017.00.8	02	Arruela Lisa	Arandela Lisa	Flat Washer	X	X
46	8009.103.505.00.7	01	Suporte Superior da Coluna	Soporte Superior de la Columna	Upper Column Bracket	X	X
47	8013.102.070.00.5	01	Haste	Mástil	Rod	X	X
48	8009.105.019.00.7	01	Haste	Mástil	Rod	X	X

M

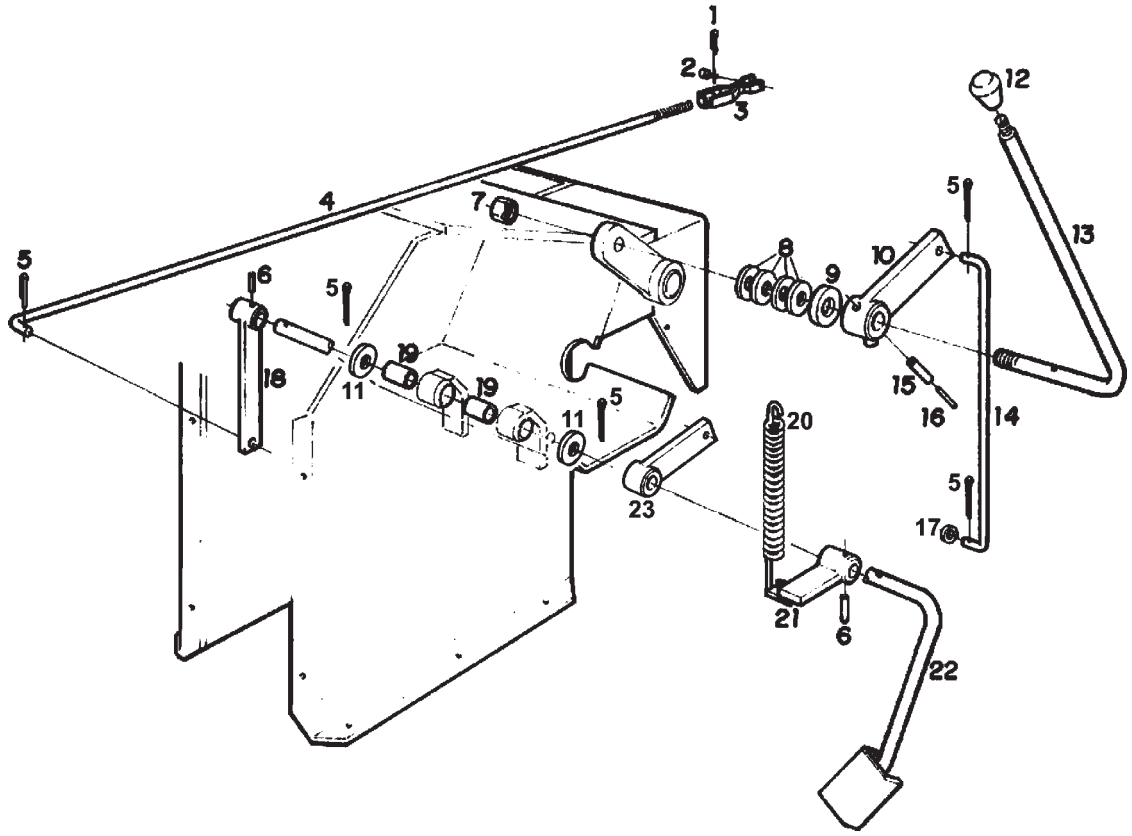

SISTEMA DOS PEDAIS - PEDAL, ALAVANCA DO ACELERADOR MANUAL E ARTICULAÇÕES SISTEMA DE LOS PEDALES - PEDAL, PALANCA DEL ACELERADOR MANUAL Y ARTICULACIONES PEDALS SYSTEM - PEDAL, HAND THROTTLE LEVER AND PIVOTS						BX 6.180	BX 6.150
ITEM	CÓDIGO Nº DE PIEZAS CODE	QNT. CT. QTY.	DENOMINAÇÃO / DENOMINACIÓN / DENOMINATION				
1	4009.010.004.00.7	01	Contrapino	Contraperno	Cotter Pin	X	X
2	6001.015.004.00.7	01	Pino	Perno	Pin	X	X
3	6005.015.010.00.5	01	Conj. do Garfo	Conj. del Garfio	Fork Set	X	X
4	8013.114.014.00.9	01	Varão do Acelerador	Barrote del Acelerador	Throttle Bar	X	X
5	4009.010.006.00.2	05	Contrapino	Contraperno	Cotter Pin	X	X
6	4006.011.021.00.6	02	Bucha Elástica	Buje Elástica	Spring Bushing	X	X
7	4102.022.039.06.9	01	Porca Freno VM16	Tuerca Freno VM16	Brake Nut VM16	X	X
8	4018.010.050.02.7	04	Mola Prato	Resorte Plato	Plate Spring	X	X
9	8009.114.023.00.8	01	Arruela Distânciadora	Arandela Distanciadora	Spacer Washer	X	X
10	8009.114.012.00.1	01	Articulação do Acelerador Manual	Articulación del Acelerador Manual	Hand Throttle Pivot	X	X
11	4103.011.020.01.1	02	Arruela Lisa A17	Arandela Lisa A17	Flat Washer A17	X	X
12	8014.104.104.00.8	01	Manípulo	Perilla	Knob	X	X
13	8009.114.015.00.4	01	Alavanca do Acelerador Manual	Palanca del Acelerador Manual	Hand Throttle Lever	X	X
14	8009.114.033.00.7	01	Haste do Acelerador Manual	Mástil del Acelerador Manual	Hand Throttle Rod	X	X
15	4006.011.028.00.1	01	Bucha Elástica	Buje Elástica	Spring Bushing	X	X
16	4006.010.047.00.2	01	Bucha Elástica	Buje Elástica	Spring Bushing	X	X
17	4103.011.013.01.6	01	Arruela Lisa A8,4	Arandela Lisa A8,4	Flat Washer A8,4	X	X
18	8013.114.005.00.7	01	Braço Inferior do Acelerador	Brazo Inferior del Acelerador	Lower Throttle Arm	X	X
19	8009.114.016.00.2	02	Bucha do Acelerador	Buje del Acelerador	Throttle Bushing	X	X
20	8005.102.048.00.7	01	Mola do Pedal do Acelerador	Resorte del Pedal del Acelerador	Throttle Pedal Spring	X	X
21	8009.114.008.00.9	01	Articulação do Acelerador	Articulación del Acelerador	Throttle Pivot	X	X
22	8009.114.027.00.9	01	Pedal do Acelerador	Pedal del Acelerador	Throttle Pedal	X	X
23	8009.114.032.00.9	01	Articulação do Acelerador Manual	Articulación del Acelerador Manual	Hand Throttle Pivot	X	X

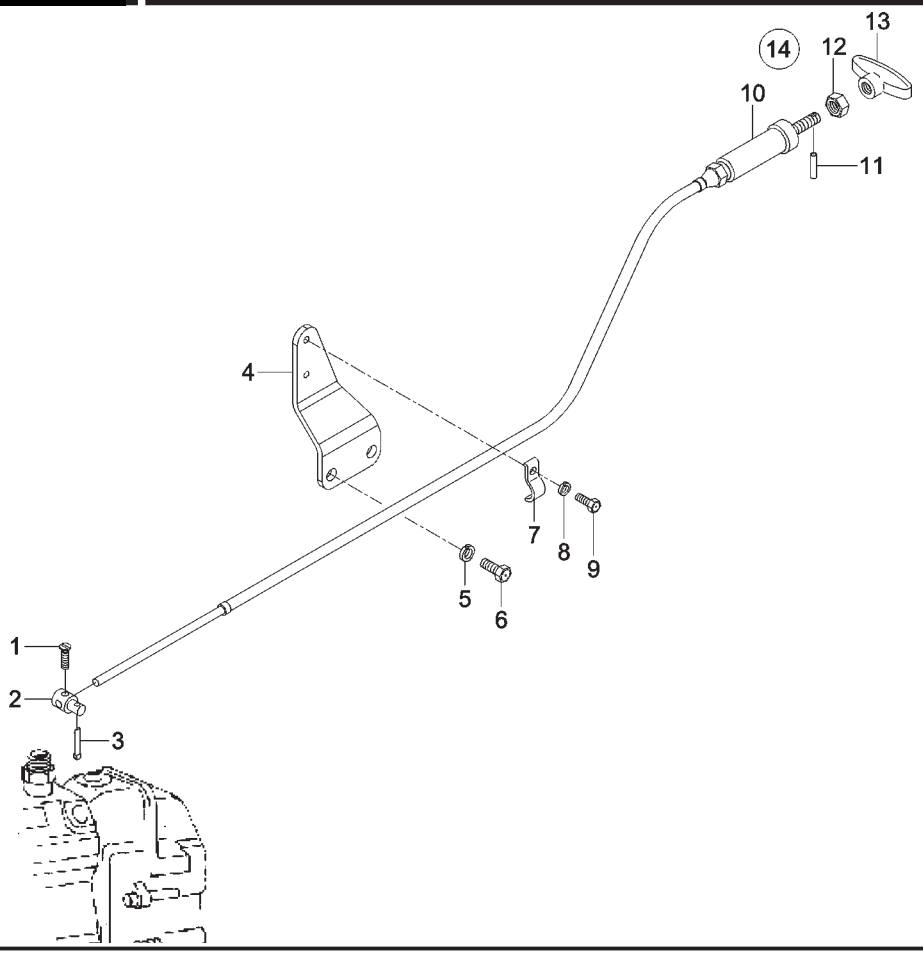

SISTEMA DOS PEDAIS - DISPOSITIVO DE PARADA SISTEMA DE LOS PEDALES - DISPOSITIVO DE PARADA PEDALS SYSTEM - STOP DEVICE							
ITEM	CÓDIGO Nº DE PIEZAS CODE	QNT. CT. QTY.	DENOMINAÇÃO / DENOMINACIÓN / DENOMINATION			BX 6.180	BX 6.150
1	4101.012.050.04.5	01	Parafuso com Fenda AM4 x 8	Tornillo con Ranura AM4 x 8	Slotted Bolt AM4 x 8	X	X
2	8009.114.026.00.1	01	Pino de Fixação do Cabo	Perno de Fijación del Cable	Cable Fastening Pin	X	X
3	4009.010.004.00.7	01	Contrapino	Contraperno	Cotter Pin	X	X
4	8009.114.031.00.1	01	Suporte do Estrangulador	Soporte del Estrangulador	Throttle Valve Bracket		X
5	4103.012.009.01.3	01	Arruela de Pressão A8	Arandela de Presión A8	Spring Washer A8		X
6	4101.047.086.05.5	01	Parafuso Sext. M8 x 16	Tornillo Hex. M8 x 16	Hex. Bolt M8 x 16		X
7	6005.015.024.00.6	01	Fixador do Cabo	Fijación del Cable	Cable Fastening		X
8	4103.012.007.01.7	01	Arruela de Pressão A6	Arandela de Presión A6	Spring Washer A6		X
9	4101.047.066.05.7	01	Parafuso Sext. M6 x 16	Tornillo Hex. M6 x 16	Hex. Bolt M6 x 16		X
10	8009.114.029.00.5	01	Cabo do Estrangulador	Cable del Estrangulador	Throttle Valve Cable		X
11	4006.010.006.00.8	01	Bucha Elástica	Buje Elástica	Spring Bushing		X
12	4102.013.015.07.8	01	Porca Sext. M12 x 1,5	Tuerca Hex. M12 x 1,5	Hex. Nut M12 x 1,5		X
13	6005.015.017.00.0	01	Manípulo do Cabo Estrangulador	Empuñadura del Cable Estrangulador	Throttle Valve Cable knob		X
14	8009.114.030.00.3	01	Conj. do Cabo do Estrangulador	Conj. del Cable del Estrangulador	Throttle Valve Cable Set (include		X
			(inclui itens 10 ao 13)	(inclui itenes 10 al 13)	itens 10 until 13)		

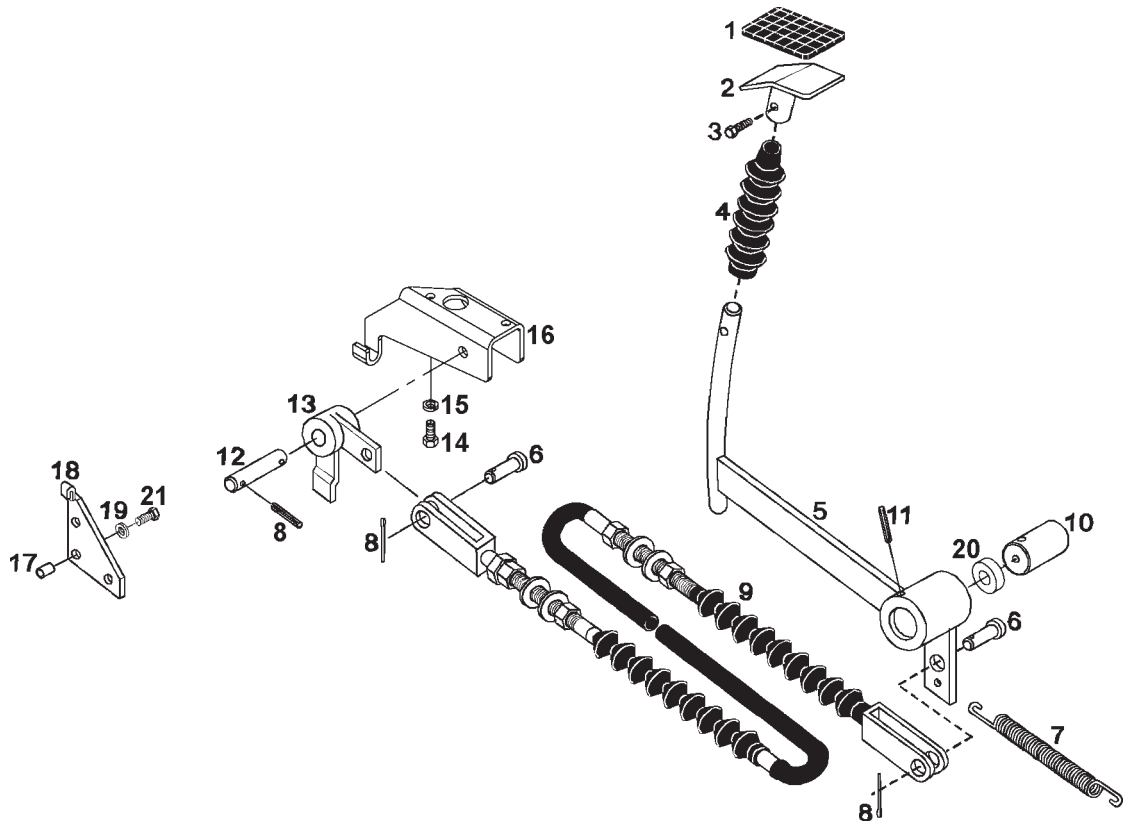

SISTEMA DOS PEDAIS - ACIONAMENTO DO BLOQUEIO DO DIFERENCIAL SISTEMA DE LOS PEDALES - ACCIONAMIENTO DEL BLOQUEO DEL DIFERENCIAL PEDALS SYSTEM - DIFFERENTIAL LOCK DRIVE							
ITEM	CÓDIGO Nº DE PIEZAS CODE	QNT. CT. QTY.	DENOMINAÇÃO / DENOMINACIÓN / DENOMINATION			BX 6.180	BX 6.150
1	6001.015.010.00.4	01	Capa - Pedal	Capa - Pedal	Cover - Pedal	X	X
2	8013.104.023.00.2	01	Sapata Pedal do Bloqueio	Zapata Pedal del Bloqueo	Lock Pedal Shoe	X	X
3	4101.047.065.05.9	01	Parafuso Sext. M6 x 12	Tornillo Hex. M6 x 12	Hex. Screw M6 x 12		X
4	8010.114.011.00.1	01	Protetor de Pó	Protector de Polvo	Dust Cap	X	X
5	8013.104.572.00.8	01	Pedal do Bloqueio	Pedal del Bloqueo	Lock Pedal	X	X
6	8013.104.014.00.1	02	Pino Cabo do Bloqueio	Perno Cable del Bloqueo	Lock Cable Pedal	X	X
7	8013.104.173.00.5	01	Mola	Resorte	Spring	X	X
8	4009.010.008.00.8	04	Contrapino	Contraperno	Cotter Pin	X	X
9	8013.104.015.00.8	01	Cabo do Bloqueio	Cable del Bloqueo	Lock Cable	X	X
10	8013.104.022.00.4	01	Eixo do Pedal	Eje del Pedal	Pedal Axle	X	X
11	4006.010.068.00.8	01	Bucha Elástica	Buje Elástica	Spring Bushing	X	X
12	8013.104.172.00.7	01	Pino	Perno	Pin	X	X
13	8013.104.171.00.9	01	Alavanca do Bloqueio	Palanca del Bloqueo	Lock Level	X	X
14	4101.037.082.05.6	01	Parafuso Sext. M8 x 20	Tornillo Hex. M8 x 20	Hex. Screw M8 x 20		X
15	4103.012.009.01.3	02	Arruela de Pressão A8	Arandela de Presión A8	Spring Washer A8		X
16	8013.104.724.00.5	01	Suporte Cabo do Bloqueio	Soporte Cable del Bloqueo	Lock Cable Support	X	X
17	7006.003.001.00.5	02	Anel Intermediário	Anillo Intermediário	Ring Intermediary	X	X
18	8013.104.169.00.3	01	Suporte do Cabo	Soporte del Cable	Cable Support	X	X
19	4103.011.015.01.1	02	Arruela Lisa A10,5	Arandela Lisa A10,5	Flat Washer A10,5	X	X
20	8009.105.008.00.0	02	Bucha do Pedal	Buje del Pedal	Pedal Bushing	X	X
21	4101.045.055.05.2	02	Parafuso Sext. M10 x 50	Tornillo Hex. M10 x 50	Hex. Screw M10 x 50	X	X

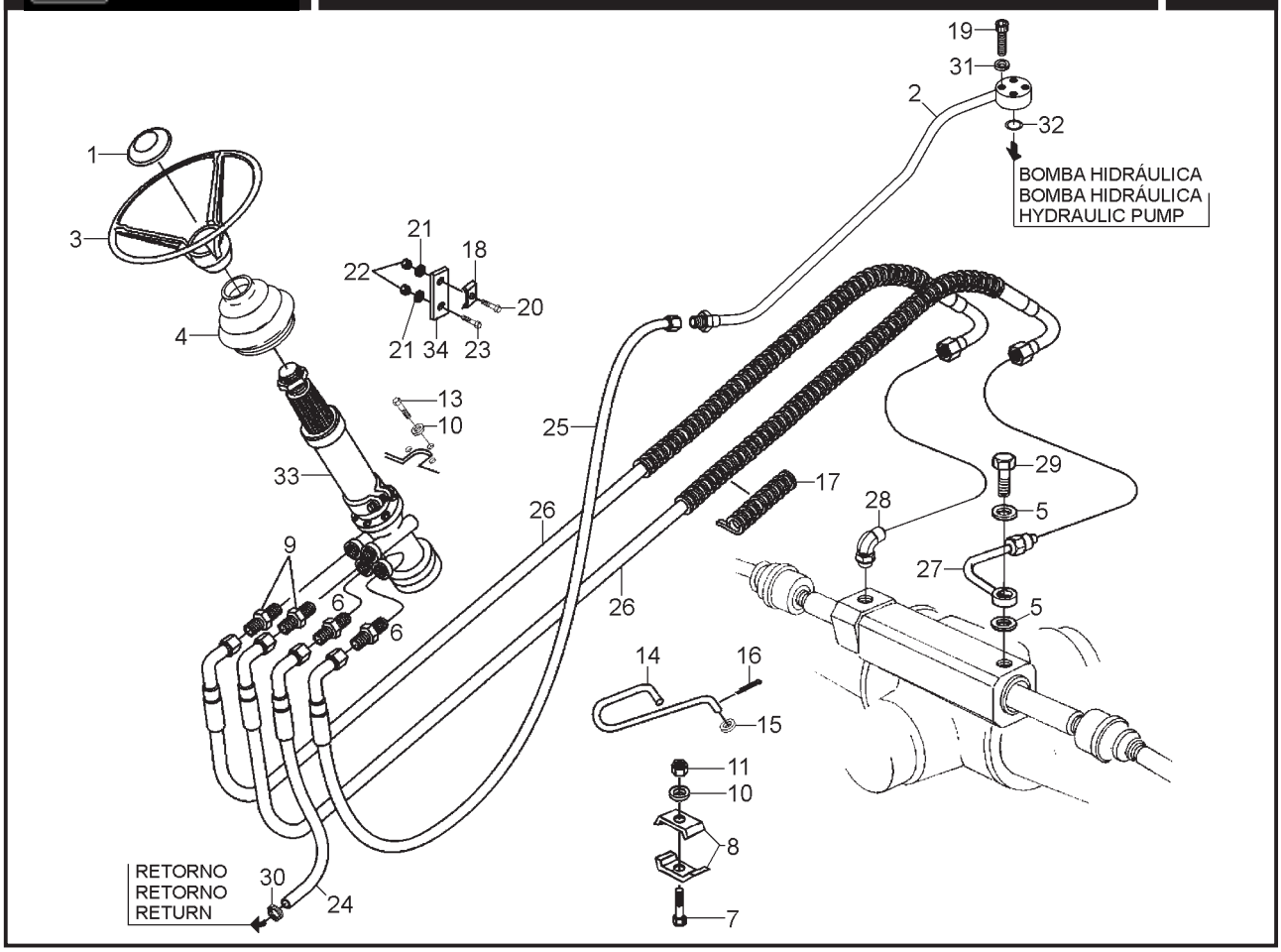

SISTEMA DE DIREÇÃO - TUBULAÇÕES DA DIREÇÃO SISTEMA DE DIRECCIÓN - TUBERÍAS DE LA DIRECCIÓN STEERING SYSTEM - STEERING LINES							
ITEM	CÓDIGO Nº DE PIEZAS CODE	QNT. CT. QTY.	DENOMINAÇÃO / DENOMINACIÓN / DENOMINATION			BX 6.180	BX 6.150
1	6011.007.028.00.5	01	Tampa do Volante	Tapa del Volante	Flywheel Cover	X	X
2	8013.103.203.00.1	01	Tubo de Pressão Setor Direção	Caño de Presión Setor Dirección	Flywheel Pressure Tube	X	X
3	6011.007.027.00.7	01	Volante da Direção (inclui item 1)	Volante de Dirección (inclui item 1)	Flywheel (include item 1)	X	X
4	6007.007.041.00.6	01	Protetor de Pó	Protector de Polvo	Dust Cap	X	X
5	8002.108.023.00.1	04	Anel de Vedação	Anillo de Vedación	Sealing Ring		X
6	8009.103.089.00.2	02	Adaptador	Adaptador	Adaptor	X	X
7	4101.045.040.05.4	01	Parafuso Sext. M8 x 65	Tornillo Hex. M8 x 65	Hex. Bolt M8 x 65	X	X
8	8009.108.403.00.0	02	Distânciador	Distanciador	Spacer	X	X
9	8009.103.088.00.4	02	Adaptador	Adaptador	Adaptor	X	X
10	4103.011.013.01.6	01	Arruela Lisa A8	Arandela Lisa A8	Flat Washer A8	X	X
11	4102.011.007.06.9	01	Porca Sext. M8	Tuerca Hex. M8	Hex. Nut M8	X	X
13	4101.047.086.05.5	03	Parafuso Sext. M8 x 16	Tornillo Hex. M8 x 16	Hex. Bolt M8 x 16		X
14	8009.103.494.00.4	01	Posicionador	Posicionador	Detent	X	X
15	4103.011.010.01.2	01	Arruela Lisa A5,3	Arandela Lisa A5,3	Flat Washer A5,3	X	X
16	4009.010.004.00.7	01	Contrapino	Contraperno	Cotter Pin	X	X
17	8002.103.552.00.4	02	Protetor Espiral	Protector Espiral	Helical protector	X	X
18	8009.108.439.00.4	01	Abraçadeira	Abrazadera	Clamp	X	
18	8009.108.100.00.2	01	Distânciador	Distanciador	Spacer		X
19	4101.037.075.05.0	04	Parafuso Sext. Int. M6 x 35	Tornillo Hex. Int. M6 x 35	Inner Hex. Bolt M6 x 35	X	X
20	4101.047.071.05.7	02	Parafuso Sext. M6 x 30	Tornillo Hex. M6 x 30	Hex. Bolt M6 x 30		X
21	4103.012.007.01.7	02	Arruela de Pressão A6	Arandela de Presión A6	Spring Washer A6		X
22	4102.011.005.05.5	02	Porca Sext. M6	Tuerca Hex. M6	Hex. Nut M6		X
23	4101.047.068.05.3	01	Parafuso Sext. M6 x 20	Tornillo Hex. M6 x 20	Hex. Bolt M6 x 20		X
24	8013.108.186.00.3	01	Mangueira Retorno da Direção	Manguera Retorno de la Dirección	Steering System Return Rose	X	X
25	8013.108.184.00.8	01	Mangueira de Pressão	Manguera de Presión	Pressure Hose	X	X
26	8013.108.183.00.0	02	Mangueira de Pressão 2200 mm	Manguera de Presión 2200 mm	Pressure Hose 2200 mm	X	X
26	8013.103.084.00.5	01	Mangueira de Pressão 2500 mm	Manguera de Presión 2500 mm	Pressure Hose 2500 mm	X	
27	8009.103.420.00.9	01	Tubo Direito Eixo Tração	Tubo Derecho Eje Tracción	Right-hand Pull Shaft Tube		X
27	8009.103.403.00.5	01	Tubo Esquerdo Eixo Tração	Tubo Izquierdo Eje Tracción	Left-hand Pull Shaft Tube		X

SISTEMA DE DIREÇÃO - TUBULAÇÕES DA DIREÇÃO
SISTEMA DE DIRECCIÓN - TUBERÍAS DE LA DIRECCIÓN
STEERING SYSTEM - STEERING LINES

ITEM	CÓDIGO Nº DE PIEZAS CODE	QNT. CT. QTY.	DENOMINAÇÃO / DENOMINACIÓN / DENOMINATION			BX 6.180	BX 6.150
28	8013.103.085.00.2	02	Joelho Orientável	Corva Orientavel	Guided Knee	X	
M 29	8002.108.024.00.9	02	Parafuso Ôco	Tornillo Hueco	Hollow Bolt		X
30	8002.108.105.00.6	01	Abraçadeira	Abrazadera	Clamp	X	X
31	4103.012.007.01.7	04	Arruela de Pressão A6	Arandela de Presión A6	Spring Washer A6	X	X
32	8002.108.023.00.1	01	Anel de Vedação	Anillo de Vedación	Sealing Ring	X	X
M 33	8009.103.500.00.8	01	Conj. Unidade Hidrostática	Conj. Unidad Hidrostática	Hydrostatic Unit Set	X	X
34	8008.108.559.00.1	01	Suporte	Soporte	Support		X

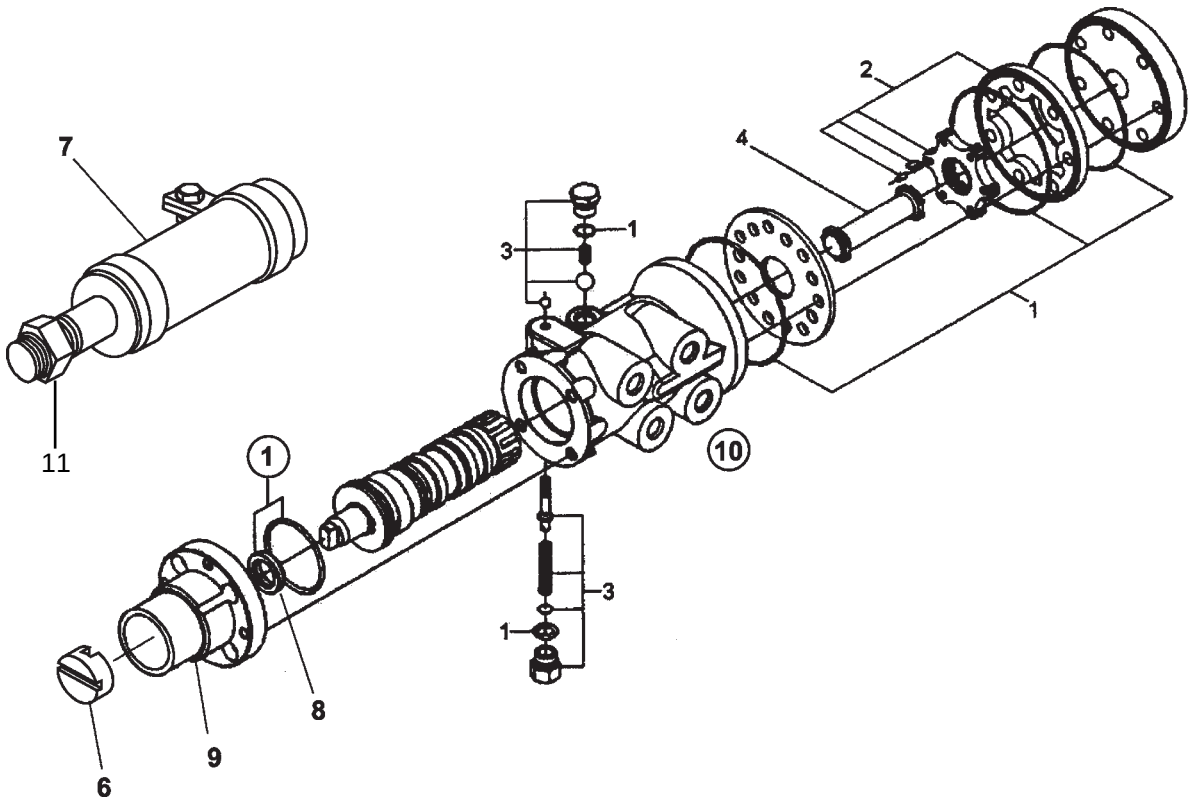

SISTEMA DA DIREÇÃO - UNIDADE HIDROSTÁTICA SISTEMA DE LA DIRECCIÓN - UNIDAD HIDROSTÁTICA STEERING SYSTEM - HYDROSTATIC UNIT							
ITEM	CÓDIGO Nº DE PIEZAS CODE	QNT. CT. QTY.	DENOMINAÇÃO / DENOMINACIÓN / DENOMINATION			BX 6.180	BX 6.150
1	8009.199.165.00.5	01	Jogo de Reparo	Juego de Reparaciones	Repair Kit	X	X
2	8009.199.166.00.3	01	Jogo Dosificador-Impulsor	Juego Dosificador-Impulsor	Propeller-Doser Kit	X	X
3	8009.103.526.00.3	01	Jogo Reparo da Válvula	Juego Reparación de la Válvula	Valve Repair Kit	X	X
4	8009.103.521.00.4	01	Eixo	Eje	Shaft	X	X
6	8009.103.532.00.1	01	Cruzeta	Cruceta	Spider	X	X
7	8009.103.509.00.9	01	Coluna-Unidade Hidrostática	Columna-Unidad Hidrostática	Hydrostatic Column Unit	X	X
8	8009.103.523.00.0	01	Retentor	Retén	Seal	X	X
9	8009.103.531.00.3	01	Coluna	Columna	Column	X	X
10	8009.103.508.00.1	01	Unidade Hidrostática	Unidad Hidrostática	Hydrostatic Unit	X	X
11	4102.018.005.00.9	01	Porca			X	X

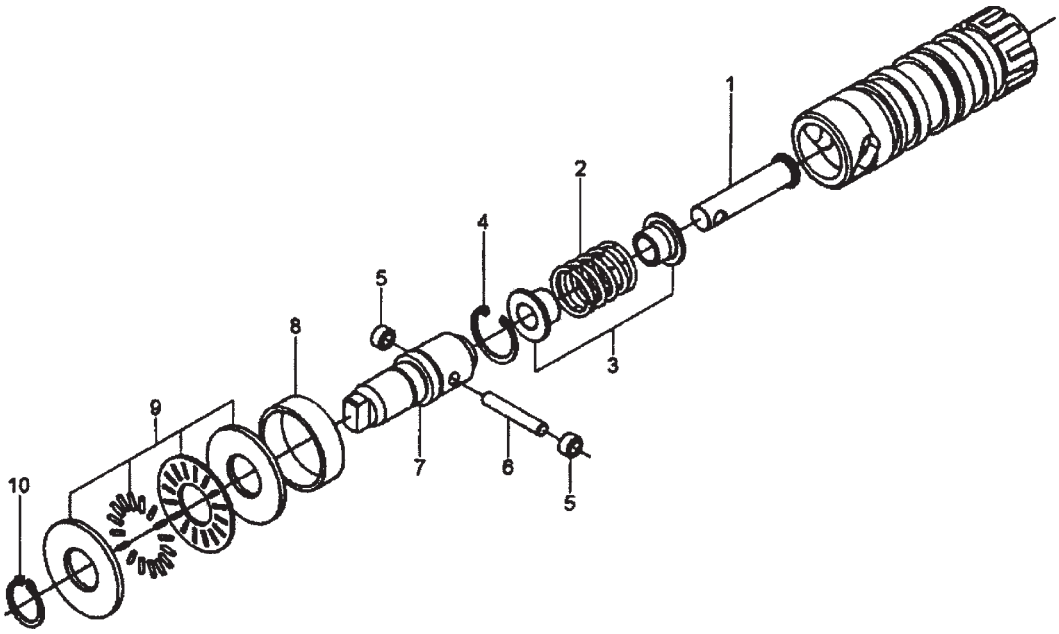

SISTEMA DA DIREÇÃO - DIREÇÃO HIDROSTÁTICA SISTEMA DE LA DIRECCIÓN - DIRECCIÓN HIDROSTÁTICA STEERING SYSTEM - HYDROSTATIC STEERING						BX 6.180	BX 6.150
ITEM	CÓDIGO Nº DE PIEZAS CODE	QNT. CT. QTY.	DENOMINAÇÃO / DENOMINACIÓN / DENOMINATION				
1	8009.103.528.00.9	01	Pino Batente	Perno de Tope	Stop Pin	X	X
2	8009.103.530.00.5	01	Mola	Resorte	Spring	X	X
3	8009.103.529.00.7	02	Assento da Mola	Asiento del Resorte	Spring Seat	X	X
4	4008.011.020.00.4	01	Anel Elástico	Anillo Elastico	Spring Ring	X	X
5	8009.103.518.00.0	02	Rolamento	Rodamiento	Bearing	X	X
6	8009.103.519.00.8	01	Pino	Perno	Pin	X	X
7	8009.103.517.00.2	01	Eixo de Entrada	Eje de Entrada	Input Shaft	X	X
8	8009.103.520.00.6	01	Bucha	Buje	Bushing	X	X
9	8009.103.527.00.1	01	Rolamento Axial	Rodamiento Axial	Axial Bearing	X	X
10	4008.010.017.00.1	01	Anel Elástico	Anillo Elastico	Spring Ring	X	X

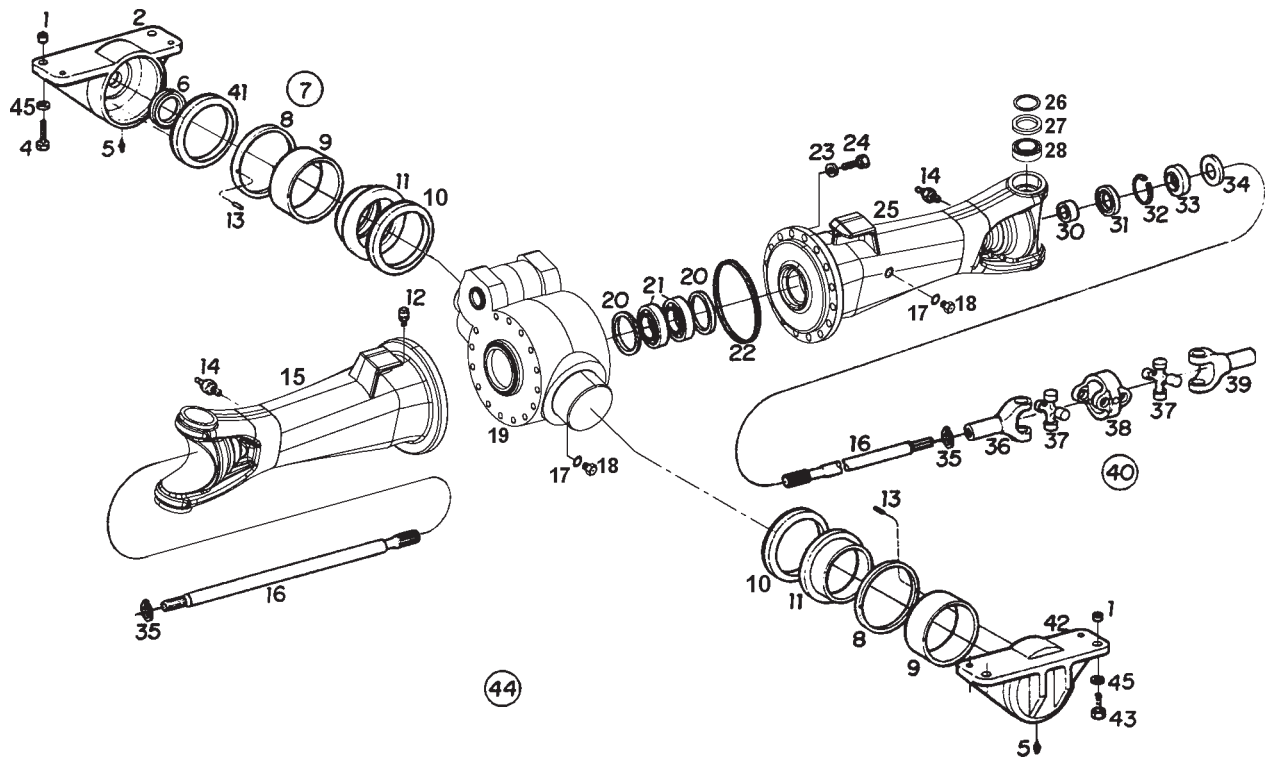

	ITEM	CÓDIGO Nº DE PIEZAS CODE	QNT. CT. QTY.	DENOMINAÇÃO / DENOMINACIÓN / DENOMINATION			BX 6.180	BX 6.150
				SISTEMA DO EIXO DIANTEIRO - DIFERENCIAL DIANTEIRO SISTEMA DEL EJE DELANTERO - DIFERENCIAL DELANTERO FRONT AXLE SYSTEM - FRONT DIFFERENTIAL				
M BT	1	8009.109.016.00.9	04	Bucha Guia	Casquillo Guía	Guide Bushing		X
	2	8009.103.398.00.7	01	Cavalete Traseiro	Caballete Trasero	Rear Trestle		X
	4	4101.049.055.05.8	04	Parafuso Sext. M20 x 70	Tornillo Hex. M20 x 70	Hex. Bolt M20 x 70		X
	5	4003.010.017.00.2	02	Graxeira	Engrasadora	Grease Fitting		X
	6	8009.103.341.00.7	01	Anel Protetor	Anillo Protector	Protecting Ring		X
	8	8009.103.433.00.2	CN	Arruela - 3,75 mm	Arandela - 3,75 mm	Washer - 3,75 mm		X
	8	8009.103.434.00.0	CN	Arruela - 3,85 mm	Arandela - 3,85 mm	Washer - 3,85 mm		X
	8	8009.103.435.00.7	CN	Arruela - 3,95 mm	Arandela - 3,95 mm	Washer - 3,95 mm		X
	8	8009.103.436.00.5	CN	Arruela - 4,05 mm	Arandela - 4,05 mm	Washer - 4,05 mm		X
	8	8009.103.437.00.3	CN	Arruela - 4,15 mm	Arandela - 4,15 mm	Washer - 4,15 mm		X
	8	8009.103.438.00.1	CN	Arruela - 4,25 mm	Arandela - 4,25 mm	Washer - 4,25 mm		X
	8	8009.103.439.00.9	CN	Arruela - 4,35 mm	Arandela - 4,35 mm	Washer - 4,35 mm		X
	8	8009.103.440.00.7	CN	Arruela - 4,45 mm	Arandela - 4,45 mm	Washer - 4,45 mm		X
	8	8009.103.441.00.5	CN	Arruela - 4,55 mm	Arandela - 4,55 mm	Washer - 4,55 mm		X
	8	8009.103.133.00.8	CN	Arruela - 4,60 mm	Arandela - 4,60 mm	Washer - 4,60 mm		X
IF	9	8009.103.131.00.2	02	Bucha	Casquillo	Bushing		X
	10	8009.103.247.00.6	02	Anel V	Anillo V	V-Ring		X
	11	8009.103.132.00.0	02	Bucha	Casquillo	Bushing		X
	12	8009.103.242.00.7	01	Respiro	Respiradero	Breather		X
	13	4006.010.050.00.6	04	Pino Elástico	Perno Elástico	Spring Pin		X
	14	4003.010.006.00.5	02	Graxeira	Engrasadora	Grease Fitting		X
	15	8013.103.036.00.5	01	Ponte do Eixo Direita	Puente del Eje Derecha	Right Axle Support		X
IF	16	8009.103.535.00.4	02	Eixo de Ligação	Eje de ligamento	Ligatión Axle		X
	17	8009.103.355.00.7	02	Anel de Vedação	Anillo de Sellado	Sealing Ring		X
	18	8009.103.533.00.9	02	Bujão	Tapón	Plug		X
	19	8013.103.035.00.7	01	Carcaça Central	Carcaza Central	Central Frame		X
	20	8009.103.207.00.0	CN	Arruela - 2,00 mm	Arandela - 2,00 mm	Washer - 2,00 mm		X
	20	8009.103.208.00.8	CN	Arruela - 1,95 mm	Arandela - 1,95 mm	Washer - 1,95 mm		X
	20	8009.103.209.00.6	CN	Arruela - 1,90 mm	Arandela - 1,90 mm	Washer - 1,90 mm		X

SISTEMA DO EIXO DIANTEIRO - DIFERENCIAL DIANTEIRO
SISTEMA DEL EJE DELANTERO - DIFERENCIAL DELANTERO
FRONT AXLE SYSTEM - FRONT DIFFERENTIAL

ITEM	CÓDIGO Nº DE PIEZAS CODE	QNT. CT. QTY.	DENOMINAÇÃO / DENOMINACIÓN / DENOMINATION			BX 6.180	BX 6.150
20	8009.103.210.00.4	CN	Arruela - 1,85 mm	Arandela - 1,85 mm	Washer - 1,85 mm		X
20	8009.103.211.00.2	CN	Arruela - 1,80 mm	Arandela - 1,80 mm	Washer - 1,80 mm		X
20	8009.103.212.00.0	CN	Arruela - 1,75 mm	Arandela - 1,75 mm	Washer - 1,75 mm		X
20	8009.103.213.00.8	CN	Arruela - 1,70 mm	Arandela - 1,70 mm	Washer - 1,70 mm		X
20	8009.103.214.00.6	CN	Arruela - 1,65 mm	Arandela - 1,65 mm	Washer - 1,65 mm		X
20	8009.103.215.00.3	CN	Arruela - 1,60 mm	Arandela - 1,60 mm	Washer - 1,60 mm		X
20	8009.103.216.00.1	CN	Arruela - 1,55 mm	Arandela - 1,55 mm	Washer - 1,55 mm		X
20	8009.103.217.00.9	CN	Arruela - 1,50 mm	Arandela - 1,50 mm	Washer - 1,50 mm		X
20	8009.103.218.00.7	CN	Arruela - 1,45 mm	Arandela - 1,45 mm	Washer - 1,45 mm		X
20	8009.103.219.00.5	CN	Arruela - 1,40 mm	Arandela - 1,40 mm	Washer - 1,40 mm		X
20	8009.103.220.00.3	CN	Arruela - 1,20 mm	Arandela - 1,20 mm	Washer - 1,20 mm		X
20	8009.103.221.00.1	CN	Arruela - 1,00 mm	Arandela - 1,00 mm	Washer - 1,00 mm		X
20	8009.103.222.00.9	CN	Arruela - 0,80 mm	Arandela - 0,80 mm	Washer - 0,80 mm		X
20	8009.103.223.00.7	CN	Arruela - 0,60 mm	Arandela - 0,60 mm	Washer - 0,60 mm		X
20	8009.103.224.00.5	CN	Arruela - 0,50 mm	Arandela - 0,50 mm	Washer - 0,50 mm		X
20	8009.103.225.00.2	CN	Arruela - 0,40 mm	Arandela - 0,40 mm	Washer - 0,40 mm		X
20	8009.103.226.00.0	CN	Arruela - 0,30 mm	Arandela - 0,30 mm	Washer - 0,30 mm		X
20	8009.103.227.00.8	CN	Arruela - 0,20 mm	Arandela - 0,20 mm	Washer - 0,20 mm		X
20	8009.103.228.00.6	CN	Arruela - 0,10 mm	Arandela - 0,10 mm	Washer - 0,10 mm		X
20	8009.103.229.00.4	CN	Arruela - 0,65 mm	Arandela - 0,65 mm	Washer - 0,65 mm		X
20	8009.103.230.00.2	CN	Arruela - 0,70 mm	Arandela - 0,70 mm	Washer - 0,70 mm		X
20	8009.103.231.00.0	CN	Arruela - 0,75 mm	Arandela - 0,75 mm	Washer - 0,75 mm		X
20	8009.103.232.00.8	CN	Arruela - 0,85 mm	Arandela - 0,85 mm	Washer - 0,85 mm		X
20	8009.103.233.00.6	CN	Arruela - 0,90 mm	Arandela - 0,90 mm	Washer - 0,90 mm		X
20	8009.103.234.00.4	CN	Arruela - 0,95 mm	Arandela - 0,95 mm	Washer - 0,95 mm		X
20	8009.103.235.00.1	CN	Arruela - 1,10 mm	Arandela - 1,10 mm	Washer - 1,10 mm		X
20	8009.103.236.00.9	CN	Arruela - 1,15 mm	Arandela - 1,15 mm	Washer - 1,15 mm		X
20	8009.103.237.00.7	CN	Arruela - 1,25 mm	Arandela - 1,25 mm	Washer - 1,25 mm		X
20	8009.103.238.00.5	CN	Arruela - 1,30 mm	Arandela - 1,30 mm	Washer - 1,30 mm		X
20	8009.103.239.00.3	CN	Arruela - 1,35 mm	Arandela - 1,35 mm	Washer - 1,35 mm		X
21	4001.035.009.00.4	02	Rolamento	Rodamiento	Bearing		X
22	8009.103.361.00.5	02	Anel de Vedação	Anillo de Vedación	Sealing Ring		X
23	4103.011.020.01.1	32	Arruela	Arandela	Washer		X
24	4101.048.080.06.5	32	Parafuso Sext.	Tornillo Hex.	Hex. Bolt		X
25	8013.103.037.00.3	01	Ponte do Eixo Esquerdo	Puente del Eje Izquierdo	Left Axle Support		X
26	8009.103.369.00.8	04	Anel de Vedação	Anillo de Vedación	Sealing Ring		X
27	8009.103.251.00.8	04	Chapa de Vedação	Chapa de Sellado	Sealing Plate		X
28	4001.035.081.00.3	04	Rolamento de Rolos	Rodamiento de Rodillos	Roller Bearing		X
IF 30	8009.103.263.00.3	02	Bucha	Casquillo	Bushing		X
31	4002.010.053.00.9	02	Retentor	Retén	Retainer		X
32	8009.103.487.00.8	02	Anel Espaçador	Anillo Espaciador	Spacer Ring		X
33	4002.010.071.00.1	02	Retentor	Retén	Retainer		X
34	8009.103.488.00.6	02	Chapa de Proteção	Chapa de Protección	Protecting Plate		X
IF 35	8009.103.486.00.0	02	Anel Elástico	Anillo Elástico	Circlip		X
36	8009.103.536.00.4	01	Garfo	Garfio	Fork		X
37	8009.103.477.00.9	02	Cruzeta	Cruceta	Spider		X
38	8009.103.476.00.1	01	Garfo Duplo	Garfio Doble	Double Fork		X
39	8009.103.490.00.2	01	Garfo	Garfio	Fork		X
IF 40	8009.103.537.00.0	01	Articulação Dupla Completa	Articulación Doble Completa (inclui	Whole Double Pivoting (include		X
			(inclui itens 37 e 38)	itenes 37 y 38)	itens 37 and 38)		
41	8009.103.389.00.6	02	Anel	Anillo	Ring		X
42	8009.103.130.00.4	01	Cavalete Dianteiro	Caballete Delantero	Front Trestle		X
43	4101.049.053.05.3	04	Parafuso Sext. M20 x 60	Tornillo Hex. M20 x 60	Hex. Bolt M20 x 60		X
44	8013.103.009.00.2	01	Conj. do Eixo Dianteiro Completo	Conj. del Eje Delantero Complecto	Whole Front Axle Set		X
45	4103.012.015.01.0	08	Arruela de Pressão A20	Arandela de Presión A20	Spring Washer A20		X

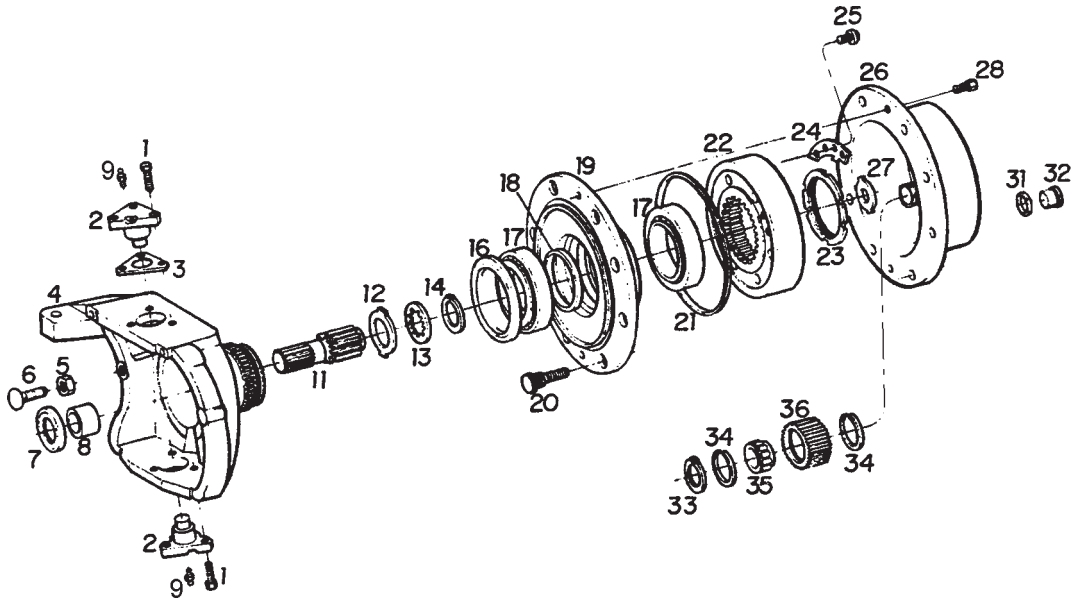

SISTEMA DO EIXO DIANTEIRO - CARCAÇA DE ARTICULAÇÃO E CUBO DA RODA DIANTEIRA SISTEMA DEL EJE DELANTERO - CARCAZA DE ARTICULACIÓN Y CUBO DE LA RUEDA DELANTERA FRONT AXLE SYSTEM - ARTICULATION FRAME AND FRONT WHEEL HUB						BX 6.180	BX 6.150
ITEM	CÓDIGO Nº DE PIEZAS CODE	QNT. CT. QTY.	DENOMINAÇÃO / DENOMINACIÓN / DENOMINATION				
1	4101.045.007.05.3	12	Parafuso Sext. M5 x 80	Tornillo Hex. M5 x 80	Hex. Bolt M5 x 80		X
2	8009.103.262.00.5	04	Pino	Perno	Pin		X
3	8009.103.252.00.6	CN	Arruela - 0,6 mm	Arandela - 0,6 mm	Washer - 0,6 mm		X
3	8009.103.253.00.4	CN	Arruela - 1,0 mm	Arandela - 1,0 mm	Washer - 1,0 mm		X
3	8009.103.254.00.2	CN	Arruela - 1,4 mm	Arandela - 1,4 mm	Washer - 1,4 mm		X
3	8009.103.255.00.9	CN	Arruela - 1,6 mm	Arandela - 1,6 mm	Washer - 1,6 mm		X
3	8009.103.256.00.7	CN	Arruela - 1,8 mm	Arandela - 1,8 mm	Washer - 1,8 mm		X
3	8009.103.257.00.5	CN	Arruela - 2,0 mm	Arandela - 2,0 mm	Washer - 2,0 mm		X
3	8009.103.258.00.3	CN	Arruela - 0,4 mm	Arandela - 0,4 mm	Washer - 0,4 mm		X
3	8009.103.259.00.1	CN	Arruela - 0,8 mm	Arandela - 0,8 mm	Washer - 0,8 mm		X
3	8009.103.260.00.9	CN	Arruela - 0,2 mm	Arandela - 0,2 mm	Washer - 0,2 mm		X
3	8009.103.261.00.7	CN	Arruela - 0,3 mm	Arandela - 0,3 mm	Washer - 0,3 mm		X
4	8009.103.482.00.9	01	Carcaça da Articulação Direita	Carcaza de Articulación Derecha	Right Articulation Frame		X
4	8009.103.483.00.7	01	Carcaça da Articulação Esquerda	Carcaza de Articulación Izquierda	Left Articulation Frame		X
4	4102.011.023.05.8	02	Porca Sext. M18 x 1,5	Tuerca Hex. M18 x 1,5	Hex. Nut M18 x 1,5		X
6	8009.103.265.00.8	02	Parafuso de Encosto	Tonillo de Apoyo	Thrust Bolt		X
7	4002.010.053.00.9	02	Retentor	Retén	Retainer		X
8	8009.103.263.00.3	02	Bucha	Buje	Bushing		X
9	4003.010.015.00.6	04	Graxeira	Engrasadora	Grease Fitting		X
11	8009.103.302.00.9	02	Eixo Solar	Eje Solar	Sun Shaft		X
12	8009.103.376.00.3	02	Arruela	Arandela	Washer		X
13	8009.103.377.00.1	02	Arruela	Arandela	Washer		X
14	8009.103.378.00.9	02	Anel Elástico	Anillo Elástico	Circlip		X
16	8009.103.493.00.6	02	Retentor	Retén	Retainer		X
17	4001.035.084.00.7	04	Rolamento	Rodamiento	Bearing		X
18	8009.103.270.00.8	CN	Anel - 13,964 mm	Anillo - 13,964 mm	Ring - 13,964 mm		X
18	8009.103.271.00.6	CN	Anel - 13,989 mm	Anillo - 13,989 mm	Ring - 13,989 mm		X
18	8009.103.272.00.4	CN	Anel - 14,014 mm	Anillo - 14,014 mm	Ring - 14,014 mm		X
18	8009.103.273.00.2	CN	Anel - 14,039 mm	Anillo - 14,039 mm	Ring - 14,039 mm		X

SISTEMA DO EIXO DIANTEIRO - CARCAÇA DE ARTICULAÇÃO E CUBO DA RODA DIANTEIRA
SISTEMA DEL EJE DELANTERO - CARCAZA DE ARTICULACIÓN Y CUBO DE LA RUEDA DELANTERA
FRONT AXLE SYSTEM - ARTICULATION FRAME AND FRONT WHEEL HUB

ITEM	CÓDIGO Nº DE PIEZAS CODE	QNT. CT. QTY.	DENOMINAÇÃO / DENOMINACIÓN / DENOMINATION			BX 6.180	BX 6.150
18	8009.103.274.00.0	CN	Anel - 14,064 mm	Anillo - 14,064 mm	Ring - 14,064 mm		X
18	8009.103.275.00.7	CN	Anel - 14,089 mm	Anillo - 14,089 mm	Ring - 14,089 mm		X
18	8009.103.276.00.5	CN	Anel - 14,114 mm	Anillo - 14,114 mm	Ring - 14,114 mm		X
18	8009.103.277.00.3	CN	Anel - 14,139 mm	Anillo - 14,139 mm	Ring - 14,139 mm		X
18	8009.103.278.00.1	CN	Anel - 14,164 mm	Anillo - 14,164 mm	Ring - 14,164 mm		X
18	8009.103.279.00.9	CN	Anel - 14,189 mm	Anillo - 14,189 mm	Ring - 14,189 mm		X
18	8009.103.280.00.7	CN	Anel - 14,214 mm	Anillo - 14,214 mm	Ring - 14,214 mm		X
18	8009.103.281.00.5	CN	Anel - 14,239 mm	Anillo - 14,239 mm	Ring - 14,239 mm		X
18	8009.103.282.00.3	CN	Anel - 14,264 mm	Anillo - 14,264 mm	Ring - 14,264 mm		X
18	8009.103.283.00.1	CN	Anel - 14,289 mm	Anillo - 14,289 mm	Ring - 14,289 mm		X
18	8009.103.284.00.9	CN	Anel - 14,314 mm	Anillo - 14,314 mm	Ring - 14,314 mm		X
18	8009.103.285.00.6	CN	Anel - 14,339 mm	Anillo - 14,339 mm	Ring - 14,339 mm		X
18	8009.103.286.00.4	CN	Anel - 14,364 mm	Anillo - 14,364 mm	Ring - 14,364 mm		X
18	8009.103.287.00.2	CN	Anel - 14,389 mm	Anillo - 14,389 mm	Ring - 14,389 mm		X
18	8009.103.288.00.0	CN	Anel - 14,414 mm	Anillo - 14,414 mm	Ring - 14,414 mm		X
18	8009.103.289.00.8	CN	Anel - 14,439 mm	Anillo - 14,439 mm	Ring - 14,439 mm		X
18	8009.103.290.00.6	CN	Anel - 14,464 mm	Anillo - 14,464 mm	Ring - 14,464 mm		X
18	8009.103.291.00.4	CN	Anel - 14,489 mm	Anillo - 14,489 mm	Ring - 14,489 mm		X
18	8009.103.292.00.2	CN	Anel - 14,514 mm	Anillo - 14,514 mm	Ring - 14,514 mm		X
18	8009.103.293.00.0	CN	Anel - 14,539 mm	Anillo - 14,539 mm	Ring - 14,539 mm		X
18	8009.103.294.00.8	CN	Anel - 14,564 mm	Anillo - 14,564 mm	Ring - 14,564 mm		X
18	8009.103.295.00.5	CN	Anel - 14,589 mm	Anillo - 14,589 mm	Ring - 14,589 mm		X
18	8009.103.296.00.3	CN	Anel - 14,614 mm	Anillo - 14,614 mm	Ring - 14,614 mm		X
18	8009.103.297.00.1	CN	Anel - 14,639 mm	Anillo - 14,639 mm	Ring - 14,639 mm		X
18	8009.103.298.00.9	CN	Anel - 14,664 mm	Anillo - 14,664 mm	Ring - 14,664 mm		X
18	8009.103.299.00.7	CN	Anel - 14,689 mm	Anillo - 14,689 mm	Ring - 14,689 mm		X
18	8009.103.300.00.3	CN	Anel - 14,714 mm	Anillo - 14,714 mm	Ring - 14,714 mm		X
19	8009.103.266.00.6	02	Cubo	Cubo	Hub		X
20	8009.103.392.00.0	16	Parafuso	Tornillo	Bolt		X
21	8009.103.373.00.0	02	Anel “O”	Anillo “O”	O-Ring		X
22	8009.103.301.00.1	02	Engrenagem - Dentes Internos	Engranaje - Dientes Internos	Gear - Inner Teeth		X
23	8009.103.374.00.8	02	Porca	Tuerca	Nut		X
24	8009.103.269.00.0	02	Chapa Trava	Chapa Traba	Locking Plate		X
25	8009.103.397.00.9	04	Parafuso	Tornillo	Bolt		X
26	8013.103.086.00.0	02	Portador do Planetário	Portador del Planetario	Planetary Gear Carrier		X
27	8009.103.306.00.0	CN	Arruela - 1,5 mm	Arandela - 1,5 mm	Washer - 1,5 mm		X
27	8009.103.307.00.8	CN	Arruela - 2,0 mm	Arandela - 2,0 mm	Washer - 2,0 mm		X
27	8009.103.308.00.6	CN	Arruela - 2,5 mm	Arandela - 2,5 mm	Washer - 2,5 mm		X
27	8009.103.309.00.4	CN	Arruela - 3,0 mm	Arandela - 3,0 mm	Washer - 3,0 mm		X
27	8009.103.310.00.2	CN	Arruela - 1,7 mm	Arandela - 1,7 mm	Washer - 1,7 mm		X
27	8009.103.311.00.0	CN	Arruela - 2,2 mm	Arandela - 2,2 mm	Washer - 2,2 mm		X
28	4101.065.017.00.8	04	Parafuso	Tornillo	Bolt		X
31	8009.103.380.00.5	02	Anel “O”	Anillo “O”	O-Ring		X
32	8009.103.533.00.7	02	Bujão	Tapón	Plug		X
33	4008.010.033.00.8	08	Anel Elástico	Anillo Elástico	Circlip		X
34	8009.103.305.00.2	16	Anel Angular	Anillo Angular	Angle Ring		X
35	8009.103.379.00.7	08	Rolamento de Rolos	Rodamiento de Rodillos	Roller Bearing		X
36	8009.103.304.00.5	08	Engrenagem Planetária	Engranaje Planetaria	Planetary Gear		X

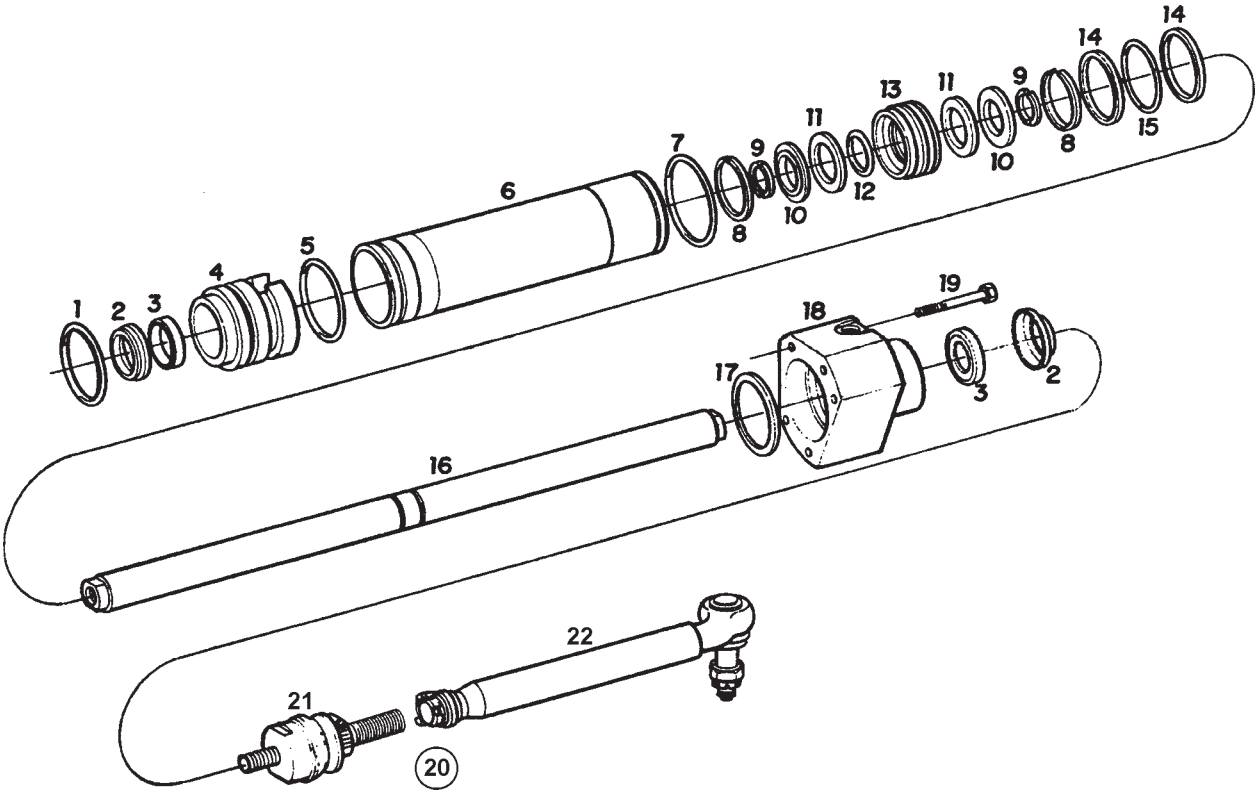

SISTEMA DO EIXO DIANTEIRO - CONJUNTO PISTÃO HIDRÁULICO BARRA DE DIREÇÃO SISTEMA DEL EJE DELANTERO - CONJUNTO PISTÓN HIDRÁULICO BARRA DE TIRO FRONT AXLE - HYDRAULIC PISTON + TIE ROD ASSY							
ITEM	CÓDIGO Nº DE PIEZAS CODE	QNT. CT. QTY.	DENOMINAÇÃO / DENOMINACIÓN / DENOMINATION			BX 6.180	BX 6.150
1	8009.103.383.00.9	01	Anel “O”	Anillo “O”	O-ring		X
2	8009.103.314.00.4	02	Anel Recolhedor	Anillo Recolector	Pick-up Ring		X
3	8009.103.315.00.1	02	Anel Ranhurado	Anillo con Ranura	Slotted Ring		X
4	8013.103.041.00.5	01	Guia Interno	Guía Interno	Inner Guide		X
5	8009.103.382.00.1	01	Anel “O”	Anillo “O”	O-ring		X
6	8009.103.312.00.8	01	Cilindro	Cilindro	Cylinder		X
7	8009.103.381.00.3	01	Anel “O”	Anillo “O”	O-ring		X
8	8009.103.387.00.0	02	Anel Elástico	Anillo Elástico	Circlip		X
9	8009.103.318.00.5	02	Anel Bipartido	Anillo Bipartido	Split Ring		X
10	8009.103.386.00.2	02	Anel de Segurança	Anillo de Seguridad	Stop Ring		X
11	8009.103.385.00.4	02	Arruela	Arandela	Washer		X
12	8009.103.384.00.7	01	Anel “O”	Anillo “O”	O-ring		X
13	8013.103.042.00.3	01	Pistão	Pistón	Piston		X
14	8009.103.319.00.3	02	Anel Recolhedor	Anillo Recolector	Pick-up Ring		X
15	8009.103.388.00.8	01	Anel de Vedação	Anillo de Vedación	Sealing Ring		X
16	8009.103.316.00.9	01	Haste	Mástil	Rod		X
17	8009.103.320.00.1	CN	Arruela - 1,0 mm	Arandela - 1,0 mm	Washer - 1,0 mm		X
17	8009.103.321.00.9	CN	Arruela - 1,1 mm	Arandela - 1,1 mm	Washer - 1,1 mm		X
17	8009.103.322.00.7	CN	Arruela - 1,2 mm	Arandela - 1,2 mm	Washer - 1,2 mm		X
17	8009.103.323.00.5	CN	Arruela - 1,3 mm	Arandela - 1,3 mm	Washer - 1,3 mm		X
17	8009.103.324.00.3	CN	Arruela - 1,4 mm	Arandela - 1,4 mm	Washer - 1,4 mm		X
17	8009.103.325.00.0	CN	Arruela - 1,5 mm	Arandela - 1,5 mm	Washer - 1,5 mm		X
17	8009.103.326.00.8	CN	Arruela - 1,6 mm	Arandela - 1,6 mm	Washer - 1,6 mm		X
17	8009.103.327.00.6	CN	Arruela - 1,7 mm	Arandela - 1,7 mm	Washer - 1,7 mm		X
17	8009.103.328.00.4	CN	Arruela - 1,8 mm	Arandela - 1,8 mm	Washer - 1,8 mm		X
17	8009.103.329.00.2	CN	Arruela - 0,5 mm	Arandela - 0,5 mm	Washer - 0,5 mm		X
17	8009.103.330.00.0	CN	Arruela - 0,6 mm	Arandela - 0,6 mm	Washer - 0,6 mm		X
17	8009.103.331.00.8	CN	Arruela - 0,7 mm	Arandela - 0,7 mm	Washer - 0,7 mm		X
17	8009.103.332.00.6	CN	Arruela - 0,8 mm	Arandela - 0,8 mm	Washer - 0,8 mm		X

SISTEMA DO EIXO DIANTEIRO - CONJUNTO PISTÃO HIDRÁULICO BARRA DE DIREÇÃO
SISTEMA DEL EJE DELANTERO - CONJUNTO PISTÓN HIDRÁULICO BARRA DE TIRO
FRONT AXLE - HYDRAULIC PISTON + TIE ROD ASSY

ITEM	CÓDIGO Nº DE PIEZAS CODE	QNT. CT. QTY.	DENOMINAÇÃO / DENOMINACIÓN / DENOMINATION			BX 6.180	BX 6.150
17	8009.103.333.00.4	CN	Arruela - 0,9 mm	Arandela - 0,9 mm	Washer - 0,9 mm		X
18	8013.103.045.00.6	01	Guia Externo	Guía Externo	External Guide		X
19	4101.045.086.05.7	05	Parafuso Sext. M12 x 85	Tornillo Hex. M12 x 85	Hex. Bolt M12 x 85		X
20	8013.103.055.00.5	02	Barra de Direção (inclui itens 21 e 22)	Barra de Tiro (inclui itenes 21 y 22)	Tie Rod (include items 21 and 22)		X
21	8013.103.088.00.6	01	Terminal Axial	Terminal Axial	Axial Terminal		X
22	8013.103.089.00.4	01	Terminal Tubular	Terminal Tubular	Piper Terminal		X

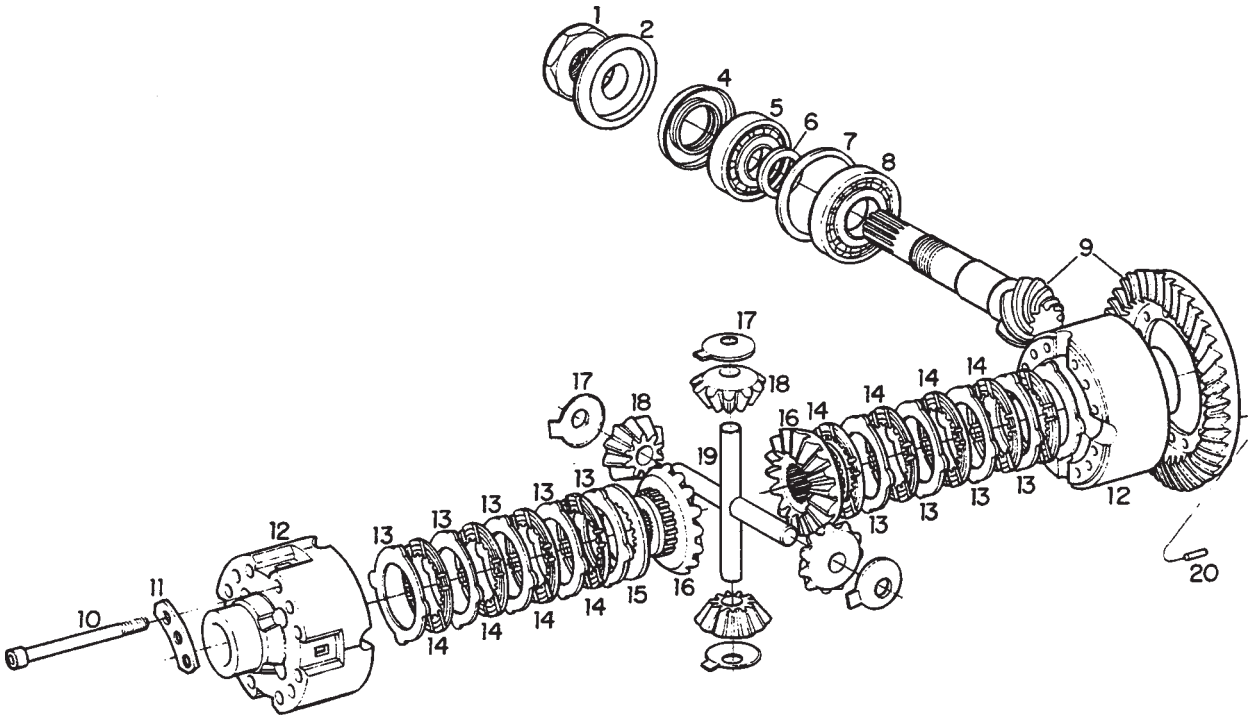

SISTEMA DO EIXO DIANTEIRO - DIFERENCIAL DIANTEIRO E PINHÃO SISTEMA DEL EJE DELANTERO - DIFERENCIAL DELANTERO Y PIÑÓN FRONT AXLE SYSTEM - FRONT DIFFERENTIAL AND PINION							
ITEM	CÓDIGO Nº DE PIEZAS CODE	QNT. CT. QTY.	DENOMINAÇÃO / DENOMINACIÓN / DENOMINATION			BX 6.180	BX 6.150
1	8013.103.039.00.9	01	Porca	Tuerca	Nut		X
2	8013.103.040.00.7	01	Chapa Defletora	Chapa Deflectora	Deflection Plate		X
4	8009.103.357.00.3	01	Retentor	Retén	Retainer		X
5	4001.035.059.00.9	01	Rolamento Cônico	Rodamiento Conico	Conic Bearing		X
6	8013.103.057.00.1	CN	Anel - 11,15 mm	Anillo - 11,15 mm	Ring - 11,15 mm		X
6	8013.103.058.00.9	CN	Anel - 11,18 mm	Anillo - 11,18 mm	Ring - 11,18 mm		X
6	8013.103.059.00.7	CN	Anel - 11,21 mm	Anillo - 11,21 mm	Ring - 11,21 mm		X
6	8013.103.060.00.5	CN	Anel - 11,24 mm	Anillo - 11,24 mm	Ring - 11,24 mm		X
6	8013.103.061.00.3	CN	Anel - 11,27 mm	Anillo - 11,27 mm	Ring - 11,27 mm		X
6	8009.103.156.00.9	CN	Anel - 11,30 mm	Anillo - 11,30 mm	Ring - 11,30 mm		X
6	8009.103.157.00.7	CN	Anel - 11,33 mm	Anillo - 11,33 mm	Ring - 11,33 mm		X
6	8009.103.158.00.5	CN	Anel - 11,36 mm	Anillo - 11,36 mm	Ring - 11,36 mm		X
6	8009.103.159.00.3	CN	Anel - 11,39 mm	Anillo - 11,39 mm	Ring - 11,39 mm		X
6	8009.103.160.00.1	CN	Anel - 11,42 mm	Anillo - 11,42 mm	Ring - 11,42 mm		X
6	8009.103.161.00.9	CN	Anel - 11,45 mm	Anillo - 11,45 mm	Ring - 11,45 mm		X
6	8009.103.162.00.7	CN	Anel - 11,48 mm	Anillo - 11,48 mm	Ring - 11,48 mm		X
6	8009.103.163.00.5	CN	Anel - 11,51 mm	Anillo - 11,51 mm	Ring - 11,51 mm		X
6	8009.103.164.00.3	CN	Anel - 11,54 mm	Anillo - 11,54 mm	Ring - 11,54 mm		X
6	8009.103.165.00.0	CN	Anel - 11,57 mm	Anillo - 11,57 mm	Ring - 11,57 mm		X
6	8009.103.166.00.8	CN	Anel - 11,60 mm	Anillo - 11,60 mm	Ring - 11,60 mm		X
6	8009.103.167.00.6	CN	Anel - 11,63 mm	Anillo - 11,63 mm	Ring - 11,63 mm		X
6	8009.103.168.00.4	CN	Anel - 11,66 mm	Anillo - 11,66 mm	Ring - 11,66 mm		X
6	8009.103.169.00.2	CN	Anel - 11,69 mm	Anillo - 11,69 mm	Ring - 11,69 mm		X
6	8009.103.170.00.0	CN	Anel - 11,72 mm	Anillo - 11,72 mm	Ring - 11,72 mm		X
6	8009.103.171.00.8	CN	Anel - 11,75 mm	Anillo - 11,75 mm	Ring - 11,75 mm		X
6	8009.103.172.00.6	CN	Anel - 11,78 mm	Anillo - 11,78 mm	Ring - 11,78 mm		X
6	8009.103.173.00.4	CN	Anel - 11,81 mm	Anillo - 11,81 mm	Ring - 11,81 mm		X
6	8009.103.174.00.2	CN	Anel - 11,84 mm	Anillo - 11,84 mm	Ring - 11,84 mm		X
6	8009.103.175.00.9	CN	Anel - 11,87 mm	Anillo - 11,87 mm	Ring - 11,87 mm		X

SISTEMA DO EIXO DIANTEIRO - DIFERENCIAL DIANTEIRO E PINHÃO
SISTEMA DEL EJE DELANTERO - DIFERENCIAL DELANTERO Y PIÑÓN
FRONT AXLE SYSTEM - FRONT DIFFERENTIAL AND PINION

ITEM	CÓDIGO Nº DE PIEZAS CODE	QNT. CT. QTY.	DENOMINAÇÃO / DENOMINACIÓN / DENOMINATION			BX 6.180	BX 6.150
6	8009.103.176.00.7	CN	Anel - 11,90 mm	Anillo - 11,90 mm	Ring - 11,90 mm		X
6	8009.103.177.00.5	CN	Anel - 11,93 mm	Anillo - 11,93 mm	Ring - 11,93 mm		X
6	8009.103.178.00.3	CN	Anel - 11,96 mm	Anillo - 11,96 mm	Ring - 11,96 mm		X
6	8009.103.179.00.1	CN	Anel - 11,99 mm	Anillo - 11,99 mm	Ring - 11,99 mm		X
6	8009.103.180.00.9	CN	Anel - 12,02 mm	Anillo - 12,02 mm	Ring - 12,02 mm		X
6	8009.103.181.00.7	CN	Anel - 12,05 mm	Anillo - 12,05 mm	Ring - 12,05 mm		X
6	8009.103.182.00.5	CN	Anel - 12,08 mm	Anillo - 12,08 mm	Ring - 12,08 mm		X
6	8009.103.183.00.3	CN	Anel - 12,11 mm	Anillo - 12,11 mm	Ring - 12,11 mm		X
6	8009.103.184.00.1	CN	Anel - 12,14 mm	Anillo - 12,14 mm	Ring - 12,14 mm		X
6	8009.103.185.00.8	CN	Anel - 12,17 mm	Anillo - 12,17 mm	Ring - 12,17 mm		X
6	8009.103.186.00.6	CN	Anel - 12,20 mm	Anillo - 12,20 mm	Ring - 12,20 mm		X
6	8009.103.187.00.4	CN	Anel - 12,23 mm	Anillo - 12,23 mm	Ring - 12,23 mm		X
6	8009.103.188.00.2	CN	Anel - 12,26 mm	Anillo - 12,26 mm	Ring - 12,26 mm		X
6	8009.103.189.00.0	CN	Anel - 12,29 mm	Anillo - 12,29 mm	Ring - 12,29 mm		X
6	8009.103.190.00.8	CN	Anel - 12,32 mm	Anillo - 12,32 mm	Ring - 12,32 mm		X
6	8009.103.191.00.6	CN	Anel - 12,35 mm	Anillo - 12,35 mm	Ring - 12,35 mm		X
6	8009.103.192.00.4	CN	Anel - 12,38 mm	Anillo - 12,38 mm	Ring - 12,38 mm		X
7	8009.103.149.00.4	CN	Arruela - 0,65 mm	Arandela - 0,65 mm	Washer - 0,65 mm		X
7	8009.103.124.00.7	CN	Arruela - 0,70 mm	Arandela - 0,70 mm	Washer - 0,70 mm		X
7	8009.103.125.00.4	CN	Arruela - 0,75 mm	Arandela - 0,75 mm	Washer - 0,75 mm		X
7	8013.103.056.00.3	CN	Arruela - 0,80 mm	Arandela - 0,80 mm	Washer - 0,80 mm		X
7	8009.103.126.00.2	CN	Arruela - 0,85 mm	Arandela - 0,85 mm	Washer - 0,85 mm		X
7	8009.103.147.00.8	CN	Arruela - 0,90 mm	Arandela - 0,90 mm	Washer - 0,90 mm		X
7	8009.103.148.00.6	CN	Arruela - 0,95 mm	Arandela - 0,95 mm	Washer - 0,95 mm		X
7	8009.103.134.00.6	CN	Arruela - 1,00 mm	Arandela - 1,00 mm	Washer - 1,00 mm		X
7	8009.103.135.00.3	CN	Arruela - 1,05 mm	Arandela - 1,05 mm	Washer - 1,05 mm		X
7	8009.103.136.00.1	CN	Arruela - 1,10 mm	Arandela - 1,10 mm	Washer - 1,10 mm		X
7	8009.103.137.00.9	CN	Arruela - 1,15 mm	Arandela - 1,15 mm	Washer - 1,15 mm		X
7	8009.103.138.00.7	CN	Arruela - 1,20 mm	Arandela - 1,20 mm	Washer - 1,20 mm		X
7	8009.103.139.00.5	CN	Arruela - 1,25 mm	Arandela - 1,25 mm	Washer - 1,25 mm		X
7	8009.103.140.00.3	CN	Arruela - 1,30 mm	Arandela - 1,30 mm	Washer - 1,30 mm		X
7	8009.103.141.00.1	CN	Arruela - 1,35 mm	Arandela - 1,35 mm	Washer - 1,35 mm		X
7	8009.103.142.00.9	CN	Arruela - 1,40 mm	Arandela - 1,40 mm	Washer - 1,40 mm		X
7	8009.103.143.00.7	CN	Arruela - 1,45 mm	Arandela - 1,45 mm	Washer - 1,45 mm		X
7	8009.103.144.00.5	CN	Arruela - 1,50 mm	Arandela - 1,50 mm	Washer - 1,50 mm		X
7	8009.103.145.00.2	CN	Arruela - 1,55 mm	Arandela - 1,55 mm	Washer - 1,55 mm		X
7	8009.103.146.00.0	CN	Arruela - 1,60 mm	Arandela - 1,60 mm	Washer - 1,60 mm		X
8	4001.035.079.00.7	01	Rolamento Cônico	Rodamiento Cônico	Tapered Bearing		X
9	8013.103.038.00.1	01	Conjunto Coroa e Pinhão	Conjunto Corona y Piñón	Ring Gear and Pinion Assy		X
10	4101.038.039.03.0	12	Parafuso Allen M12 x 1,5 x 130	Tornillo Allen M12 x 1,5 x 130	Allen Bolt M12 x 1,5 x 130		X
11	8009.103.203.00.9	04	Disco	Disco	Disc		X
12	8009.103.193.00.2	01	Carcaça do Diferencial	Estructura del Diferencial	Differential Housing		X
13	8009.103.195.00.7	CN	Lamela Externa - 1,4 mm	Laminilla Externa - 1,4 mm	Outer Leaf - 1,4 mm		X
13	8009.103.194.00.0	CN	Lamela Externa - 1,2 mm	Laminilla Externa - 1,2 mm	Outer Leaf - 1,2 mm		X
13	8009.103.196.00.5	CN	Lamela Externa - 1,3 mm	Laminilla Externa - 1,3 mm	Outer Leaf - 1,3 mm		X
14	8009.103.197.00.3	08	Lamela Interna	Laminilla Interna	Inner Leaf		X
15	8009.103.198.00.1	02	Arruela - 3,2 mm	Arandela - 3,2 mm	Washer - 3,2 mm		X
16	8009.103.524.00.8	02	Engrenagem Planetária	Engranaje Planetaria	Planetary Gear		X
17	8009.103.201.00.1	04	Arruela	Arandela	Washer		X
18	8009.103.525.00.5	04	Engrenagem Satélite	Engranaje Satélite	Pinion Gear		X
19	8009.103.202.00.1	02	Eixo Diferencial	Eje Diferencial	Differential Shaft		X
20	8009.103.205.00.4	04	Pino Elástico	Perno Elástico	Spring Pin		X

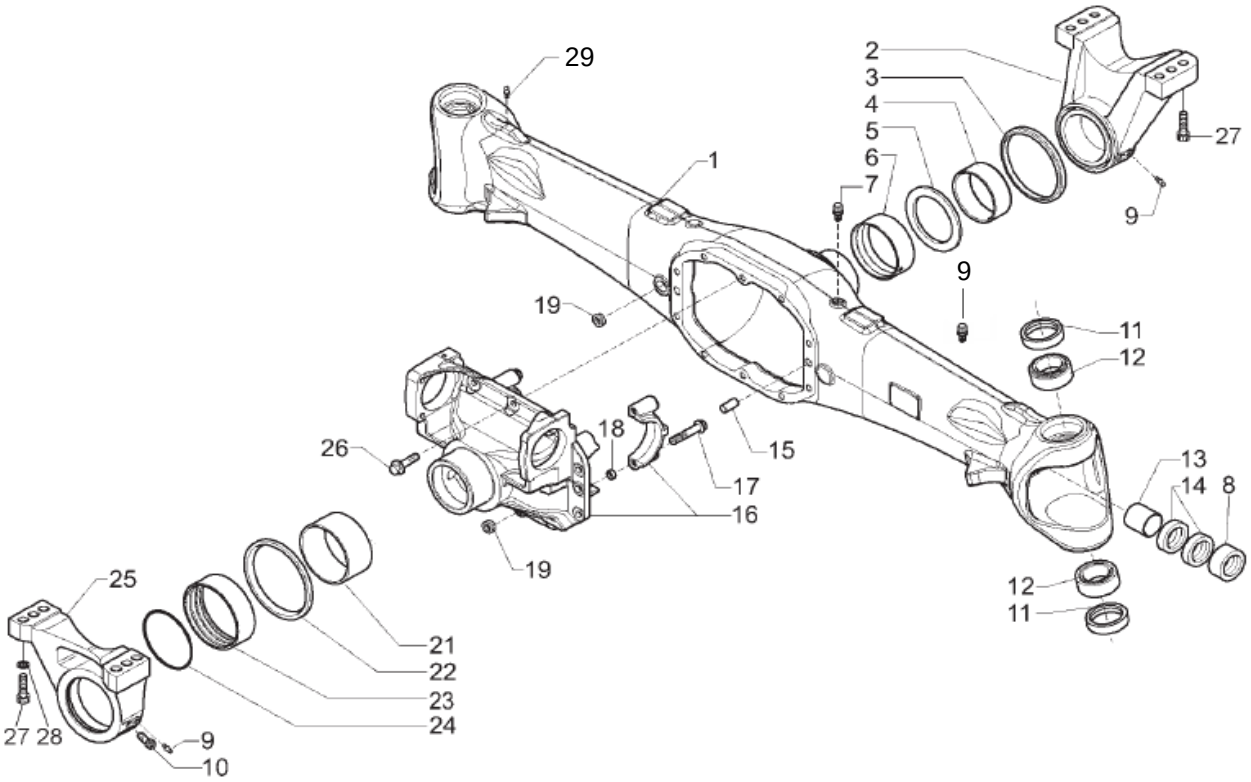

ITEM	CÓDIGO Nº DE PIEZAS CODE	QNT. CT. QTY.	DENOMINAÇÃO / DENOMINACIÓN / DENOMINATION			BX 6.180	BX 6.150
			SISTEMA DO EIXO DIANTEIRO - CARCAÇA E FIXAÇÃO SISTEMA DEL EJE DELANTERO - CARCAZA Y FIJACIÓN FRONT AXLE SYSTEM - FRAME AND FIXATION				
1	8013.103.171.00.0	01	Carcaça do Eixo	Carcaza del Eje	Axle Frame	X	
2	8013.103.210.00.6	01	Mancal Dianteiro	Cojinete Delantero	Front Bearing	X	
3	8013.103121.00.5	01	Anel de Vedação	Anillo de Vedación	Sealing Ring	X	
4	8012.103.531.00.7	01	Bucha	Casquillo	Bushing	X	
5	8013.103.123.00.1	01	Chapa de Proteção	Chapa de Protección	Protecting Plate	X	
6	8013.103.125.00.6	01	Anel	Anillo	Ring	X	
7	8012.103.009.00.4	01	Bujão c/ Respiro	Tapón c/ Respiradero	Plug with Breather	X	
8	8013.103.161.00.1	02	Anel	Anillo	Ring	X	
9	8012.103.010.00.2	04	Graxeira	Engrasadora	Grease Fitting	X	
10	8013.103.179.00.3	01	Parafuso	Tornillo	Screw	X	
11	8013.103.184.00.3	04	Anel	Anillo	Ring	X	
12	8013.103.157.00.9	04	Rolamento	Rodamiento	Bearing	X	
13	8013.103.112.00.4	02	Bucha	Buje	Bushing	X	
14	8013.103.098.00.5	04	Retentor	Retén	Retainer	X	
15	8012.103.022.00.7	02	Pino	Perno	Pivot	X	
16	8013.103.146.00.2	01	Suporte do Diferencial	Soporte del Diferencial	Differential Support	X	
17	8013.103.025.00.0	04	Parafuso	Tornillo	Screw	X	
18	8012.103.026.00.8	04	Bucha de Centragem	Buje de Centraje	Centralization Bushing	X	
19	8012.103.028.00.4	02	Bujão	Tapón	Plug	X	
21	8013.103.177.00.7	01	Bucha	Buje	Bushing	X	
22	8013.103.122.00.3	01	Anel de Vedação	Anillo de Vedación	Sealing Ring	X	
23	8013.103.176.00.9	01	Bucha	Buje	Bushing	X	
24	8013.103.178.00.5	01	Anel "O"	Anillo "O"	O-Ring	X	
25	8013.102.009.00.3	01	Mancal Traseiro	Cojinete Trasero	Rear Bearing	X	
26	8012.103.032.00.6	10	Parafuso	Tornillo	Screw	X	
27	8012.103.514.00.3	08	Parafuso Sext. Interno	Tornillo Hex. Interno	Inner Hex. Bolt	X	
28	8013.109.044.00.3	01	Arruela A20	Arandela A20	Washer A20	X	
-	8013.103.002.00.7	01	Eixo de Tração Completo	Eje de Tracción Completo	Entire Traction Axle	X	
29	8013.103.097.00.7	01	Graxeira	Engrasadora	Grease Fitting	X	

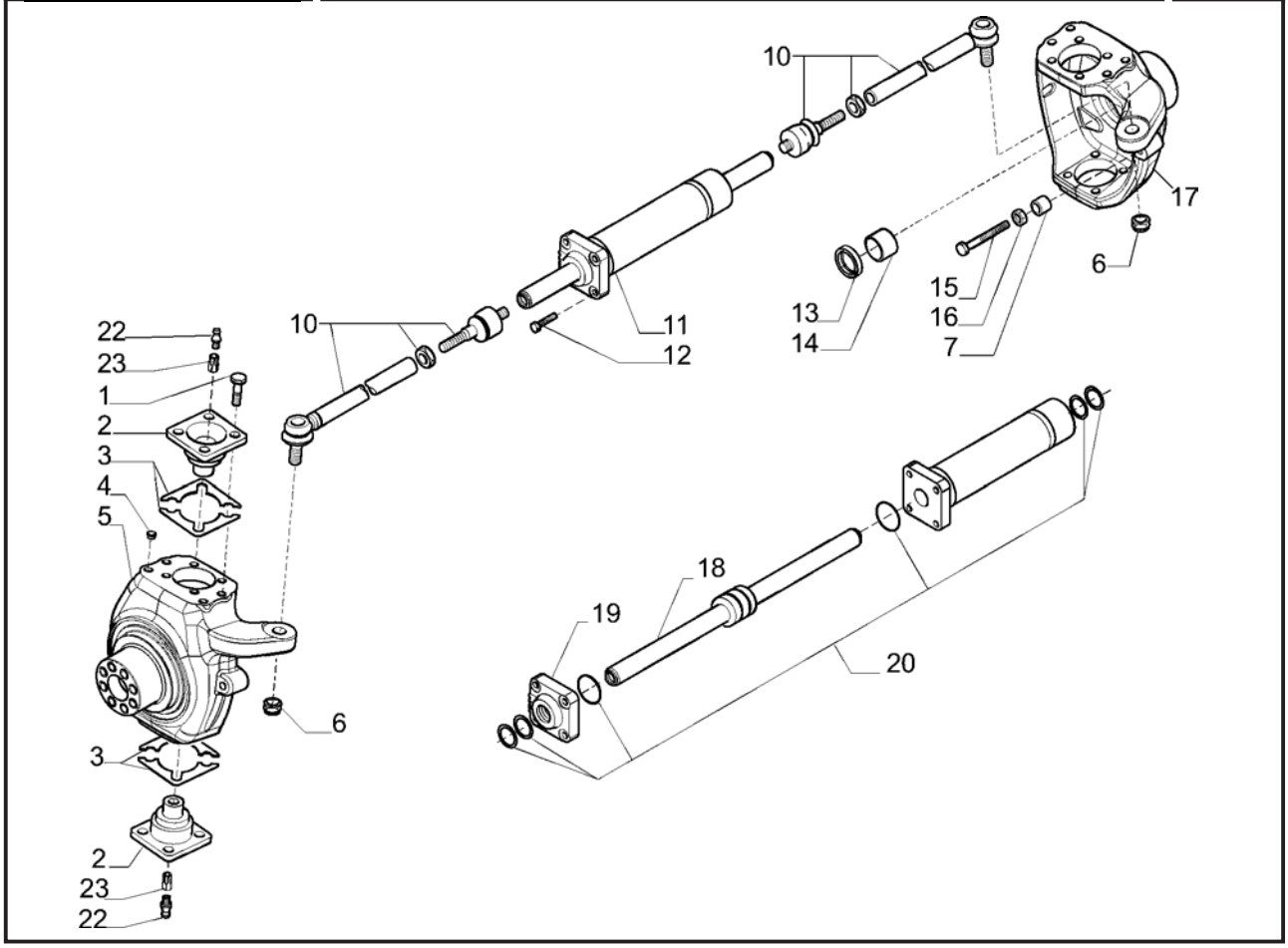

SISTEMA DO EIXO DIANTEIRO - CARCAÇA DE ARTICULAÇÃO E PISTÃO HIDRÁULICO SISTEMA DEL EJE DELANTERO - CARCAZA DE ARTICULACIÓN Y PISTÓN HIDRÁULICO FRONT AXLE SYSTEM - ARTICULATION FRAME AND HYDRAULIC PISTON						BX 6.180	BX 6.150
ITEM	CÓDIGO Nº DE PIEZAS CODE	QNT. CT. QTY.	DENOMINAÇÃO / DENOMINACIÓN / DENOMINATION				
1	8013.103.126.00.4	16	Parafuso	Tornillo	Screw	X	
2	8013.103.167.00.8	04	Pino	Perno	Pin	X	
3	8013.103.158.00.7	CN	Calço 0,15	Calzo 0,15	Shim 0,15	X	
3	8013.103.159.00.5	CN	Calço 0,20	Calzo 0,20	Shim 0,20	X	
3	8013.103.160.00.3	CN	Calço 0,50	Calzo 0,50	Shim 0,50	X	
4	8013.103.196.00.7	08	Tampão	Tapón	Cover	X	
5	8013.103.164.00.5	01	Carcaça da Articulação Esquerda	Carcaza de Articulación Izquierda	Left Articulation Frame	X	
6	8013.103.096.00.9	02	Porca	Tuerca	Nut	X	
7	8013.103.185.00.0	04	Espaçador	Espaciador	Spacer	X	
10	8013.103.187.00.6	02	Ponta de Direção	Punta de Dirección	Steering Knuckle	X	
11	8013.103.128.00.0	01	Cilindro de Direção	Cilindro de de Dirección	Cylinder de Direction	X	
12	8012.103.542.00.4	04	Parafuso	Tornillo	Screw	X	
13	8013.103.127.00.2	02	Anel	Anillo	Ring	X	
14	8013.103.114.00.0	02	Bucha	Buje	Bushing	X	
15	8013.103.172.00.8	02	Parafuso	Tornillo	Screw	X	
16	8012.103.099.00.5	02	Porca	Tuerca	Nut	X	
17	8013.103.165.00.2	01	Carcaça da Articulação Direita	Carcaza de Articulación Derecha	Right Articulation Frame	X	
18	-	-	Item sem Reposição Individual	Iten sin Reposición Individual	Item with no Individual Replac.	X	
19	-	-	Item sem Reposição Individual	Iten sin Reposición Individual	Item with no Individual Replac.	X	
20	8013.103.128.00.0	CN	Kit Reparo	Kit Reaparación	Repair Kit	X	
22	8012.103.010.00.2	04	Graxeira	Engrasadora	Grease Fitting	X	
23	8013.103.168.00.6	04	Parafuso Ôco	Tornillo Hueco	Hollow Screw	X	

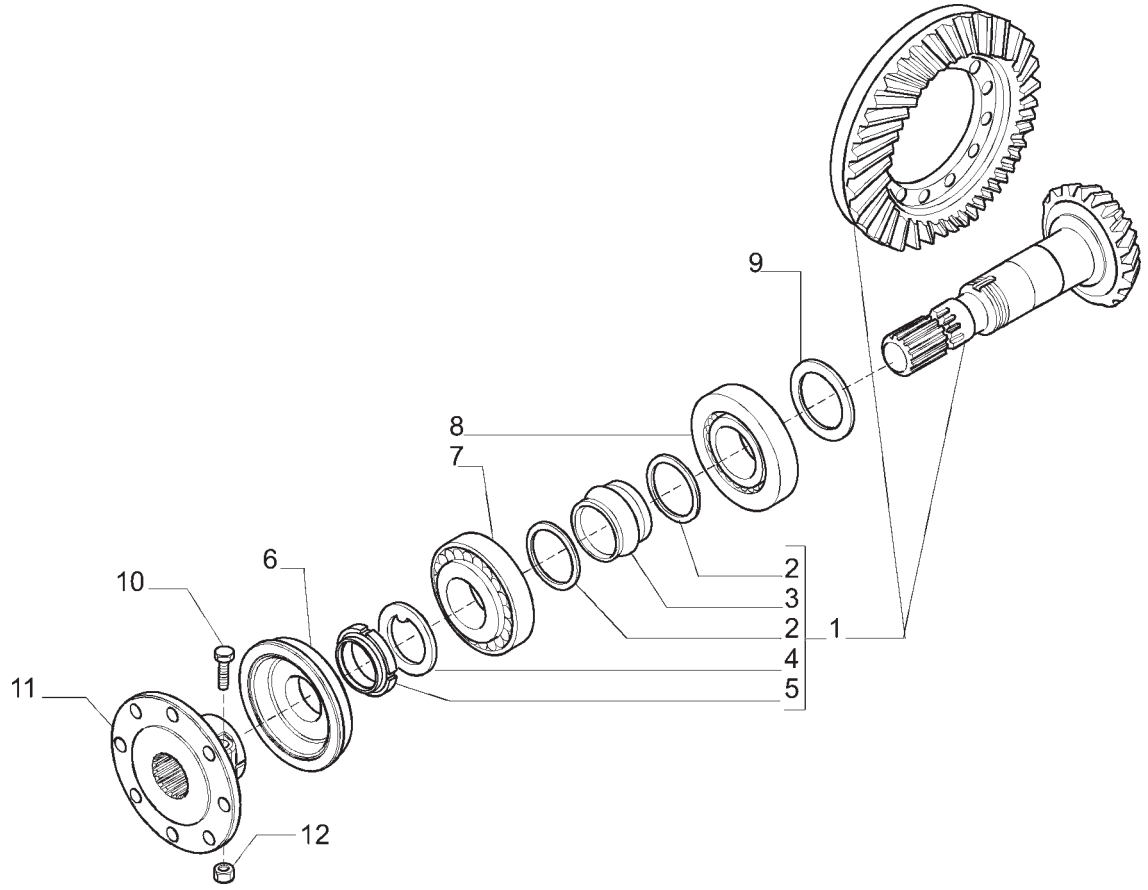

SISTEMA DO EIXO DIANTEIRO - COROA E PINHÃO SISTEMA DEL EJE DELANTERO - CORONA Y PIÑÓN FRONT AXLE SYSTEM - CROWN AND PINION							
ITEM	CÓDIGO Nº DE PIEZAS CODE	QNT. CT. QTY.	DENOMINAÇÃO / DENOMINACIÓN / DENOMINATION			BX 6.180	BX 6.150
1	8013.103.205.00.6	01	Conj. Coroa e Pinhão	Conj. Corona y Piñón	Crown and Pinion Set	X	
2	8013.103.119.00.9	02	Arruela	Arandela	Collar	X	
3	8013.103.120.00.7	01	Espaçador	Espaciador	Spacer	X	
4	8013.103.104.00.1	01	Arruela	Arandela	Collar	X	
5	8013.103.108.00.2	01	Casquilho	Casquillo	Guia	X	
6	8013.103.182.00.7	01	Retentor	Retén	Seal	X	
7	8013.103.100.00.9	01	Rolamento	Rodamiento	Bearing	X	
8	8013.103.101.00.7	01	Rolamento	Rodamiento	Bearing	X	
9	8013.103.135.00.5	01	Arruela 2,5 mm	Arandela 2,5 mm	Collar 2,5 mm	X	
9	8013.103.136.00.3	01	Arruela 2,6 mm	Arandela 2,6 mm	Collar 2,6 mm	X	
9	8013.103.137.00.1	01	Arruela 2,7 mm	Arandela 2,7 mm	Collar 2,7 mm	X	
9	8013.103.138.00.9	01	Arruela 2,8 mm	Arandela 2,8 mm	Collar 2,8 mm	X	
9	8013.103.139.00.7	01	Arruela 2,9 mm	Arandela 2,9 mm	Collar 2,9 mm	X	
9	8013.103.140.00.5	01	Arruela 3,0 mm	Arandela 3,0 mm	Collar 3,0 mm	X	
9	8013.103.142.00.1	01	Arruela 3,1 mm	Arandela 3,1 mm	Collar 3,1 mm	X	
9	8013.103.141.00.3	01	Arruela 3,2 mm	Arandela 3,2 mm	Collar 3,2 mm	X	
9	8013.103.143.00.9	01	Arruela 3,3 mm	Arandela 3,3 mm	Collar 3,3 mm	X	
9	8013.103.144.00.7	01	Arruela 3,4 mm	Arandela 3,4 mm	Collar 3,4 mm	X	
10	8013.103.201.00.5	02	Parafuso	Tornillo	Screw	X	
11	8013.103.180.00.1	01	Flange	Pletina	Flange	X	
12	8013.103.202.00.3	02	Porca	Tuerca	Nut	X	
13	8012.103.063.00.1	02	Anel	Anello	Snap ring	X	

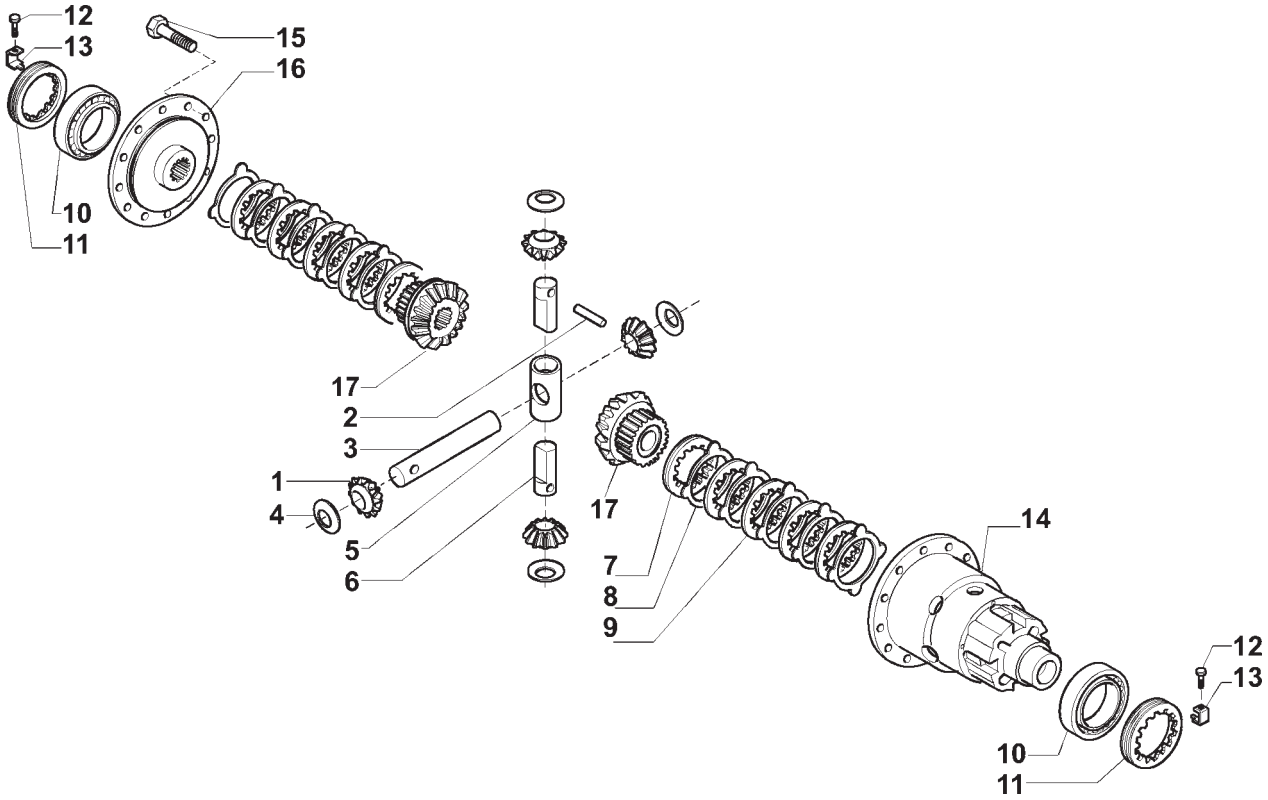

SISTEMA DO EIXO DIANTEIRO - DIFERENCIAL DIANTEIRO SISTEMA DEL EJE DELANTERO - DIFERENCIAL DELANTERO FRONT AXLE SYSTEM - FRONT DIFFERENTIAL						BX 6.180	BX 6.150
ITEM	CÓDIGO Nº DE PIEZAS CODE	QNT. CT. QTY.	DENOMINAÇÃO / DENOMINACIÓN / DENOMINATION				
1	8013.103.132.00.2	04	Engrenagem	Engranaje	Gear	X	
2	8013.103.103.00.3	03	Pino	Perno	Pivot	X	
3	8013.103.110.00.8	01	Pino do Satélite	Perno del Satélite	Satellite Pivot	X	
4	8013.103.109.00.0	04	Arruela de Apoio	Arandela de Apoyo	Flange Collar	X	
5	8013.103.147.00.0	01	Cruzeta	Cruceta	Spider	X	
6	8013.103.133.00.0	02	Pino do Satélite	Perno del Satélite	Satellite Pivot	X	
7	8013.103.107.00.4	02	Arruela	Arandela	Washer	X	
8	8013.103.106.00.6	10	Arruela Intermediária	Arandela Intermediaria	Intermediary Collar	X	
9	8013.103.105.00.8	08	Arruela	Arandela	Washer	X	
10	8013.103.099.00.3	02	Rolamento	Rodamiento	Bearing	X	
11	8012.103.050.00.8	02	Porca	Tuerca	Nut	X	
12	8012.103.048.00.2	02	Parafuso	Tornillo	Screw	X	
13	8013.103.145.00.4	02	Regulador	Regulador	Adjuster	X	
14	8013.103.129.00.8	01	Carcaça do Diferencial	Carcaza del Diferencial	Differential Frame	X	
15	8013.103.173.00.6	12	Parafuso	Tornillo	Screw	X	
16	8013.103.130.00.6	01	Tampa do Diferencial	Tapa del Diferencial	Differential Cover	X	
17	8013.103.131.00.4	02	Engrenagem	Engranaje	Gear	X	

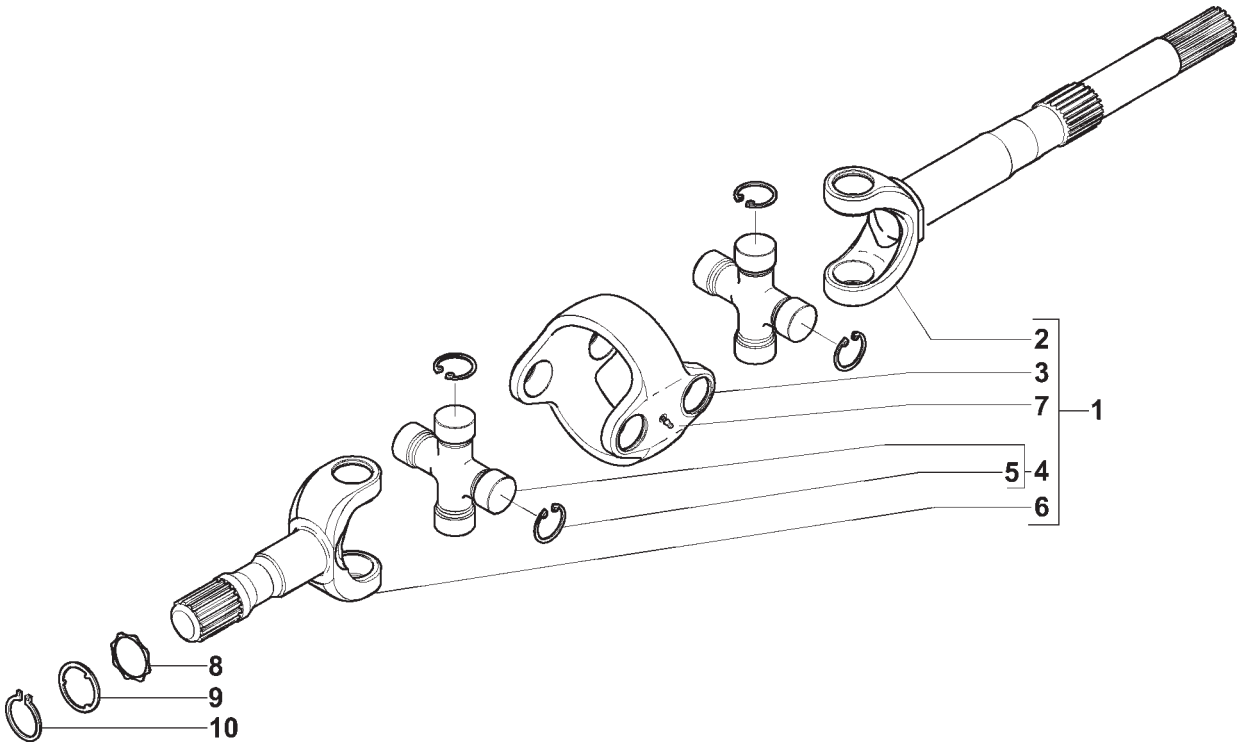

SISTEMA DO EIXO DIANTEIRO - ARTICULAÇÃO SISTEMA DEL EJE DELANTERO - ARTICULACIÓN FRONT AXLE SYSTEM - ARTICULATION							
ITEM	CÓDIGO Nº DE PIEZAS CODE	QNT. CT. QTY.	DENOMINAÇÃO / DENOMINACIÓN / DENOMINATION			BX 6.180	BX 6.150
1	8013.103.170.00.2	02	Articulação Dupla (inclui itens 2 a 7)	Articulación Doble (inclui itenes 2 al 7)	Double Articulation (include item 2 to 7)	X	
2	-	-	Item sem Reposição Individual	Iten sin Reposición Individual	Item with no Individual Replac.	X	
3	-	-	Item sem Reposição Individual	Iten sin Reposición Individual	Item with no Individual Replac.	X	
4	-	-	Item sem Reposição Individual	Iten sin Reposición Individual	Item with no Individual Replac.	X	
5	-	-	Item sem Reposição Individual	Iten sin Reposición Individual	Item with no Individual Replac.	X	
6	-	-	Item sem Reposição Individual	Iten sin Reposición Individual	Item with no Individual Replac.	X	
7	-	-	Item sem Reposição Individual	Iten sin Reposición Individual	Item with no Individual Replac.	X	
8	8013.103.162.00.9	02	Arruela	Arandela	Washer	X	
9	8013.103.186.00.8	02	Guia	Guia	Guide	X	
10	8013.103.166.00.0	02	Anel	Anillo	Ring	X	

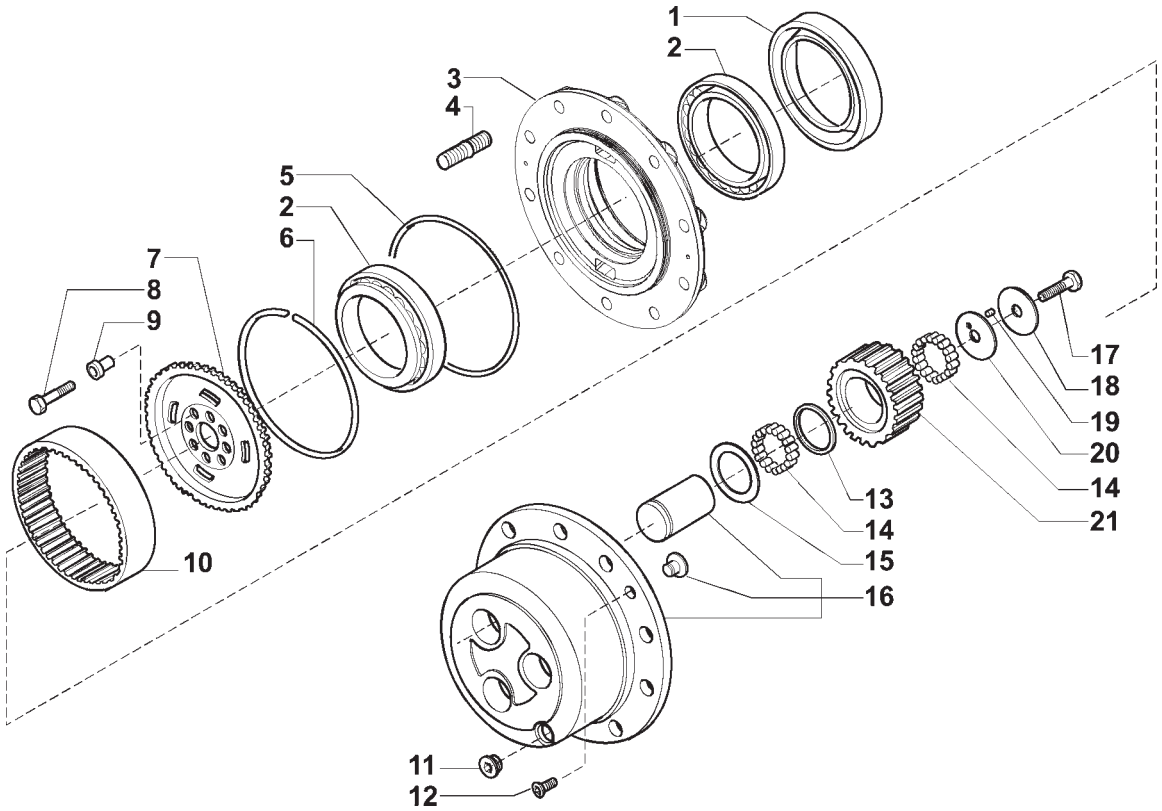

SISTEMA DO EIXO DIANTEIRO - CUBO DA RODA DIANTEIRA SISTEMA DEL EJE DELANTERO - CUBO DE LA RUEDA DELANTERA FRONT AXLE SYSTEM - FRONT WHEEL HUB							
ITEM	CÓDIGO Nº DE PIEZAS CODE	QNT. CT. QTY.	DENOMINAÇÃO / DENOMINACIÓN / DENOMINATION			BX 6.180	BX 6.150
1	8013.103.155.00.3	02	Anel de Vedação	Anillo de Vedación	Sealing Ring	X	
2	8013.103.134.00.8	04	Rolamento	Rodamiento	Bearing	X	
3	8013.103.169.00.4	02	Cubo de Roda	Cubo de Rueda	Wheel Hub	X	
4	8013.103.111.00.6	20	Prisioneiro	Espárrago	Stud	X	
5	8013.103.102.00.5	02	Anel “O”	Anillo “O”	O-Ring	X	
6	8013.103.118.00.1	02	Anel de Retenção	Anillo de Reten	Retainer Ring	X	
7	8013.103.156.00.1	02	Posicionador	Posicionador	Positioning	X	
8	8013.103.113.00.2	16	Parafuso	Tornillo	Screw	X	
9	8013.103.116.00.5	16	Bucha de Centragem	Buje de Centraje	Centralization Bushing	X	
10	8013.103.115.00.7	02	Coroa	Corona	Crown	X	
11	8012.103.069.00.8	02	Bujão	Tapón	Plug	X	
12	8012.103.070.00.6	04	Parafuso	Tornillo	Screw	X	
13	8013.103.154.00.6	06	Arruela	Arandela	Washer	X	
14	8013.103.194.00.2	12	Rolamento	Rodamiento	Bearing	X	
15	8013.103.150.00.4	06	Arruela	Arandela	Washer	X	
16	8013.103.148.00.8	02	Porta Satélite	Puerta Satélite	Satellite Support	X	
17	8013.103.117.00.3	06	Parafuso	Tornillo	Screw	X	
18	8013.103.152.00.0	06	Arruela	Arandela	Washer	X	
19	8013.103.200.00.7	06	Rolamento	Rodamiento	Bearing	X	
20	8013.103.151.00.2	06	Arruela	Arandela	Washer	X	
21	8013.103.153.00.8	06	Engrenagem	Engranaje	Gear	X	

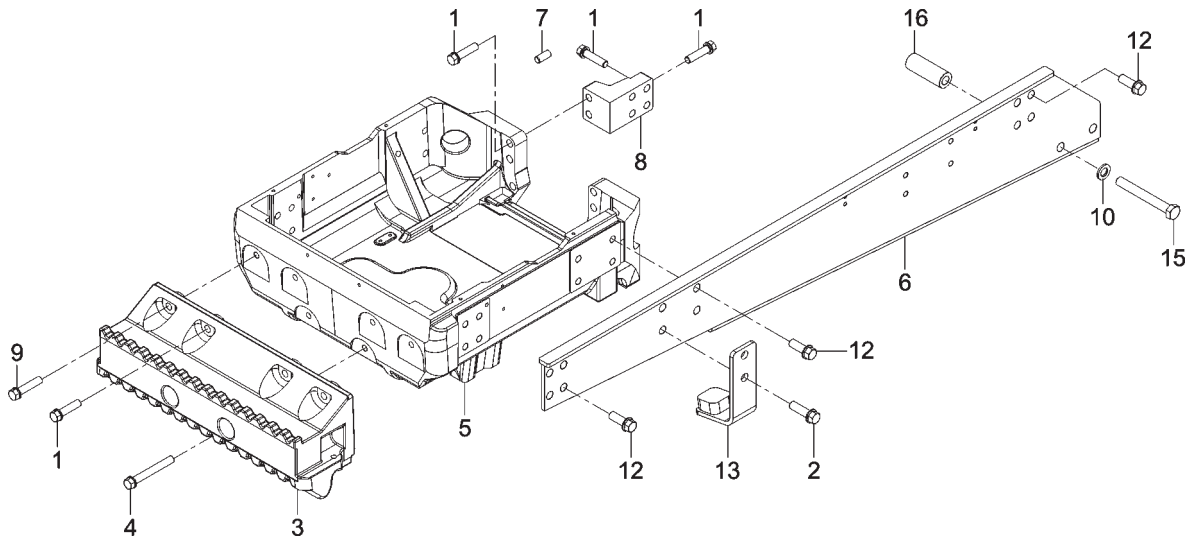

SISTEMA DA ESTRUTURA - SUPORTE DO EIXO, SUPORTE DOS CONTRAPESOS DIANTEIROS E LONGARINAS SISTEMA DE LA ESTRUCTURA - SOPORTE DEL EJE, SOPORTE DE LOS CONTRAPESOS DELANTEROS Y LARGUEROS STRUCTURE SYSTEM - AXLE SUPPORT, FRONT COUNTERWEIGTH SUPPORTS AND LONGERONS							
ITEM	CÓDIGO Nº DE PIEZAS CODE	QNT. CT. QTY.	DENOMINAÇÃO / DENOMINACIÓN / DENOMINATION			BX 6.180	BX 6.150
1	8013.109.040.00.1	20	Parafuso Sext. Flange M16 x 65	Tornillo Hex. Pletina M16 x 65	Hex. Screw. Flange M16 x 65	X	X
2	8013.109.042.00.7	20	Parafuso Sext. M18 x 50	Tornillo Hex. M18 x 50	Hex. Screw. M18 x 50		X
2	8013.109.043.00.5	04	Parafuso Sext. Flange M18 x 60	Tornillo Hex. Pletina M18 x 60	Hex. Screw. Flange M18 x 60	X	
3	8009.109.004.00.5	01	Suporte dos Contrapesos Dianteiros	Soporte de Contrapesos Delanteros	Front Counterweight Supports		X
3	8013.109.039.00.3	01	Suporte dos Contrapesos Dianteiros	Soporte de Contrapesos Delanteros	Front Counterweight Supports	X	X
			(A)	(A)	(A)		
4	4101.046.036.05.1	02	Parafuso M16 x 150	Tornillo M16 x 150	Screw M16 x 150	X	X
5	8013.109.038.00.5	01	Suporte do Eixo Dianteiro	Soporte del Eje Delantero	Front Axle Support	X	X
6	8013.109.048.00.4	01	Longarina Direita	Larguero Derecha	Right Longeron	X	X
6	8013.109.049.00.2	01	Longarina Esquerda	Larguero Izquierda	Left Longeron	X	X
7	4004.010.090.00.7	02	Pino Cilíndrico	Perno Cilíndrico	Cylindrical Pin	X	X
8	8009.109.021.00.9	02	Massa para Fixação do Berço	Masa para Fijación de la Cuna	Cradle Fastening Gum	X	X
9	4101.048.083.05.1	04	Parafuso Sext. M16 x 80	Tornillo Hex. M16 x 80	Hex. Screw. M16 x 80	X	X
9	8013.109.041.00.9	04	Parafuso Sext. Flange M16 x 80	Tornillo Hex. Pletina M16 x 80	Hex. Screw. Flange M16 x 80	X	X
10	8013.109.044.00.3	04	Arruela A20	Arandela A20	Collar A20	X	X
12	8013.109.042.00.7	20	Parafuso Sext. M18 x 50	Tornillo Hex. M18 x 50	Hex. Screw. M18 x 50	X	X
13	8013.103.094.00.4	02	Batente do Eixo	Batiente del Eje	Axle Stop	X	
15	4101.046.088.02.9	04	Parafuso M20 x 160	Tornillo M20 x 160	Screw M20 x 160	X	X
16	8013.109.050.00.0	04	Espaçador	Espaciador	Spacer	X	X

NOTA (A): Utilizado no BX 6.150 a partir de 17/08/2007.
NOTA (A): Usado en BX 6.150 la partir de 17/08/2007.
NOTE (A): Used in BX 6.150 on 17/08/2007.

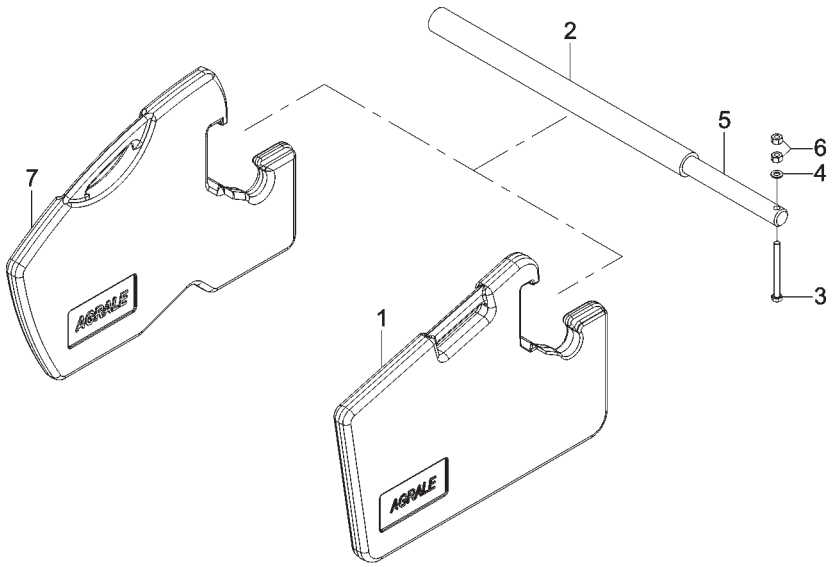

SISTEMA DA ESTRUTURA - CONTRAPESOS DIANTEIROS E BARRA DE FIXAÇÃO SISTEMA DE LA ESTRUCTURA - CONTRAPESOS DELANTEROS Y BARRA DE FIJACIÓN STRUCTURE SYSTEM - FRONT COUNTERWEIGTH AND ATTACH BAR						BX 6.180	BX 6.150
ITEM	CÓDIGO Nº DE PIEZAS CODE	QNT. CT. QTY.	DENOMINAÇÃO / DENOMINACIÓN / DENOMINATION				
1	8009.109.005.00.2	10	Contrapeso Dianteiro	Contrapeso Delantero	Front Counterweight		X
2	8009.109.009.00.4	01	Revestimento Protetor	Revestimiento Protector	Coating	X	X
3	4101.045.068.05.5	02	Parafuso Sext. M10 x 110	Tornillo Hex. M10 x 110	Hex. Bolt M10 x 110	X	X
4	4103.011.015.01.1	02	Arruela Lisa A10	Arandela Lisa A10	Flat Washer A10	X	X
5	8009.109.008.00.6	01	Barra de Fixação	Barra de Fijación	Attach Bar	X	X
6	4102.011.011.05.3	04	Porca Sext. M10	Tuerca Hex. M10	Hex. Nut M10	X	X
7	8013.109.037.00.7	13	Contrapeso Dianteiro	Contrapeso Delantero	Front Counterweight	X	

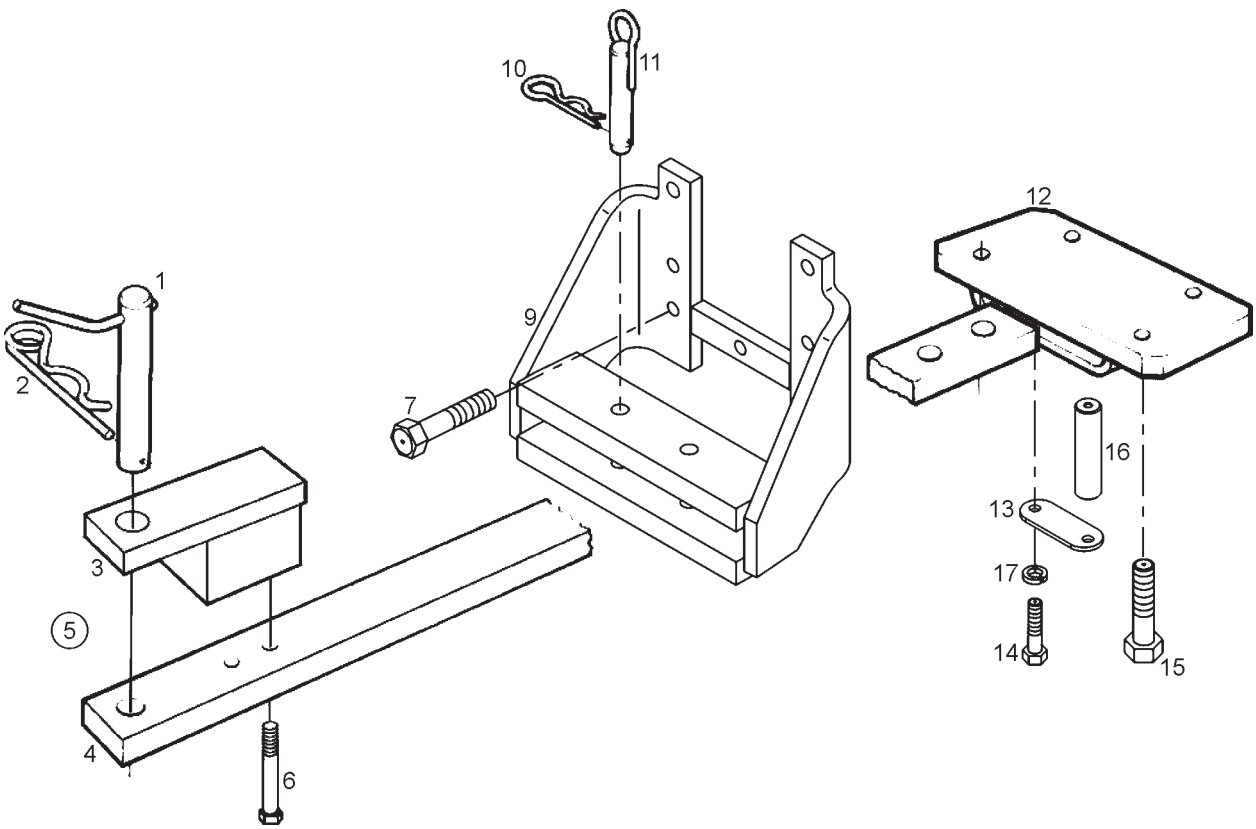

	ITEM	CÓDIGO Nº DE PIEZAS CODE	QNT. CT. QTY.	DENOMINAÇÃO / DENOMINACIÓN / DENOMINATION			BX 6.180	BX 6.150
				SISTEMA DA ESTRUTURA - BARRA DE TRAÇÃO SISTEMA DE LA ESTRUCTURA - BARRA DE TIRO STRUCTURE SYSTEM - DRAWBAR				
	1	8009.108.658.00.9	01	Conj. Pino de Engate	Conj. Perno de Enganche	Hitch Pin Set	X	X
	2	8009.108.186.00.1	01	Pino de Segurança	Perno de Seguridad	Safety Pin	X	X
	3	8009.108.653.00.0	01	Reforço da Barra de Tração	Refuerzo de la Barra de Tiro	Drawbar Reinforcement	X	X
M	4	8013.108.307.00.5	01	Barra de Tração	Barra de Tiro	Drawbar	X	X
	5	8013.108.015.00.4	01	Conj. Barra de Tração (inclui itens	Conj. Barra de Tiro (inclui itenes	Drawbar Set (include items 3 to	X	X
				3 a 6)	3 al 6)	6)		
	6	4101.049.055.05.8	02	Parafuso Sext. M20 x 70	Tornillo Hex. M20 x 70	Hex. Bolt M20 x 70	X	X
	7	8013.108.455.00.2	08	Parafuso Sext. Flange M16 x 85	Tornillo Hex. Pletina M16 x 85	Hex. Screw. Flange M16 x 85	X	X
	9	8013.108.017.00.0	01	Conj. Guia Barra de Tração	Conj. Guía Barra de Tiro	Drawbar Guide Set	X	X
	10	8002.108.051.00.2	02	Grampo de Fixação	Ganchos de Fijación	Fastening Clip	X	X
	11	8009.108.660.00.5	02	Conj. Pino de Posição	Conj. Perno de Posición	Stop Pin Set	X	X
	12	8009.108.650.00.6	01	Suporte Barra de Tração	Soporte Barra de Tiro	Drawbar Support	X	X
	13	8009.108.656.00.3	01	Fixador do Pino	Fijador del Perno	Pin Fastening	X	X
	14	4101.048.005.05.4	02	Parafuso Sext. M10 x 20	Tornillo Hex. M10 x 20	Hex. Bolt M10 x 20	X	X
M	15	8013.108.456.00.0	04	Parafuso Sext. Flange M16 x 40	Tornillo Hex. Pletina M16 x 40	Hex. Screw. Flange M16 x 40	X	X
M	16	8009.108.657.00.1	01	Pino Trava	Perno Traba	Lock-pin	X	X
	17	4103.012.010.01.1	02	Arruela de Pressão A10	Arandela de Presión A10	Spring Washer A10	X	X

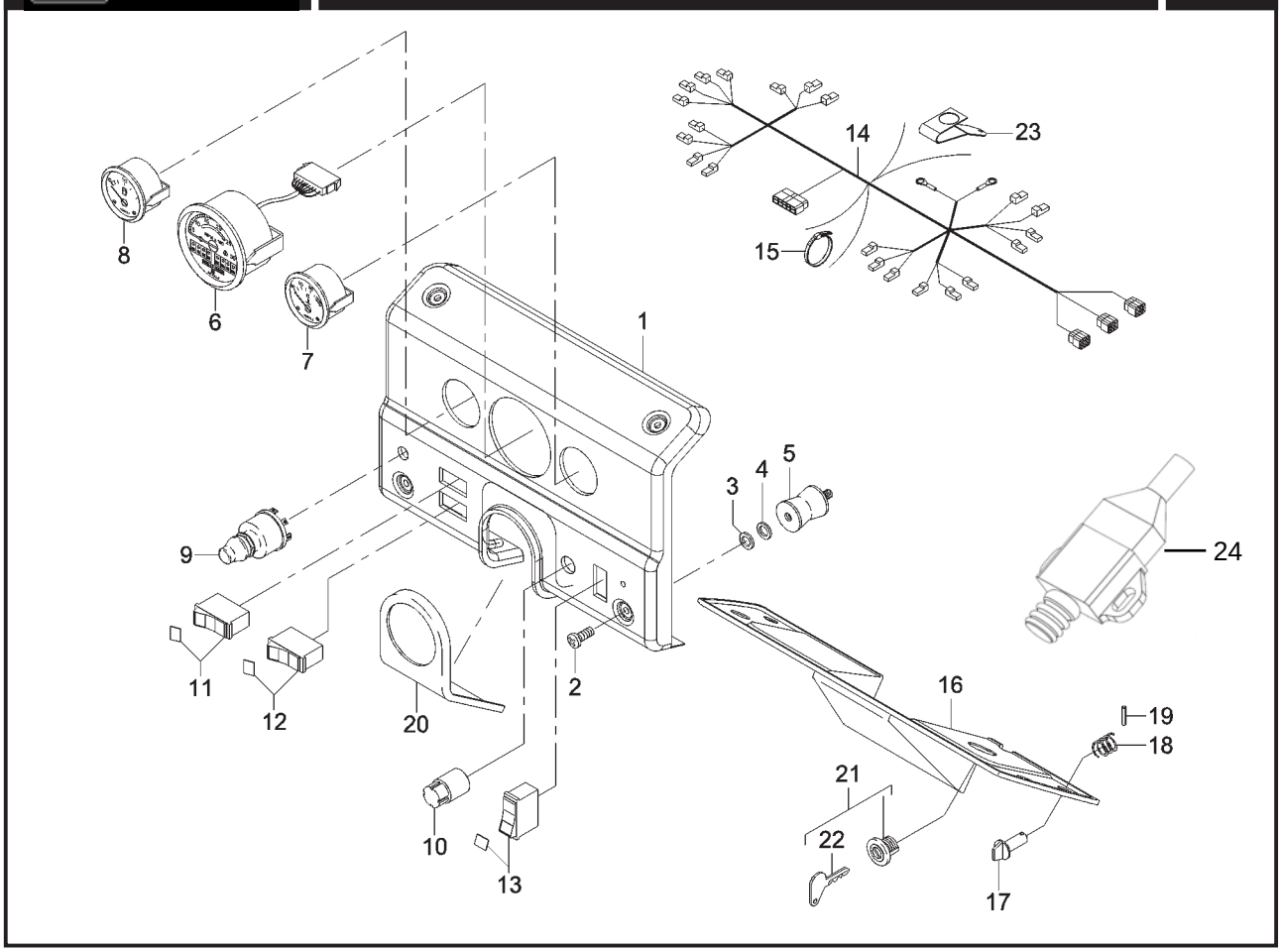

	ITEM	CÓDIGO Nº DE PIEZAS CODE	QNT. CT. QTY.	DENOMINAÇÃO / DENOMINACIÓN / DENOMINATION			BX 6.180	BX 6.150
				SISTEMA ELÉTRICO - PAINEL DE INSTRUMENTOS SISTEMA ELÉCTRICO - TABLERO DE INSTRUMENTOS ELECTRICAL SYSTEM - DASH PANEL				
	1	8013.107.249.00.0	01	Painel de Instrumentos	Tablero de Instrumentos	Dash Panel	X	X
	2	4101.080.027.07.3	04	Parafuso Philips M6 x 16	Tornillo Philips M6 x 16	Philips Screw M6 x 16	X	X
	3	4103.024.008.04.5	04	Arruela Lisa 6,4	Arandela Lisa 6,4	Flat Washer 6,4	X	X
	4	8012.107.717.00.8	04	Arruela	Arandela	Washer	X	X
	5	8012.107.716.00.0	04	Coxim do Painel	Cojín del Tablero	Panel Pad	X	X
M	6	8013.111.053.00.0	01	Tacômetro com Horímetro	Tacômetro con Horímetro	Tachometer with Hourmeter	X	X
	7	8012.111.365.00.0	01	Indicador de Temperatura	Indicador de Temperatura	Temperature Indicator	X	X
	8	8012.111.332.00.0	01	Indicador de Combustível	Indicador de Combustible	Fuel Indicator	X	X
	9	8002.111.123.00.4	01	Interruptor da Buzina	Interruptor de la Bocina	Horn Switch	X	X
	10	8013.111.060.00.5	01	Chave Seletora de Luz	Llave Selectora de Luz	Light Selector Switch	X	X
	11	8002.111.566.00.4	01	Conj. Chave Pisca-pisca	Conj. Llave Intermitente	Intermittent Switch Set	X	X
	12	8002.111.562.00.3	01	Chave Pisca Alerta	Llave Alerta	Alert Switch	X	X
	13	8013.111.061.00.3	01	Interruptor da TDP	Interruptor de la TDP	PTO Horn	X	X
M	14	8013.111.070.00.4	01	Cabo de Ligação do Painel	Cable de Conexión del Tablero	Panel Connecting Cable	X	X
	15	5061.006.105.00.8	CN	Abraçadeira	Abrazadera	Clamp	X	X
M	16	8013.107.206.00.0	01	Fechamento Inferior do Painel	Cierre Inferior del Tablero	Panel Lower Closing	X	X
	17	8013.107.029.00.6	02	Pino Trava Menor	Perno Traba Menor	Little Lock-pin	X	X
	18	8012.107.081.00.9	02	Mola	Resorte	Spring	X	X
	19	4006.010.021.00.7	02	Bucha Elástica	Buje Elástica	Spring Bushing	X	X
M	20	8013.107.205.00.2	01	Tampa do Painel	Tapa del Tablero	Panel Cover	X	X
	21	8005.111.529.00.5	01	Conj. Chave de Ignição (inclui	Conj. Llave de Contacto (inclui	Ignition Key Set (include item	X	X
				item 22)	item 22)	22)		
	22	8005.111.533.00.7	01	Chave	Llave	Switch	X	X
	23	6001.011.036.00.3	CN	Fixador do Chicote	Fijador del Chicote	Rope Fixer	X	X
	24	8002.111.623.00.3	01	Interuptor	Interuptor	Interuptor	X	X

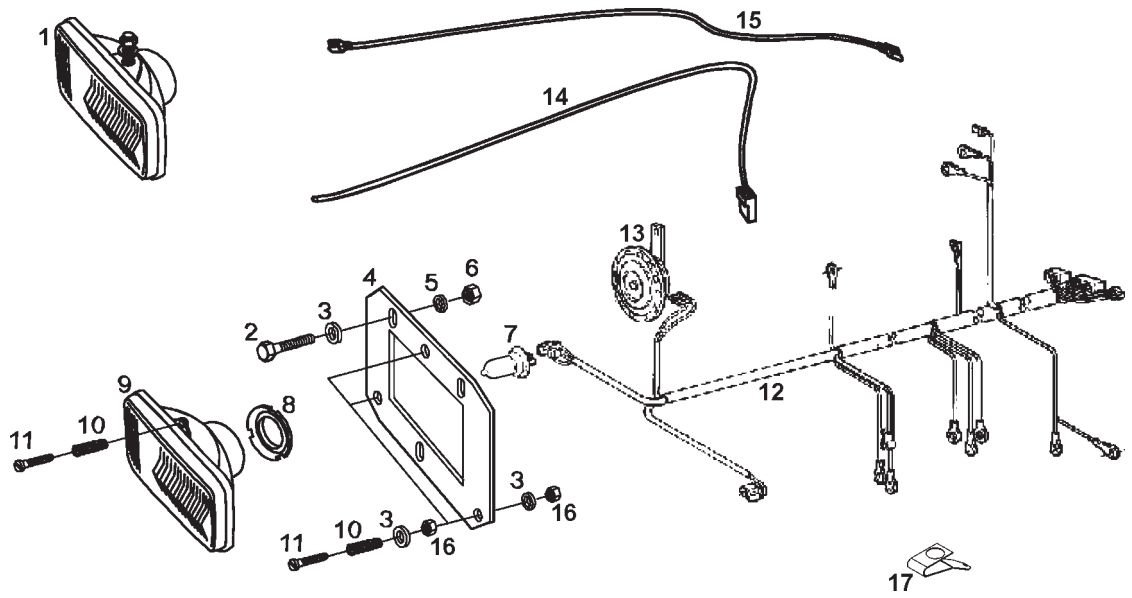

SISTEMA ELÉTRICO - CABO DE LIGAÇÃO PRINCIPAL, FARÓIS DIANTEIROS E BUZINA SISTEMA ELÉCTRICO - CABE DE CONEXIÓN PRINCIPAL, FAROS DELANTEROS Y BOCINA ELECTRICAL SYSTEM - MAIN CONNECTING CABLE, FRONT HEADLIGHTS AND HORN							
ITEM	CÓDIGO Nº DE PIEZAS CODE	QNT. CT. QTY.	DENOMINAÇÃO / DENOMINACIÓN / DENOMINATION			BX 6.180	BX 6.150
1	8009.111.091.00.8	02	Farol de Serviço	Faro de Trabajo	Work Light	X	X
2	4101.047.068.05.3	06	Parafuso Sext. M6 x 20	Tornillo Hex. M6 x 20	Hex. ScrewM6 x 20	X	X
3	4103.011.011.01.0	12	Arruela Lisa A6,4	Arandela Lisa A6,4	Flat Washer A6,4	X	X
4	8013.107.012.00.2	01	Suporte de Fixação do Farol	Soporte de Fijación del Faro	Headlight Fastening Support	X	X
5	4103.012.007.01.7	06	Arruela de Pressão A6	Arandela de Presión A6	Spring Washer A6	X	X
6	4102.023.003.05.8	06	Porca Sext. M6	Tuerca Hex. M6	Hex. Nut M6	X	X
7	6005.011.062.00.0	01	Lâmpada 12V - 60/55W	Lámpara 12V - 60/55W	Lamp 12V - 60/55W	X	X
8	8013.111.021.00.7	01	Suporte da Lâmpada	Soporte da Lámpara	Lamp Support	X	X
9	8013.111.018.00.3	01	Conj. Farol Dianteiro	Conj. Faro Delantero	Front Headlight Set	X	X
10	8009.107.313.00.2	03	Mola Regulagem do Farol	Resorte Regulación del Faro	Light Adjusting Spring	X	X
11	4101.054.056.07.4	03	Parafuso com Fenda	Tornillo con Ranura	Slotted Screw	X	X
12	8013.111.057.00.1	01	Cabo de Ligação Dianteiro	Cable de Conexión Delantero	Front Connecting Cable		X
12	8013.111.078.00.7	01	Cabo de Ligação Dianteiro	Cable de Conexión Delantero	Front Connecting Cable	X	
13	8005.111.503.00.0	01	Conj. Buzina	Conj. Bocina	Horn Set	X	X
14	8013.111.007.00.6	01	Cabo de Ligação	Cable de Conexión	Connecting Cable	X	X
15	8013.111.008.00.4	01	Cabo de Ligação	Cable de Conexión	Connecting Cable	X	X
16	4102.011.003.05.0	12	Porca Sext. M5	Tuerca Hex. M5	Hex. Nut M5	X	X
17	6001.011.036.00.3	CN	Fixador do Chicote	Fijador del Chicote	Rope Fixer	X	X

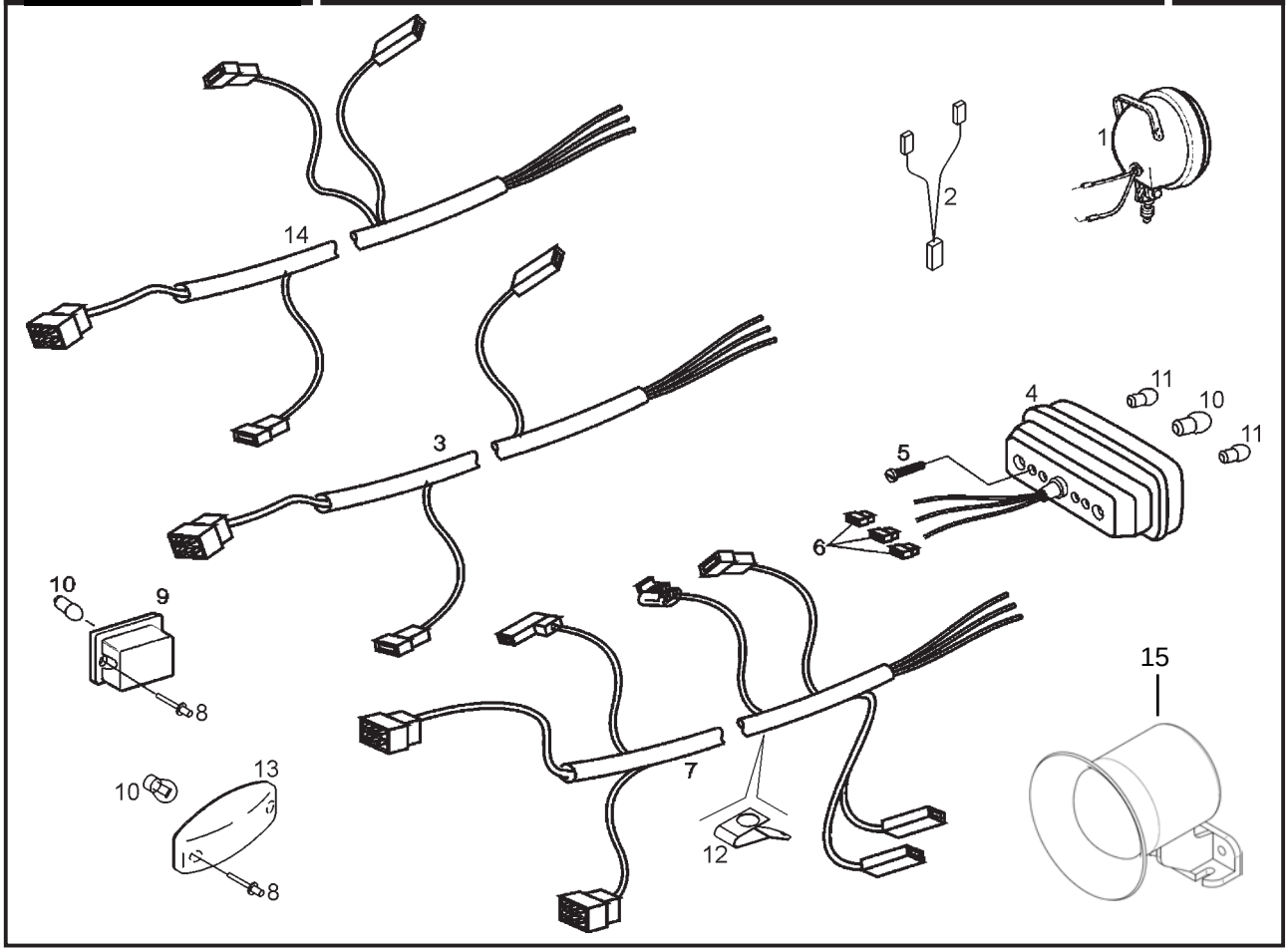

	ITEM	CÓDIGO Nº DE PIEZAS CODE	QNT. CT. QTY.	DENOMINAÇÃO / DENOMINACIÓN / DENOMINATION			BX 6.180	BX 6.150
				SISTEMA ELÉTRICO - CABO DE LIGAÇÃO DAS LANTERNAS TRASEIRAS, LANTERNAS TRASEIRAS E FAROL DA RÉ SISTEMA ELÉCTRICO - CABE DE CONEXIÓN DE LAS LUCES TRASERAS, LUCES DE ATRÁS Y FARO MARCHA ATRÁS ELECTRICAL SYSTEM - TAIL LIGHT CONNECTING CABLE,TAIL LIGHTS AND REVERSE LIGHT				
	1	8009.111.010.00.8	01	Farol Traseiro	Faro Trasero	Rear Light	X	X
M	2	8013.111.058.00.9	01	Cabo de Ligação Traseiro Auxiliar	Cable de Conexión Trasero Auxiliar	Auxiliary Rear Connecting Cable	X	X
BT	3	8013.111.050.00.6	01	Cabo de Ligação Traseiro Direito	Cable de Conexión Trasero Derecho	Right Rear Connecting Cable		X
	4	8012.111.283.00.5	02	Conj. Lanterna Traseira (inclui	Conj. luz trasera (inclui itenes 10	Taillight Set (include items 10	X	X
				itens 10 e 11)	y 11)	and 11)		
	5	4101.012.054.04.7	04	Parafuso Fenda	Tornillo Fenda	Groove Screw	X	X
	6	8002.111.026.00.9	08	Conector	Conector	Connector	X	X
BT	7	8013.111.049.00.8	01	Cabo de Ligação Traseiro Esquerdo	Cable de Conexión Trasero Izquierdo	Left Rear Connecting Cable		X
M	7	8013.111.079.00.5	01	Cabo de Ligação Traseiro Esquerdo	Cable de Conexión Trasero Izquierdo	Left Rear Connecting Cable **(A)**	X	
				(A)	**(A)**			
	8	4011.010.017.00.5	04	Rebite	Remache	Rivet	X	X
BT	9	8013.111.019.00.1	02	Sinaleira Lateral	Luz Lateral	Side Light		X
	10	8008.111.065.00.4	03	Lâmpada 12V - 5W	Lámpara 12V - 5W	Lamp 12V - 5W	X	X
	11	8002.111.118.00.4	02	Lâmpada 12V - 21W	Lámpara 12V - 21W	Lamp 12V - 21W	X	X
	12	6001.011.036.00.3	CN	Fixador do Chicote	Fijador del Chicote	Rope Fixer	X	X
M	13	6009.011.013.00.5	02	Sinaleira Lateral **(A)**	Luz Lateral **(A)**	Side Light **(A)**	X	
M	14	8013.111.080.00.3	01	Cabo de Ligação Traseiro Direito	Cable de Conexión Trasero Derecho	Right Rear Connecting Cable **(A)**	X	
				(A)	**(A)**			
	15	8013.111.104.00.1	01	Sirene 12V	Zumbador 12V	Buzzer 12V	X	X

NOTA(A): Utilizado no BX 6.150 a partir de 13/07/2007.
NOTA(A): Usado en BX 6.150 la partir de 13/07/2007.
NOTE (A): Used in BX 6.150 on 13/07/2007.

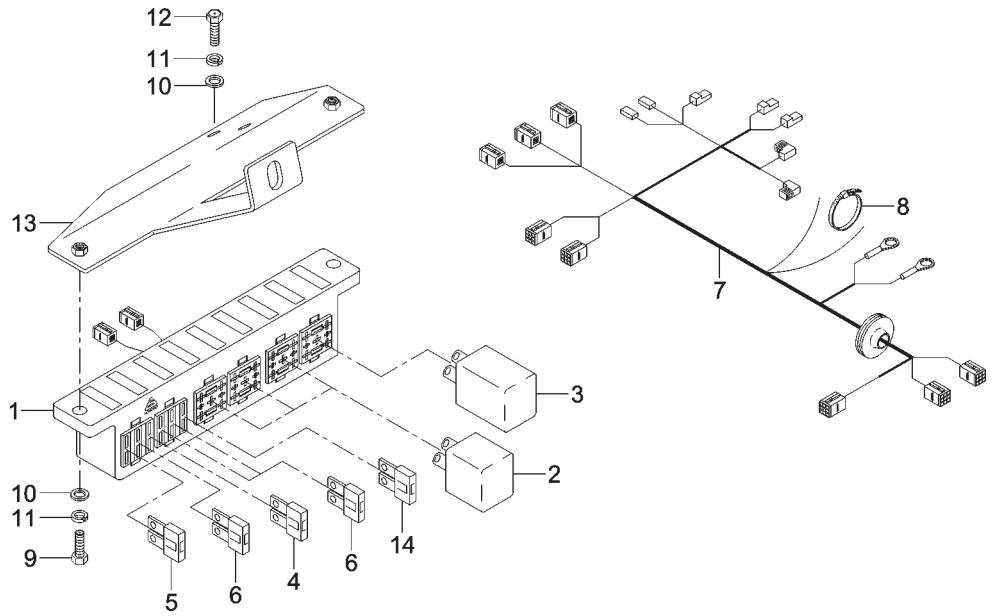

SISTEMA ELÉTRICO - CENTRAL ELÉTRICA SISTEMA ELÉCTRICO - CENTRAL ELÉCTRICA ELECTRICAL SYSTEM - ELECTRICAL CENTRAL						BX 6.180	BX 6.150
ITEM	CÓDIGO Nº DE PIEZAS CODE	QNT. CT. QTY.	DENOMINAÇÃO / DENOMINACIÓN / DENOMINATION				
1	8013.111.073.00.8	01	Central Elétrica	Central Eléctrica	Electrical Central	X	X
2	6005.011.064.00.6	03	Relé Auxiliar	Relé Auxiliar	Auxiliary Relay	X	X
3	8002.111.129.00.1	01	Relé do Pisca-pisca	Relé del Intermitente	Intermittent Relay	X	X
4	6011.011.009.00.9	01	Fusível 5A	Fusible 5A	Fuse 5A	X	X
5	6009.011.522.00.5	01	Fusível 10A	Fusible 10A	Fuse 10A	X	X
6	6007.011.025.00.3	03	Fusível 15A	Fusible 15A	Fuse 15A	X	X
7	8013.111.077.00.9	01	Cabo de Ligação Principal	Cable de Conexión Principal	Principal Connecting Cable	X	X
8	5061.006.105.00.8	02	Abraçadeira	Abrazadera	Clamp	X	X
9	4101.047.068.05.3	02	Parafuso Sext. M6 x 20	Tornillo Hex. M6 x 20	Hex. Bolt M6 x 20	X	X
10	4103.011.011.01.0	04	Arruela Lisa A6,5	Arandela Lisa A6,5	Flat Washer A6,5	X	X
11	4103.012.007.01.7	04	Arruela de Pressão A6	Arandela de Presión A6	Spring Washer A6	X	X
12	4101.047.066.05.7	06	Parafuso Sext. M6 x 16	Tornillo Hex. M6 x 16	Hex. Bolt M6 x 16	X	X
13	8013.111.075.00.3	01	Conj. Suporte Central Elétrica	Conj. Soporte Central Eléctrica	Electrical Central Bracket Set	X	X
14	6007.011.026.00.1	01	Fusível 25A	Fusible 25A	Fuse 25A	X	X

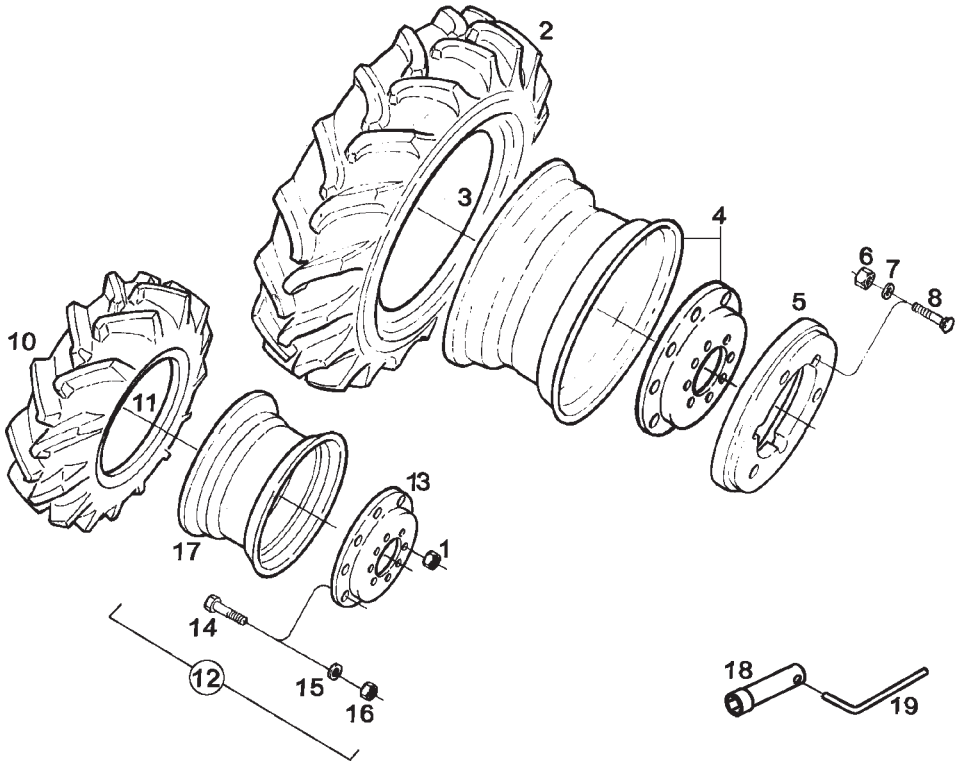

SISTEMA DO RODADO - RODADO TRASEIRO E DIANTEIRO SISTEMA DEL RODADO - RODADO TRASERO Y DELANTERO WHEEL SYSTEM - REAR AND FRONT WHEELS							
ITEM	CÓDIGO Nº DE PIEZAS CODE	QNT. CT. QTY.	DENOMINAÇÃO / DENOMINACIÓN / DENOMINATION			BX 6.180	BX 6.150
1	4102.017.013.06.1	16	Porca AM20 x 1,5	Tuerca AM20 x 1,5	Nut AM20 x 1,5		X
1	8013.103.189.00.2	20	Porca da Roda	Tuerca de la Rueda	Wheel Nut	X	
2	8009.110.088.00.5	01	Pneu 23.1 - 30 R1	Neumático 23.1 - 30 R1	Tire 23.1 - 30 R1		X
2	8009.110.076.00.0	01	Pneu 18.4 - 38 R1	Neumático 18.4 - 38 R1	Tire 18.4 - 38 R1		X
2	8009.110.089.00.3	01	Pneu 23.1 - 30 R2	Neumático 23.1 - 30 R2	Tire 23.1 - 30 R2	X	X
2	8013.110.038.00.2	02	Pneu 24.5 - 32	Neumático 24.5 - 32	Tire 24.5 - 32	X	
2	8013.110.042.00.4	02	Pneu 20.8 - 38 R1	Neumático 20.8 - 38 R1	Tire 20.8 - 38 R1	X	
3	8009.110.087.00.7	01	Câmara de Ar 23.1 - 30 TR 218A	Cámara de Aire 23.1 - 30 TR 218A	Air Chamber 23.1 - 30 TR 218A		X
3	8009.110.077.00.8	01	Câmara de Ar 18.4 - 38 TR 218A	Cámara de Aire 18.4 - 38 TR 218A	Air Chamber 18.4 - 38 TR 218A		X
3	8009.110.087.00.7	01	Câmara de Ar 23.1 - 30 TR 218A	Cámara de Aire 23.1 - 30 TR 218A	Air Chamber 23.1 - 30 TR 218A	X	X
3	8013.110.039.00.0	02	Câmara de Ar 24,5 - 32	Cámara de Aire 24,5 - 32	Air Chamber 24,5 - 32	X	
3	8013.110.043.00.2	02	Câmara de Ar 20,8 - 38	Cámara de Aire 20,8 - 38	Air Chamber 20,8 - 38	X	
4	8009.110.039.00.8	02	Roda DW 20 x 30”	Rueda DW 20 x 30”	Wheel DW 20 x 30”	X	X
4	8009.110.035.00.6	04	Roda W 16L x 38”	Rueda W 16L x 38”	Wheel W 16L x 38”		X
4	8013.110.032.00.5	02	Roda 32 DW 21A	Rueda 32 DW 21A	Wheel 32 DW 21A	X	
4	8013.110.058.00.0	02	Roda 18 x 38	Rueda 18 x 38	Wheel 18 x 38	X	
5	8013.110.009.00.3	CN	Contrapeso Traseiro	Contrapeso Trasero	Rear Counterweight	X	X
6	4102.011.025.06.1	CN	Porca Sext. M20	Tuerca Hex. M20	Hex. Nut M20		X
7	4103.011.022.01.7	CN	Arruela Lisa A21	Arandela Lisa A21	Flat Washer A21	X	X
8	4101.061.087.05.4	18	Parafuso Francês M20x170	Tornillo Francés M20x170	French Bolt M20x170	X	X
10	8009.110.070.00.3	01	Pneu 14.9 - 28 R1	Neumático 14.9 - 28 R1	Tire 14.9 - 28 R1		X
10	8009.110.090.00.1	01	Pneu 14.9 - 28 R2	Neumático 14.9 - 28 R2	Tire 14.9 - 28 R2	X	
10	8013.110.036.00.6	02	Pneu 18.4 - 26	Neumático 18.4 - 26	Tire 18.4 - 26	X	
10	8007.110.018.00.6	02	Pneu 16.9 - 30 R1	Neumático 16.9 - 30 R1	Tire 16.9 - 30 R1	X	
11	8009.110.071.00.1	01	Câmara de Ar 14.9 - 28	Cámara de Aire 14.9 - 28	Air Chamber 14.9 - 28	X	X
11	8013.110.037.00.4	02	Câmara de Ar	Cámara de Aire	Air Chamber	X	
11	8007.110.019.00.4	02	Câmara de Ar 16.9 - 30	Cámara de Aire 16.9 - 30	Air Chamber 16.9 - 30	X	
12	8009.110.031.00.5	02	Conj. Roda Dianteira W 12 x 28”	Conj. Rueda Delantera W 12x28”	Front Wheel Set W 12 x 28”	X	X
			(inclui itens 13 ao 17)	(inclui itenes 13 al 17)	(include items 13 to 17)		

M

SISTEMA DO RODADO - RODADO TRASEIRO E DIANTEIRO
SISTEMA DEL RODADO - RODADO TRASERO Y DELANTERO
WHEEL SYSTEM - REAR AND FRONT WHEELS

ITEM	CÓDIGO Nº DE PIEZAS CODE	QNT. CT. QTY.	DENOMINAÇÃO / DENOMINACIÓN / DENOMINATION			BX 6.180	BX 6.150
12	8013.110.033.00.3	02	Conj. Roda Dianteira 26xDW16A	Conj. Rueda Delantera 26xDW16A	Front Wheel Set 26xDW16A	X	
			(inclui itens 11 ao 17)	(inclui itenes 11 al 17)	(include items 11 to 17)		
12	8013.110.061.00.4	02	Conj. Roda W 12 x 28”	Conj. Rueda W 12x28”	Wheel Set W 12 x 28”	X	
12	8013.110.063.00.0	02	Conj. Roda 30xDW14	Conj. Rueda 30xDW14	Wheel Set 30xDW14	X	X
13	8009.110.111.00.5	01	Disco	Disco	Disc		X
13	8013.110.035.00.8	02	Disco	Disco	Disc	X	
14	8009.110.114.00.9	08	Parafuso Sext.	Tornillo Hex.	Hex. Screw		X
14	8013.110.052.00.3	08	Parafuso	Tornillo	Screw	X	
15	8009.110.115.00.6	08	Arruela Lisa	Arandela Lisa	Flat Washer		X
15	8013.110.053.00.1	08	Arruela	Arandela	Washer	X	
16	4102.018.029.04.1	08	Porca Sext. 5/8”	Tuerca Hex. 5/8”	Hex. Nut 5/8”		X
16	8013.110.054.00.9	08	Porca	Tuerca	Nut	X	
17	8009.110.103.00.2	01	Aro	Aro	Rim		X
17	8013.110.034.00.1	02	Aro 26xDW16A	Aro 26xDW16A	Rim 26xDW16A	X	
18	8009.113.009.00.8	01	Chave de Roda 27 x 30	Llave de Rueda 27 x 30	Wheel wrench - 27 x 30	X	X
19	8012.113.006.00.8	01	Alavanca	Palanca	Lever	X	X

NOTA: Sempre utilize pneus correspondentes na dianteira e traseira.
Siempre use neumáticos correspondientes en la delantera y trasera.
Use for ever tires correspondents in the front and rear side.

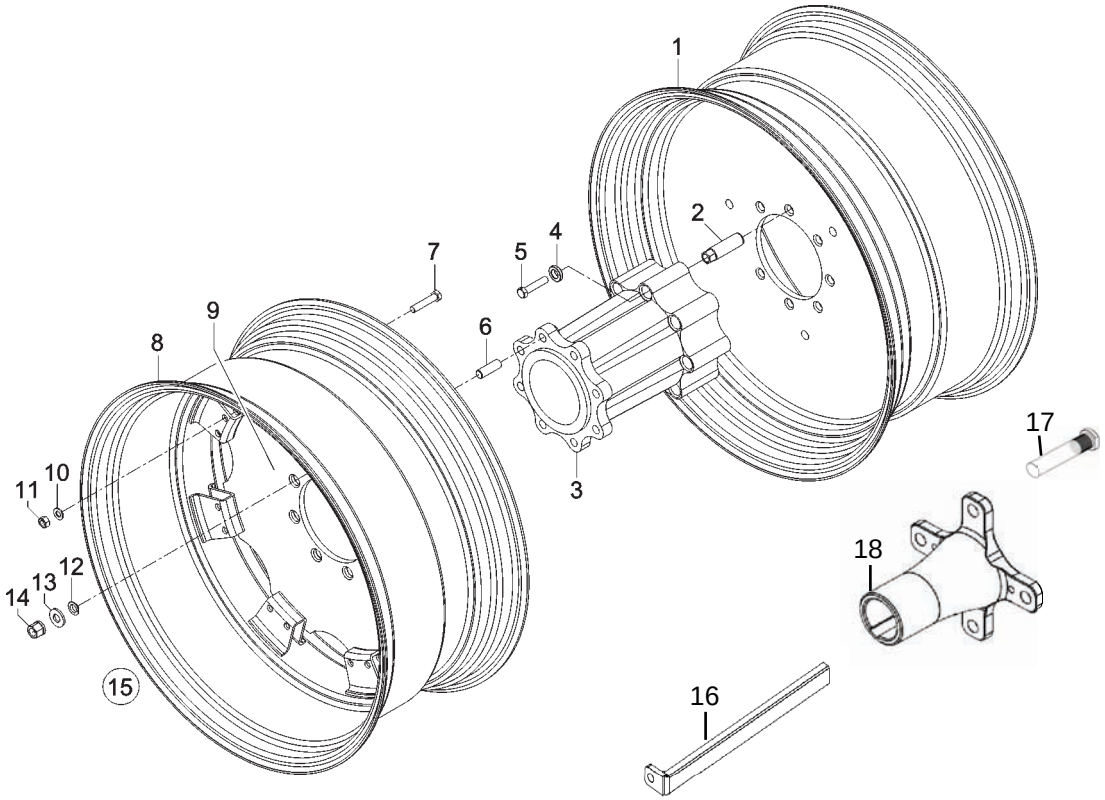

ITEM	CÓDIGO Nº DE PIEZAS CODE	QNT. CT. QTY.	DENOMINAÇÃO / DENOMINACIÓN / DENOMINATION			BX 6.180	BX 6.150
			SISTEMA DO RODADO - RODADO DUPLO SISTEMA DEL RODADO - RODADO DOBLE WHEEL SYSTEM - DOUBLE WHEELS				
1	8013.110.058.00.0	02	Roda 18 x 38”	Rueda 18 x 38”	Wheel 18 x 38”	X	
1	8013.110.011.00.9	02	Roda 16 x 38”	Rueda 16 x 38”	Wheel 16 x 38”		X
2	8013.110.012.00.7	16	Tucho	Botadores	Tappets	X	X
3	8013.110.013.00.5	02	Cubo	Cubo	Cube	X	X
4	8013.110.014.00.3	16	Arruela	Arandela	Collar	X	X
5	8013.110.059.00.8	16	Parafuso	Tornillo	Screw	X	X
6	8013.110.016.00.8	16	Prisioneiro	Espárrago	Stud	X	X
7	8013.110.017.00.6	32	Parafuso	Tornillo	Screw	X	X
8	8013.110.067.00.1	02	Aro da Roda 18 x 38”	Aro de la Rueda 18 x 38”	Wheel Rim 18 x 38”	X	
8	8013.110.019.00.2	02	Aro da Roda 16 x 38”	Aro de la Rueda 16 x 38”	Wheel Rim 16 x 38”		X
9	8013.110.056.00.4	02	Disco Reto	Disco Recto	Straight Disc	X	
9	8013.110.018.00.4	02	Disco Reto	Disco Recto	Straight Disc		X
10	8013.110.020.00.0	32	Arruela	Arandela	Collar	X	X
11	8013.110.021.00.8	32	Porca	Tuerca	Nut	X	X
12	8013.110.022.00.6	16	Arruela Cônica	Arandela Conica	Conic Collar	X	X
13	8013.110.023.00.4	16	Arruela Lisa	Arandela Lisa	Flat Collar	X	X
14	8013.110.024.00.2	16	Porca	Tuerca	Nut	X	X
15	8013.110.055.00.6	02	Roda Externa (inclui itens 7 ao	Rueda Externa (inclui itenes 7 al	External Wheel (include items	X	
			11)	11)	7 to 11)		
15	8013.110.026.00.7	02	Roda Externa (inclui itens 7 ao	Rueda Externa (inclui itenes 7 al	External Wheel (include items		X
			11)	11)	7 to 11)		
16	8013.110.082.00.0	02	Chaveta com orelha	Chaveta com el oido	Keyway with ear	X	X
17	8013.110.080.00.4	08	Parafuso recartilhado M22 X1,5 X4"	Tornillo moleteado	Knurled screw	X	X
18	8013.110.079.00.6	02	luva de apoio	apoyo a la manga	Supporting Glove	X	X

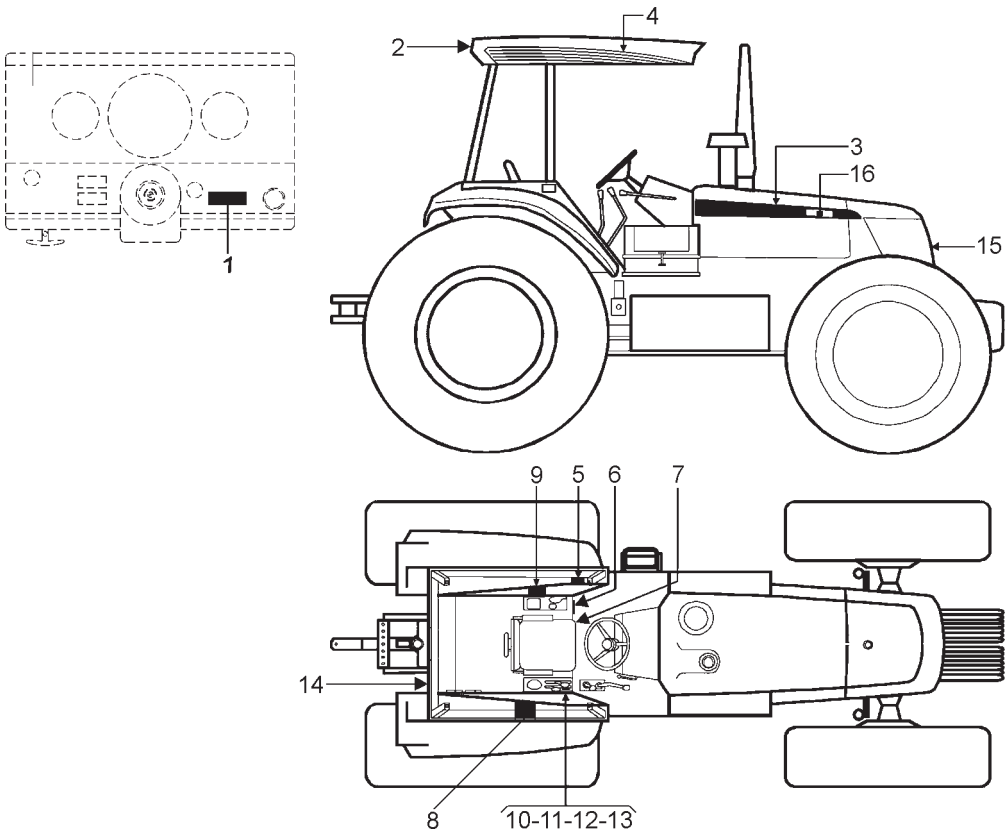

ITEM	CÓDIGO Nº DE PIEZAS CODE	QNT. CT. QTY.	DENOMINAÇÃO / DENOMINACIÓN / DENOMINATION			BX 6.180	BX 6.150
			SISTEMA DE GRAFISMO - ADESIVOS SISTEMA DE GRAFISMO - ADHESIVOS GRAPHIC SYSTEM - DECALS				
1	8009.112.023.00.0	01	Adesivo Orientativo	Adhesivo de Orientación	Guidance Decal	X	X
2	8005.112.509.00.6	01	Adesivo Agrale	Adhesivo Agrale	Agrale Decal	X	X
3	8013.112.018.00.2	01	Adesivo Lateral Direito	Adhesivo Lateral Derecha	Right-hand Side Decal		X
3	8013.112.019.00.0	01	Adesivo Lateral Esquerdo	Adhesivo Lateral Izquierda	Left-hand Side Deca		X
3	8013.112.044.00.8	01	Adesivo Lateral Direito	Adhesivo Lateral Derecha	Right-hand Side Decal	X	
3	8013.112.043.00.0	01	Adesivo Lateral Esquerdo	Adhesivo Lateral Izquierda	Left-hand Side Deca	X	
4	8013.112.016.00.6	01	Adesivo do Teto Direito	Adhesivo del Techo Derecho	Right-hand Roof Decal	X	X
4	8013.112.017.00.4	01	Adesivo do Teto Esquerdo	Adhesivo del Techo Izquierdo	Left-hand Roof Decal	X	X
5	8009.112.051.00.1	01	Adesivo de Segurança	Adhesivo de Seguridad	Safety Decal	X	X
6	8009.112.032.00.1	01	Adesivo Tração Dianteira	Adhesivo Tracción Delantera	4WD Decal	X	X
7	8013.112.014.00.1	01	Adesivo Elemento Filtrante	Adhesivo Elemento de Filtrado	Filtering Element Decal	X	X
8	8009.112.028.00.9	01	Adesivo Faixas de Velocidade	Adhesivo Rangos de Velocidad	Speed Range Decal		X
8	8013.112.040.00.6	01	Adesivo Faixas de Velocidade	Adhesivo Rangos de Velocidad	Speed Range Decal	X	
9	8013.112.030.00.7	01	Adesivo de Manutenção	Adhesivo de Mantenimiento	Maintenance Decal	X	X
10	8013.112.032.00.3	01	Adesivo Alavanca do Comando	Adhesivo Palanca del Mando	Control Lever Decal	X	X
11	8009.112.058.00.6	01	Adeviso do Controle Remoto	Adhesivo del Control Remoto	Remote Control Decal	X	X
12	8013.112.034.00.9	01	Adeviso de Pré-seleção **(A)**	Adhesivo de Pre Selección **(A)**	Pre-selection Decal **(A)**	X	X
13	8009.112.033.00.9	01	Adeviso Alavanca Hidráulico **(A)**	Adhesivo Palanca Hidráulico **(A)**	Hydraulic Lever Decal **(A)**		X
13	8009.112.033.00.1	01	Adeviso Alavanca Hidráulico	Adhesivo Palanca Hidráulico	Hydraulic Lever Decal	X	
14	8009.112.054.00.5	01	Adeviso Sensibilidade **(A)**	Adhesivo sensibilidad **(A)**	Sensitivity Decal **(A)**	X	X
14	8013.112.046.00.3	01	Adeviso Motor Hidráulico	Adhesivo Motor Hidráulico	Hydraulic Engine Decal	X	
14	8013.112.045.00.5	01	Adeviso Cilindro Dupla Ação	Adhesivo Cilindro Doble Acción	Action Double Cylinder Decal	X	
15	8013.112.012.00.5	01	Emblema Agrale	Emblema Agrale	Agrale Emblem	X	X
16	8013.112.042.00.2	02	Adesivo Agrale	Adhesivo Agrale	Agrale Decal	X	
16	8013.112.041.00.4	02	Adesivo BX 6.180	Adhesivo BX 6.180	BX 6.180 Decal	X	

NOTA(A): Itens usados apenas nos tratores equipados com levante hidráulico.
Itenes usados sólo en tractores equipados con levante hidráulico.
Items used on tractors equipped with hydraulic lift system only.

CONJUNTO CABINE
CONJUNTO CABINA
CAB SET

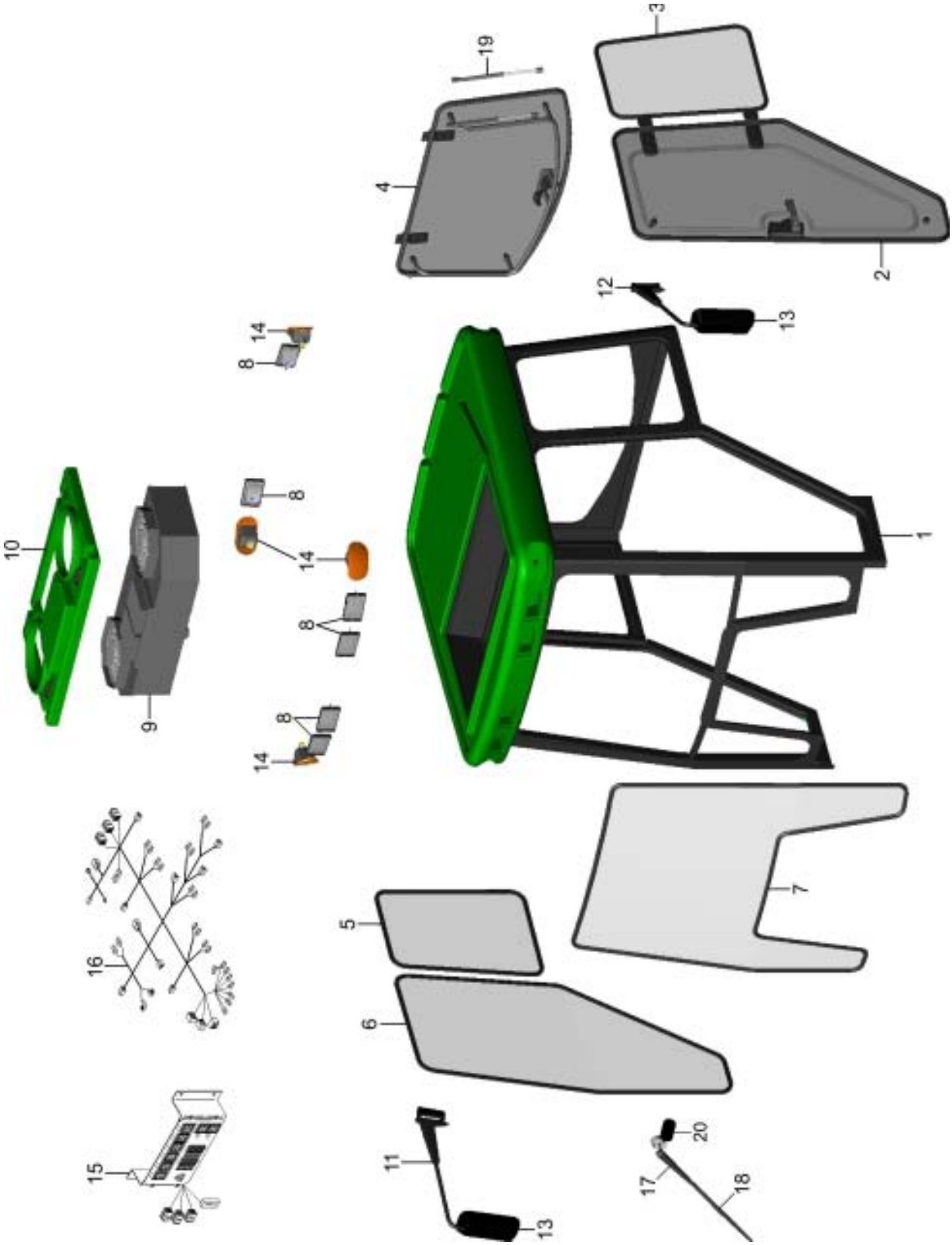

CONJUNTO CABINE
CONJUNTO CABINA
CAB SET

	ITEM	CÓDIGO Nº DE PIEZAS CODE	QNT. CT. QTY.	DENOMINAÇÃO / DENOMINACIÓN / DENOMINATION			BX 6.180	BX 6.150
M	2	8013.107.302.00.7	1	Porta	Puerta	Door	X	X
M	3	8013.107.303.00.5	1	Vidro Esq. Traseiro	Vidrio Izq. Trasero	Rear Left Glass	X	X
M	4	8013.107.341.00.5	1	Conj. Janela	Conj. Ventana	Window Set	X	X
M	5	8013.107.306.00.8	1	Vidro Dir. Traseiro	Vidrio Der. Trasero	Rear Right Glass	X	X
M	6	8013.107.304.00.3	1	Vidro Dir. Dianteiro	Vidrio Der. Delantero	Front Right Glass	X	X
M	7	8013.107.301.00.9	1	Pára-brisa	Parabrisas	Windshield	X	X
M	8	8013.111.092.00.8	6	Farol	Faro	Light	X	X
M	9	-	1	Item sem Reposição	Iten sin Reposición	Item with no Replac.	X	X
M	10	-	1	Item sem Reposição	Iten sin Reposición	Item with no Replac.	X	X
M	11	8013.107.370.00.4	1	Braço Espelho Direito	Brazo Espejo Derecho	Right Mirror Arm	X	X
M	12	8013.107.369.00.6	1	Braço Espelho Esquerdo	Brazo Espejo Izquierdo	Left Mirror Arm	X	X
M	13	6010.013.186.00.5	2	Espelho	Espejo	Mirror	X	X
M	14	8013.111.091.00.0	4	Sinaleira Meia-Lua	Señalera	Headlight	X	X
M	15	8013.111.086.00.0	1	Central Elétrica da Cabine	Central Electrica de la Cabina	Cab Generating Station	X	X
M	16	8013.111.084.00.4	1	Chicote Elétrico da Cabine	Chicote Electrico de la Cabina	Cab Electric Rope	X	X
M	17	8013.107.375.00.3	1	Braço Limpador de Pára-brisa	Brazo Limpiador Parabrisas	Windshield Wipr Arm	X	X
M	18	8013.107.376.00.1	1	Palheta Limpador de Pára-brisa	Paleta Limpiador Parabrisas	Windshield Wipr Palette	X	X
M	19	8013.107.346.00.4	3	Amortecedor Porta/Janela	Amortiguador Puerta/Ventana	Window/Door Damper	X	X
M	20	8013.111.093.00.6	1	Motor Limpador	Motor Limpiador	Wipr Engine	X	X

CONJUNTO PORTA
CONJUNTO PUERTA
DOOR SET

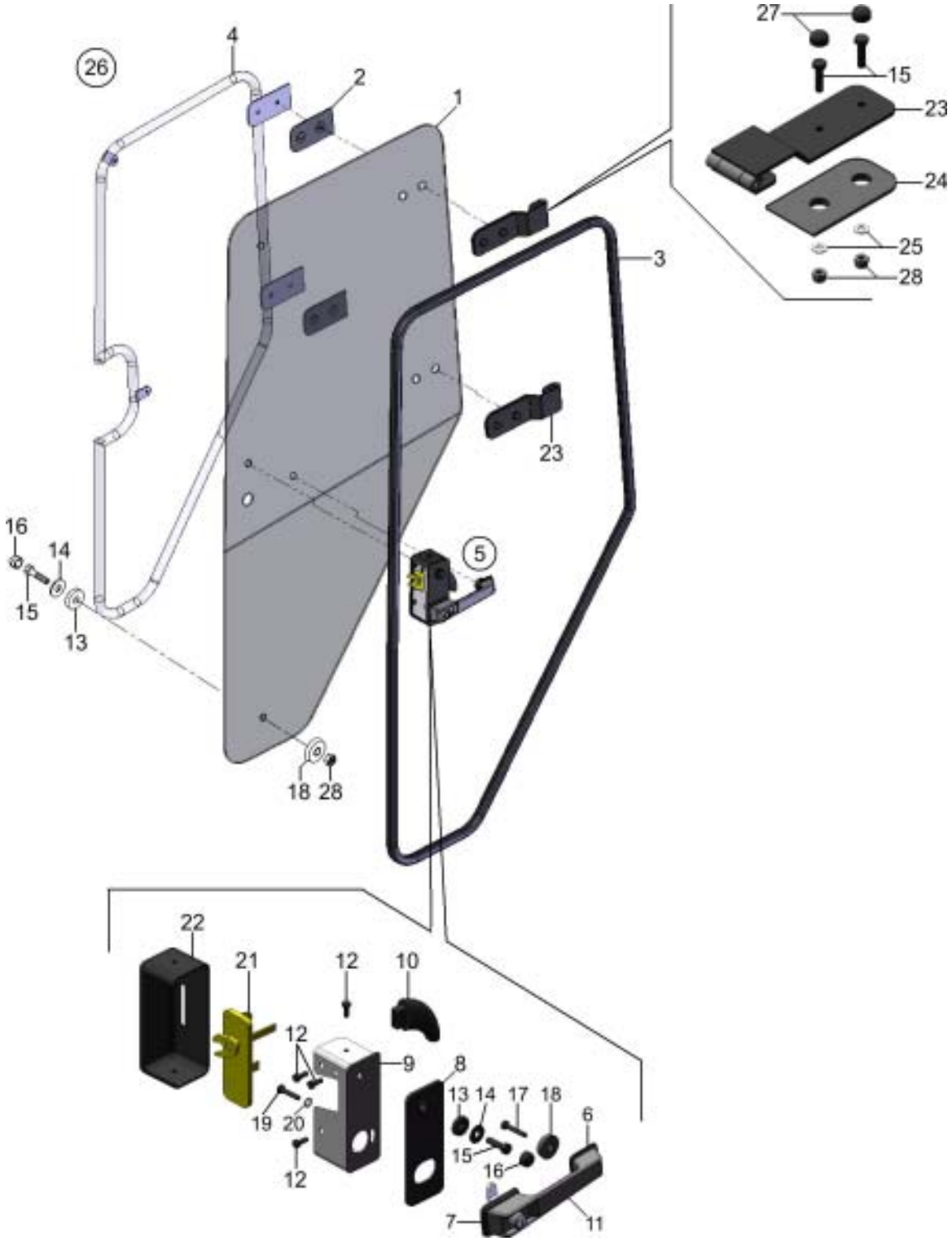

CONJUNTO PORTA
CONJUNTO PUERTA
DOOR SET

	ITEM	CÓDIGO Nº DE PIEZAS CODE	QNT. CT. QTY.	DENOMINAÇÃO / DENOMINACIÓN / DENOMINATION			BX 6.180	BX 6.150
M	1	8013.107.302.00.7	1	Porta	Puerta	Door	X	X
M	2	8013.107.339.00.9	2	Borracha Encosto Puxador Porta	Goma Apoyo Manija Puerta	Door Pull Rod Flange Rubber	X	X
M	3	8013.107.353.00.0	1	Borracha da Porta	Goma de la Puerta	Door Rubber	X	X
M	4	8013.107.354.00.8	1	Puxador da Porta	Manija de la Puerta	Door Pull Rod	X	X
M	5	8013.107.342.00.3	1	Conj. Maçaneta/Fechadura (inclui	Conj. Manija/Cerradura (inclui	Lock/Handle Set (include	X	X
				itens 6 ao 22)	itenes 6 al 22)	items 6 to 22)		
M	6	6007.013.359.00.4	1	Vedação Menor da Maçaneta	Estanquedad Menor de la Manija	Handle Smaller Sealing	X	X
M	7	6007.013.360.00.2	1	Vedação Maior da Maçaneta	Estanquedad Maior de la Manija	Handle Bigger Sealing	X	X
M	8	8013.107.332.00.4	1	Borracha Fechadura da Porta	Goma Cerradura de la Puerta	Door Lock Rubber	X	X
M	9	8013.107.333.00.2	1	Suporte Fechadura da Porta	Soporte Cerradura de la Puerta	Door Lock Support	X	X
M	10	8013.107.334.00.0	1	Manopla da Porta	Perilla de la Puerta	Door Maniple	X	X
M	11	6007.013.527.00.6	1	Conj. Maçaneta	Conj. Manija	Handle Set	X	X
M	12	4101.047.066.05.7	5	Parafuso Sext. M6 x 16	Tornillo Hex. M6 x 16	Hex. Screw M6x16	X	X
M	13	8013.107.337.00.3	3	Arruela de Borracha	Arandela de Goma	Rubber Collar	X	X
M	14	8013.107.340.00.7	3	Arruela Lisa	Arandela Lisa	Flat Collar	X	X
M	15	4101.047.092.05.3	3	Parafuso Sext. M8x30	Tornillo Hex. M8x30	Hex. Screw M8x30	X	X
M	16	8013.107.338.00.1	3	Capa Parafuso Sext.	Capa Tornillo Hex.	Hex. Screw Cap	X	X
M	17	4101.047.069.05.1	1	Parafuso Sext. M6x25	Tornillo Hex. M6x25	Hex. Screw M6x25	X	X
M	18	8013.107.339.00.9	1	Borracha Encosto Puxador Porta	Goma Apoyo Manija Puerta	Door Pull Rod Flange Rubber	X	X
M	19	4101.047.071.05.7	3	Parafuso Sext. M6x30	Tornillo Hex. M6x30	Hex. Screw M6x30	X	X
M	20	4103.011.011.02.8	1	Arruela Lisa A6,4	Arandela Lisa A6,4	Flat Collar A6,4	X	X
M	21	8013.107.335.00.7	1	Fechadura da Porta	Cerradura de la Puerta	Door Lock	X	X
M	22	8013.107.336.00.5	1	Carenagem Suporte Fechadura	Carenaje Soporte Cerradura	Lock Support Fairing	X	X
M	23	8013.107.356.00.3	2	Dobradiça da Porta	Bisagra de la Puerta	Door Hinge	X	X
M	24	8013.107.314.00.2	2	Borracha Dobradiça da Porta	Goma Bisagra de la Puerta	Door Hinge Rubber	X	X
M	25	4103.011.013.01.6	2	Arruela Lisa A8,4	Arandela Lisa A8,4	Flat Collar A8,4	X	X
M	26	8013.107.350.00.6	1	Conj. Porta (inclui itens 1 ao 5,	Conj. Puerta (inclui itenes 1 al 5,	Door Set (include items 1 to 5,	X	X
				13 ao 16, 18, 23 e 28)	13 al 16, 18, 23 y 28)	13 to 16, 18, 23 and 28)		
M	27	8013.107.338.00.1	2	Capa Parafuso Sext.	Capa Tornillo Hex.	Hex. Screw Cap	X	X
M	28	4102.014.011.05.0	2	Porca Freno M8	Tuerca Freno M8	Lock Nut M8	X	X

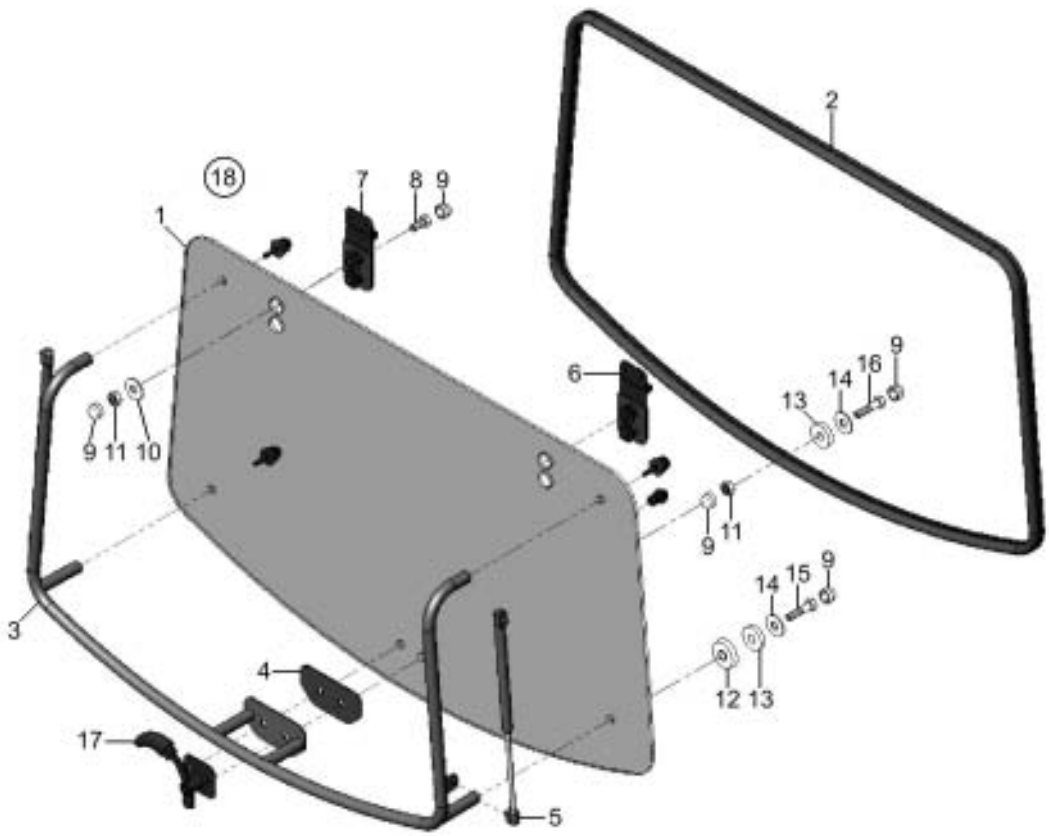

	ITEM	CÓDIGO Nº DE PIEZAS CODE	QNT. CT. QTY.	DENOMINAÇÃO / DENOMINACIÓN / DENOMINATION			BX 6.180	BX 6.150
				CONJUNTO JANELA / CONJUNTO VENTANA / WINDOW SET				
M	1	8013.107.305.00.0	1	Janela	Ventana	Window	X	X
M	2	8013.107.343.00.1	1	Borracha da Janela	Goma de la Ventana	Window Rubber	X	X
M	3	8013.107.344.00.9	1	Puxador da Janela	Manija de la Ventana	Window Pull Rod	X	X
M	4	8013.107.345.00.6	1	Borracha Encosto Maçaneta	Goma Apoyo Manija	Handle Flange Rubber	X	X
M	5	8013.107.346.00.4	2	Amortecedor Porta/Janela	Amortiguador Puerta/Ventana	Window/Door Damper	X	X
M	6	8013.107.347.00.2	1	Dobradiça Lateral Dir.	Bisagra Lateral Der.	Right Side Hinge	X	X
M	7	8013.107.348.00.0	1	Dobradiça Lateral Esq.	Bisagra Lateral Izq.	Left Side Hinge	X	X
M	8	4101.047.092.05.3	2	Parafuso Sext. M8x30	Tornillo Hex. M8x30	Hex. Screw M8x30	X	X
M	9	8013.107.338.00.1	12	Capa Parafuso Sext.	Capa Tornillo Hex.	Hex. Screw Cap	X	X
M	10	8013.107.355.00.5	2	Arruela Lisa 5/8”	Arandela Lisa 5/8”	Flat Collar 5/8”	X	X
M	11	4102.014.011.05.0	4	Porca Freno M8	Tuerca Freno M8	Lock Nut M8	X	X
M	12	8013.107.339.00.9	4	Borracha Encosto Puxador Porta	Goma Apoyo Manija Puerta	Door Pull Rod Flange Rubber	X	X
M	13	8013.107.337.00.3	6	Arruela de Borracha	Arandela de Goma	Rubber Collar	X	X
M	14	8013.107.340.00.7	4	Arruela Lisa	Arandela Lisa 8,4	Flat Collar	X	X
M	15	4101.047.097.05.2	4	Parafuso Sext. M8x50	Tornillo Hex. M8x50	Hex. Screw M8x50	X	X
M	16	4101.047.090.05.7	2	Parafuso Sext. M8x25	Tornillo Hex. M8x25	Hex. Screw M8x25	X	X
M	17	8013.107.349.00.8	1	Maçaneta Chapa Janela	Manija Placa Ventana	Window Plate Handle	X	X
M	18	8013.107.341.00.5	1	Conj. Janela (inclui itens 1 ao 17)	Conj. Ventana (inclui itenes 1 al 17)	Window Set (include items 1 to 17)	X	X

CONJUNTO AR CONDICIONADO
CONJUNTO AIRE CONDICIONADO
AIR-CONDITIONED SET

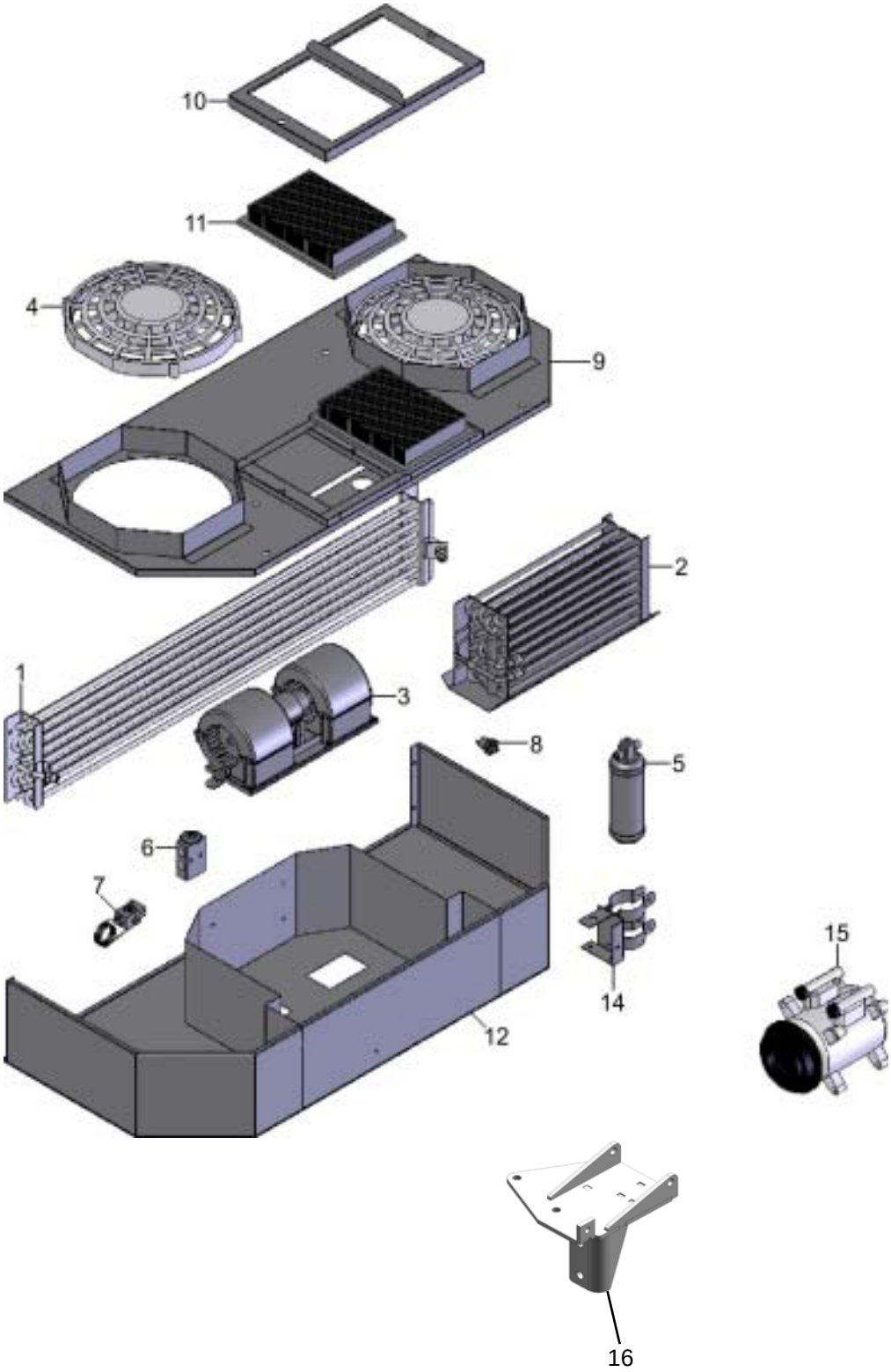

CONJUNTO AR CONDICIONADO
CONJUNTO AIRE CONDICIONADO
AIR-CONDITIONED SET

	ITEM	CÓDIGO Nº DE PIEZAS CODE	QNT. CT. QTY.	DENOMINAÇÃO / DENOMINACIÓN / DENOMINATION			BX 6.180	BX 6.150
M	1	8013.107.308.00.4	1	Serpentina Condensadora de Ar	Serpentina Condensadora de Aire	Air Condenser Serpentine	X	X
M	2	8013.107.309.00.2	1	Serpentina Evaporadora de Ar	Serpentina Evaporadora de Aire	Air Evaporator Serpentine	X	X
M	3	8013.107.310.00.0	1	Ventilador Radial 100mm	Ventilador Radial 100mm	Radial Fan 100mm	X	X
M	4	8013.107.311.00.8	2	Ventilador Axial	Ventilador Axial	Axial Fan	X	X
M	5	8013.107.312.00.6	1	Filtro Secador	Filtro Secador	Dryer Filter	X	X
M	6	8013.107.313.00.4	1	Válvula de Expansão	Válvula de Expansión	Expansion Valve	X	X
M	7	6011.101.126.00.2	1	Termostato	Termostato	Thermostat	X	X
M	8	8013.107.315.00.9	1	Pressostato	Presostato	Pressure Switch	X	X
M	9	-	1	Tampa Superior	Tapa Superior	Upper Cover	X	X
M	10	-	1	Suporte dos Filtros	Soporte de los Filtros	Filters Support	X	X
M	11	8013.107.316.00.7	2	Filtro de Ar	Filtro de Aire	Air Filter	X	X
M	12	-	1	Caixa Inferior	Caja Inferior	Low Box	X	X
M	13	8013.107.317.00.5	2	Abraçadeira	Abrazadera	Clamp	X	X
M	14	8013.107.318.00.3	1	Suporte do Filtro - Secador	Soporte del Filtro - Secador	Filter Support - Dryer	X	X
M	15	8013.101.325.00.4	1	Compresso (B)	Compreso (B)	Compressor (B)	X	X
M	16	8013.101.320.00.5	1	Suporte (A)	Soporte (A)	Support (A)	X	X

(A) Para BX 6150 - Até o U000155A código 8013.101.084.00.7, a partir do U000156A código 8013.101.320.00.5
(A) Para BX 6150 - hasta U000155A código 8013.101.084.00.7, codigo U000156A del código 8013.101.320.00.5
(A) For BX 6150 - Until U000155A código 8013.101.084.00.7,Code from the Code U000156A, 8013.101.320.00.5

(B) Para tartores montados antes de 18.07.2010, usar 8013.107.319.00.1, após usar 8013.101.325.00.8
(B) Montaje en el Tractor antes de 18.07.2010, el uso 8013.107.319.00.1, duespues 8013.101.325.00.8
(B) Tractor mounted before 18/07/2010, use 8013.107.319.00.1 after using 8013.101.325.00

KIT ACABAMENTO INTERNO
KIT ACABAMIENTO INTERNO
INNER FINISHING KIT

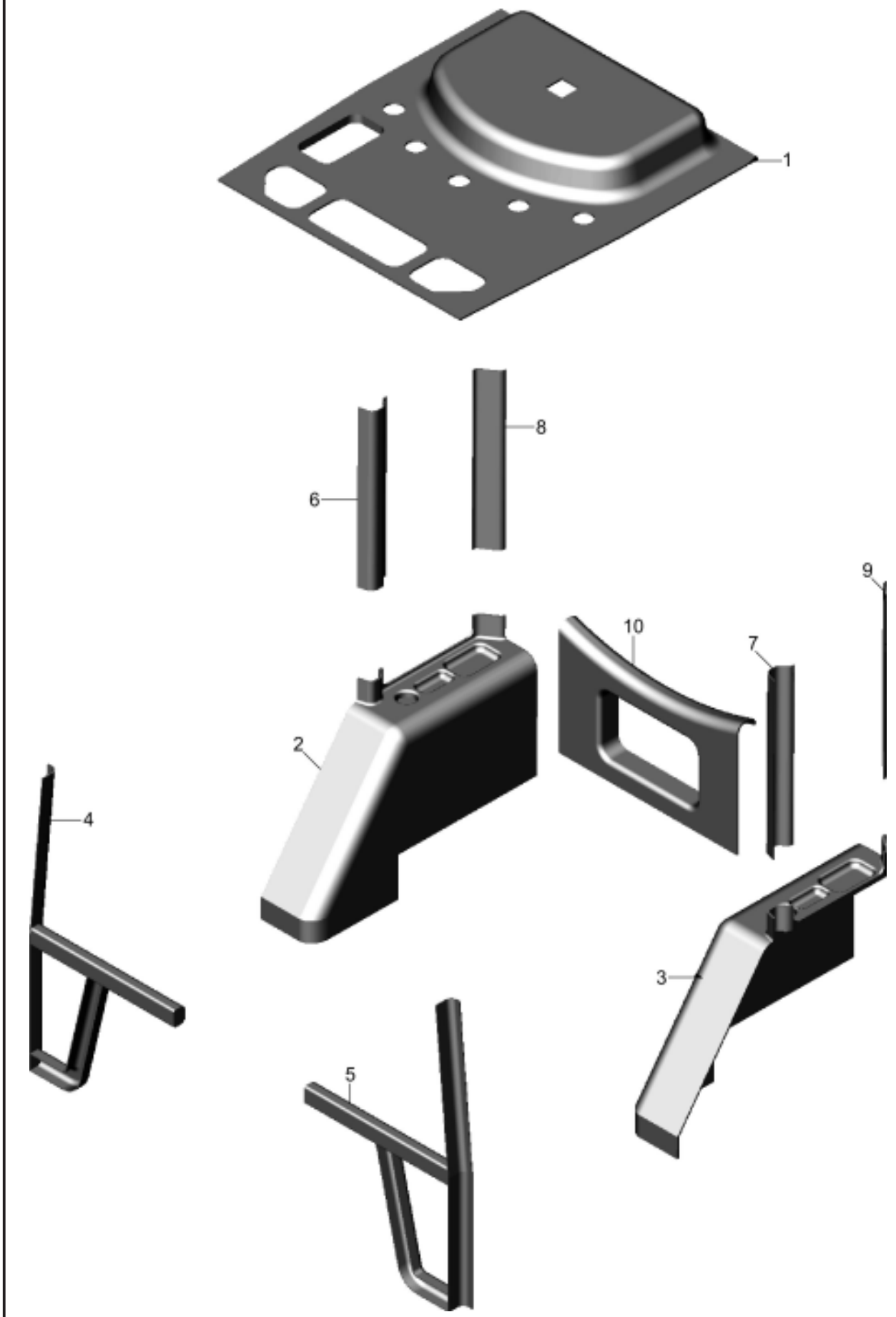

KIT ACABAMENTO INTERNO
KIT ACABAMIENTO INTERNO
INNER FINISHING KIT

	ITEM	CÓDIGO Nº DE PIEZAS CODE	QNT. CT. QTY.	DENOMINAÇÃO / DENOMINACIÓN / DENOMINATION			BX 6.180	BX 6.150
M	1	8013.107.358.00.9	1	Cj. Teto Interno	Cj. Techo Interno	Inner Roof Set	X	X
M	2	8013.107.380.00.3	1	Paralama Lat. Dir.	Guardabarros Lat. Derecho	Right-hand Fender	X	X
M	3	8013.107.379.00.5	1	Paralama Lat. Esq.	Guardabarros Lat. Izquierdo	Left-hand Fender	X	X
M	4	8013.108.382.00.9	1	Coluna Frontal Lat. Dir.	Columna Frontal Lat. Derecha	Right Front Column	X	X
M	5	8013.107.381.00.1	1	Coluna Frontal Lat. Esq.	Columna Frontal Lat. Izquierda	Left Front Column	X	X
M	6	8013.107.384.00.5	2	Coluna Central Lat. Dir.	Columna Central Lat. Derecha	Right Central Column	X	X
M	7	8013.107.383.00.7	2	Coluna Central Lat. Esq.	Columna Central Lat. Izquierda	Left Central Column	X	X
M	8	8013.107.386.00.0	1	Coluna Traseira Lat. Dir.	Columna Trasera Lat. Derecha	Right Rear Column	X	X
M	9	8013.107.385.00.2	1	Coluna Traseira Lat. Esq.	Columna Trasera Lat. Izquierda	Left Rear Column	X	X
M	10	8013.107.387.00.8	1	Acabamento Vidro Fixo Traseiro	Acabamiento Vidrio Fijo Trasero	Rear Fixed Glass Finish	X	X

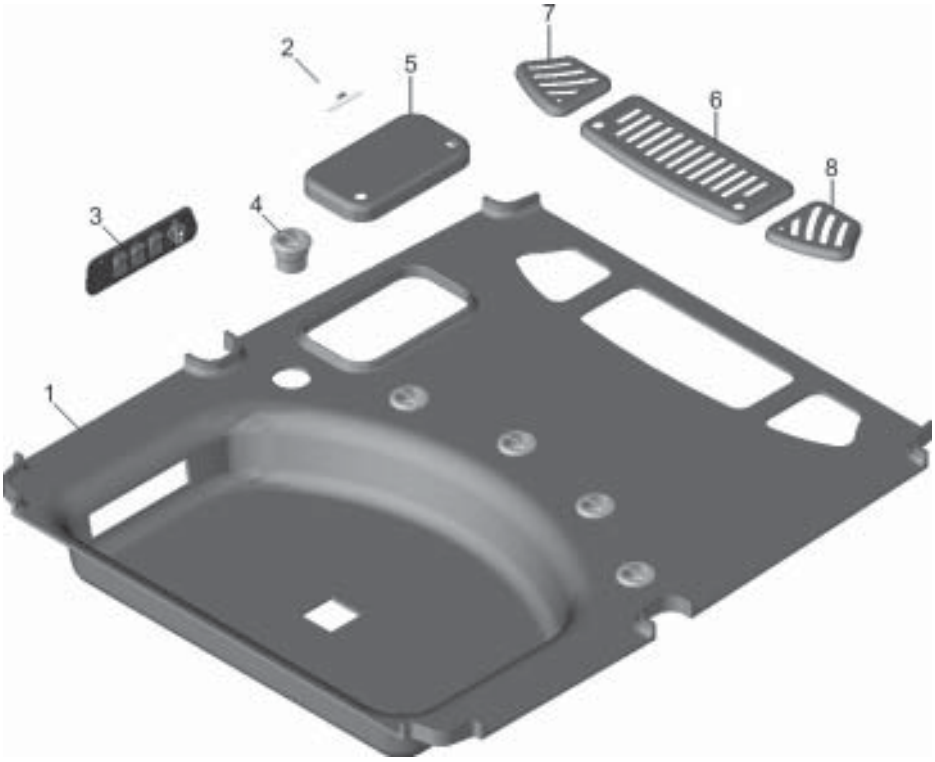

	ITEM	CÓDIGO Nº DE PIEZAS CODE	QNT. CT. QTY.	DENOMINAÇÃO / DENOMINACIÓN / DENOMINATION			BX 6.180	BX 6.150
				TETO INTERNO E PAINEL DE COMANDO / TECHO INTERNO Y TABLERO DE COMANDO / INNER ROOF AND COMMAND PANEL				
M	1	8013.107.358.00.9	1	Teto Interno	Techo Interno	Inner Roof	X	X
M	2	8013.111.090.00.2	1	Lanterna Interna	Linterna Interna	Inner Light	X	X
M	3	8013.111.094.00.4	1	Cj. Painel de Comando	Cj. Tablero de Comando	Command Panel Set	X	X
M	4	8013.107.363.00.9	5	Duto de Ar	Tubo de Aire	Air Pipe	X	X
M	5	8013.107.362.00.1	1	Tampa da Central Elétrica	Tapa de la Central Electrica	Electric Central Cover	X	X
M	6	8013.107.359.00.7	1	Tampa de Acesso Central	Tapa de Acceso Central	Central Access Cover	X	X
M	7	8013.107.361.00.3	1	Tampa de Acesso Lat. Esq.	Tapa de Acceso Lat. Izq.	Left Side Cover	X	X
M	8	8013.107.360.00.5	1	Tampa de Acesso Lat. Dir.	Tapa de Acceso Lat. Der.	Right Side Cover	X	X

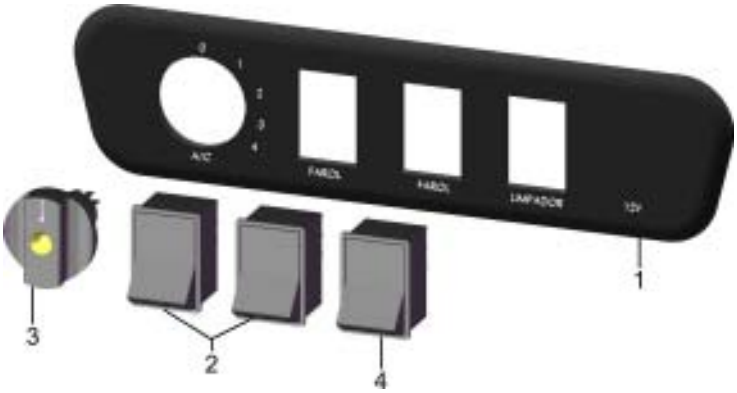

	ITEM	CÓDIGO Nº DE PIEZAS CODE	QNT. CT. QTY.	DENOMINAÇÃO / DENOMINACIÓN / DENOMINATION			BX 6.180	BX 6.150
				PAINEL DE COMANDO / TABLERO DE COMANDO / COMMAND PANEL				
M	1	8013.111.094.00.4	1	Painel de Comando	Tablero de Comando	Command Panel	X	X
M	2	8013.111.087.00.8	2	Interruptor do Farol	Interruptor del Faro	Light Switch	X	X
M	3	8013.111.089.00.4	1	Chave de Corsa do A/C	Llave de Corsa del A/C	A/C Corsa Key	X	X
M	4	8013.111.088.00.6	1	Interruptor do Limpador	Interruptor del Limpiador	Cleaner Switch	X	X