CATÁLOGO DE PEÇAS / CATÁLOGO DE REPUESTOS / PARTS CATALOG

TRATORES / TRACTORES / TRACTORS
4230 / 4240 / 4230.S
4230.4 / 4230.4S

DEPARTAMENTO DE PEÇAS E ASSISTÊNCIA TÉCNICA
DEPARTAMENTO DE REPUESTOS Y ASISTENCIA TÉCNICA
PARTS AND TECHNICAL ASSISTANCE DEPARTMENT
CAXIAS DO SUL – RS – BRASIL / CAXIAS DO SUL – RS – BRAZIL

INTRODUÇÃO / INTRODUCCIÓN / INTRODUCTION

CATÁLOGO DE PEÇAS DOS TRATORES AGRALE MODELOS 4230 E 4240 / CATÁLOGO DE REPUESTOS DE LOS TRACTORES AGRALE MODELOS 4230 Y 4240 / PARTS CATALOG FOR AGRALE TRACTORS - MODELS 4230 AND 4240

Este catálogo de peças foi desenvolvido para facilitar a identificação e localização das peças de reposição. As ilustrações aqui contidas não devem servir como base para quaisquer resoluções de ordem técnica.

A correta interpretação e manuseio deste catálogo são formas para se obter um melhor atendimento dos pedidos de peças de reposição. Consulte primeiramente os índices. Na ilustração estão identificadas a peça e o número dos ítens, e na relação encontramos o número do item por ordem seqüencial, código, quantidade, denominação e sua aplicação por modelo.

Quaisquer alterações que ocorrerem na estrutura do produto são informadas através de nossos boletins técnicos.

DEPARTAMENTO DE PEÇAS E ASSISTÊNCIA TÉCNICA

1ª EDIÇÃO

Código: 2900.002.116.00.1

INTRODUCCIÓN

CATÁLOGO DE REPUESTOS DE LOS TRACTORES AGRALE MODELOS 4230 Y 4240

Este catálogo de catálogo ha sido desarrollada para facilitar la identificación de los repuestos. Las ilustraciones que acompañan no deben servir de base para cualquier resolución técnica.

La correcta interpretación y manejo de este catálogo permiten obtener una mejor atención a los pedidos de repuestos. Consulte primero los índices. En la ilustración están identificados los repuestos y el número de los artículos, y en la relación encontramos el númenro del artículo por orden de secuencia, código, cantidad, denominación y su aplicación por modelo.

Cualquier modificación que ocurra en la estructura del producto será informadas a través de nuestros boletines técnicos.

DEPARTAMENTO DE REPUESTOS Y ASSISTÊNCIA TÉCNICA

1 EDICIÓN

INTRODUCTION

PARTS CATALOG FOR AGRALE TRACTORS - MODELS 4230 AND 4240

This parts catalog has been developed to facilitate the identification and location of replacement parts. The illustrations herein contained should not be used for any technical purpose.

The correct interpretation and handling of this catalog will help when ordering replacement parts. First, consult the Content section. In the illustrations, the part and part number are identified. In the list we find the part number per sequence order, code, quantity, denomination and application.

Any changes performed to the product's structure will be informed through our technical bulletins.

PARTS AND TECHNICAL ASSISTANCE DEPARTMENT

1ST ISSUE

Code: 2900.002.116.00.1

Código Peça Código Repuesto Part code	Fig. Fig. Fig.	Item Artículo Item
2031.000.033.00.4	07	14
4001.018.002.00.0	27	11
4001.018.002.00.0	34	12
4001.018.007.00.9	06	12
4001.018.012.00.9	37	01
4001.018.052.02.1	22	10
4001.018.056.00.6	26	09
4001.018.056.00.6	27	09
4001.018.056.00.6	28	15
4001.018.057.00.4	34	03
4001.018.057.00.4	26	04
4001.018.057.00.4	27	04
4001.018.057.00.4	28	13
4001.018.058.00.2	55	08
4001.018.058.00.2	56	14
4001.018.059.00.0	39	21
4001.019.017.04.9	18	06
4001.019.020.00.1	31	14
4001.019.020.00.1	28	19
4001.019.020.00.1	35	21
4001.019.020.00.1	06	22
4001.019.021.00.9	26	02
4001.019.021.00.9	27	02
4001.019.021.00.9	28	10
4001.019.021.00.9	35	13
4001.019.022.00.7	56	02
4001.019.023.02.1	56	22
4001.019.056.00.5	32	12
4001.021.006.00.6	28	07
4001.022.053.00.7	32	05
4001.027.058.00.1	49	07
4001.027.058.00.1	50	07
4001.027.058.00.1	56	10
4001.032.054.00.3	47	22
4001.032.054.00.3	48	22
4001.032.056.00.8	47	11
4001.032.056.00.8	48	11
4001.032.057.00.6	33	07
4001.035.006.00.0	52	16
4001.047.056.00.1	28	12
4001.047.057.00.9	31	08
4001.047.065.00.2	34	17
4001.047.074.00.4	35	03
4001.047.075.00.1	35	11
4002.010.007.00.5	38	25
4002.010.069.00.5	35	34
4002.011.032.00.2	35	23
4002.012.080.00.0	34	04
4002.012.094.00.1	39	19
4002.012.096.00.6	07	10
4002.014.020.00.4	29	08
4002.014.020.00.4	30	08
4002.014.047.00.7	47	10
4002.014.047.00.7	48	10
4003.010.006.00.5	41	15
4003.010.006.00.5	25	17
4003.010.006.00.5	66	24
4003.010.006.00.5	67	24
4003.010.006.00.5	65	27
4003.010.006.00.5	39	29
4003.010.007.00.3	23	09
4003.010.007.00.3	24	09
4003.010.008.00.1	49	05
4003.010.008.00.1	50	05
4003.010.008.00.1	64	16
4003.010.010.00.7	38	13
4003.010.023.00.0	52	09
4003.010.024.00.8	51	05
4003.010.026.00.3	49	03
4003.010.026.00.3	50	03
4004.010.003.00.0	05	15
4004.013.020.00.1	66	26
4004.013.020.00.1	67	26
4004.013.020.00.1	65	29
4004.016.009.00.1	29	07
4004.016.009.00.1	30	07
4004.016.044.00.8	07	09
4004.016.049.00.7	25	19

Código Peça Código Repuesto Part code	Fig. Fig. Fig.	Item Artículo Item
4005.010.006.00.0	15	44
4005.010.009.00.4	29	19
4005.010.009.00.4	30	19
4005.010.010.00.2	06	02
4005.010.010.00.2	04	17
4005.010.020.00.1	49	17
4005.010.020.00.1	50	17
4005.010.036.00.7	31	15
4005.010.040.00.9	31	16
4005.010.051.00.6	33	16
4005.011.001.00.0	06	19
4006.010.019.00.1	02	24
4006.010.025.00.8	23	15
4006.010.025.00.8	24	15
4006.010.025.00.8	38	20
4006.010.047.00.2	41	07
4006.010.053.00.0	02	15
4006.010.055.00.5	02	12
4006.010.086.00.0	35	07
4006.010.086.00.0	40	14
4006.010.086.00.0	35	28
4006.010.087.00.8	23	16
4006.010.087.00.8	24	16
4006.010.087.00.8	38	19
4006.010.087.00.8	29	21
4006.010.087.00.8	30	21
4006.011.021.00.6	36	23
4006.011.021.00.6	66	23
4006.011.021.00.6	67	23
4006.011.023.00.2	66	01
4006.011.023.00.2	67	01
4006.011.023.00.2	65	03
4006.011.026.00.5	41	08
4006.011.026.00.5	64	09
4006.011.026.00.5	66	25
4006.011.026.00.5	67	25
4006.011.026.00.5	65	28
4006.011.029.00.9	55	11
4006.011.048.00.9	65	18
4006.011.048.00.9	66	28
4006.011.048.00.9	67	28
4006.013.089.00.1	08	19
4007.010.005.00.8	35	14
4007.010.008.00.2	36	09
4007.010.008.00.2	29	13
4007.010.008.00.2	30	13
4008.010.003.00.1	45	27
4008.010.005.00.6	02	05
4008.010.012.00.2	25	15
4008.010.013.00.0	36	13
4008.010.015.00.5	15	40
4008.010.016.00.3	08	08
4008.010.017.00.1	31	04
4008.010.022.00.1	41	04
4008.010.024.00.7	32	15
4008.010.027.00.0	28	09
4008.010.027.00.0	35	20
4008.010.032.00.0	27	12
4008.010.032.00.0	34	13
4008.010.034.00.6	35	02
4008.010.037.00.9	34	01
4008.010.046.00.0	64	01
4008.011.021.00.2	05	05
4008.011.035.00.2	18	19
4008.011.041.00.0	22	11
4008.011.042.00.8	32	10
4008.011.044.00.4	28	06
4008.011.044.00.4	31	12
4008.011.046.00.9	28	21
4008.011.049.00.3	34	02
4008.011.058.00.4	32	07
4008.013.009.00.5	02	03
4009.010.006.00.2	60	12
4009.010.006.00.2	45	16
4009.010.008.00.2	23	11
4009.010.008.00.2	24	11
4009.010.008.00.8	38	01
4009.010.008.00.8	40	02

Código Peça Código Repuesto Part code	Fig. Fig. Fig.	Item Artículo Item
4009.010.008.00.8	47	04
4009.010.008.00.8	48	04
4009.010.008.00.8	38	08
4009.010.008.00.8	41	18
4009.010.008.00.8	45	31
4009.010.018.00.7	47	18
4009.010.018.00.7	48	18
4009.010.091.00.0	40	19
4010.010.007.05.7	13	50
4010.010.007.05.7	13	61
4010.010.017.00.7	57	05
4010.011.020.00.0	07	05
4010.012.004.00.3	01	02
4010.012.004.00.3	01	23
4010.012.005.00.0	01	32
4010.038.014.03.3	04	01
4011.010.018.00.3	39	07
4012.010.009.00.0	01	13
4014.010.009.00.6	17	07
4014.010.009.00.6	03	08
4014.010.009.00.6	42	17
4014.010.009.00.6	38	23
4014.010.009.00.6	19	24
4014.010.009.00.6	43	27
4014.010.009.00.6	44	27
4014.010.010.00.4	19	23
4014.010.011.00.2	01	01
4014.010.011.00.2	01	22
4014.010.017.00.9	11	04
4014.010.017.00.9	17	20
4014.010.017.00.9	01	26
4014.010.020.00.3	11	02
4014.010.020.00.3	42	15
4014.010.020.00.3	43	15
4014.010.020.00.3	44	15
4014.010.023.00.7	13	49
4014.010.031.00.6	16	15
4014.010.034.00.4	29	04
4014.010.034.00.4	30	04
4014.010.034.00.4	01	09
4014.010.034.00.4	25	16
4014.010.037.00.7	01	31
4014.101.020.00.3	57	04
4017.010.001.00.6	42	04
4017.010.001.00.6	43	04
4017.010.001.00.6	44	04
4018.010.042.00.8	13	60
4101.012.080.04.2	15	28
4101.015.017.04.1	45	03
4101.015.017.04.1	45	05
4101.032.067.01.1	29	06
4101.035.006.01.6	30	06
4101.035.006.01.6	21	20
4101.035.006.01.6	16	60
4101.035.008.06.1	13	40
4101.035.009.05.1	21	22
4101.035.009.05.1	13	39
4101.035.012.06.3	08	21
4101.035.017.05.4	01	25
4101.035.018.01.1	39	05
4101.035.018.05.2	22	01
4101.035.020.05.8	08	23
4101.035.022.01.3	23	12
4101.035.022.01.3	24	12
4101.035.024.01.9	36	26
4101.035.027.01.2	16	06
4101.035.027.01.2	21	19
4101.035.027.01.2	03	20
4101.036.044.01.6	29	03
4101.036.044.01.6	30	03
4101.036.046.01.1	29	01
4101.036.046.01.1	30	01
4101.037.007.05.3	39	04
4101.037.007.05.3	66	05
4101.037.007.05.3	67	05
4101.037.007.05.3	38	34
4101.037.062.05.8	16	21
4101.037.067.05.7	13	48

Código Peça Código Repuesto Part code	Fig. Fig. Fig.	Item Artículo Item
4101.037.068.05.5	13	43
4101.037.069.05.3	18	23
4101.037.070.01.0	22	9
4101.037.070.01.0	15	22
4101.037.072.05.7	29	10
4101.037.072.05.7	30	10
4101.037.074.05.3	15	5
4101.037.074.05.3	13	52
4101.037.075.05.0	57	13
4101.037.079.05.2	18	53
4101.037.081.01.7	07	8
4101.037.082.01.5	07	1
4101.037.082.05.3	03	27
4101.037.082.05.6	19	3
4101.037.082.05.6	75	3
4101.037.082.05.6	75	12
4101.037.082.05.6	22	13
4101.037.082.05.6	75	18
4101.037.084.05.2	18	30
4101.037.085.04.2	75	4
4101.037.085.05.9	21	7
4101.037.085.05.9	18	11
4101.037.087.05.5	75	10
4101.037.088.05.3	21	6
4101.037.090.05.9	01	14
4101.037.092.01.4	07	12
4101.037.092.05.5	13	38
4101.037.095.05.8	09	1
4101.037.096.01.5	07	4
4101.037.096.01.5	22	6
4101.037.098.02.9	04	12
4101.037.098.02.9	04	21
4101.037.099.01.9	39	31
4101.037.099.05.0	24	23
4101.038.001.02.2	04	11
4101.038.001.02.2	30	25
4101.038.003.01.0	07	3
4101.038.005.01.5	07	2
4101.038.008.02.7	52	24
4101.038.009.01.7	49	6
4101.038.009.01.7	50	6
4101.038.012.02.9	05	18
4101.038.015.01.4	07	11
4101.038.015.05.5	42	2
4101.038.015.05.5	43	2
4101.038.015.05.5	44	2
4101.038.017.02.8	05	11
4101.038.050.06.0	04	22
4101.040.014.01.3	02	29
4101.042.087.01.7	31	3
4101.045.023.05.0	18	16
4101.045.029.00.8	40	15
4101.045.033.05.9	68	5
4101.045.033.05.9	06	17
4101.045.033.05.9	57	22
4101.045.037.05.0	10	4
4101.045.040.05.4	62	14
4101.045.040.05.4	63	14
4101.045.052.01.8	73	9
4101.045.053.05.7	36	17
4101.045.054.05.5	73	3
4101.045.054.05.5	40	12
4101.045.054.05.5	75	21
4101.045.058.01.5	72	8
4101.045.068.05.5	68	22
4101.045.081.01.7	46	10
4101.045.085.05.9	46	9
4101.045.085.05.9	49	9
4101.045.085.05.9	50	9
4101.046.001.05.5	60	17
4101.046.002.00.4	67	36
4101.046.004.05.9	60	16
4101.046.024.01.6	65	21
4101.046.034.05.0	48	25
4101.046.034.05.6	71	16
4101.047.059.05.2	42	7
4101.047.059.05.2	43	7
4101.047.059.05.2	44	7

Código Peça Código Repuesto Part code	Fig. Fig. Fig.	Item Artículo Item
4101.047.060.04.0	12	4
4101.047.064.05.2	01	18
4101.047.064.05.2	15	18
4101.047.064.05.2	13	54
4101.047.065.05.9	15	30
4101.047.066.05.2	28	2
4101.047.066.05.7	45	10
4101.047.066.05.7	03	12
4101.047.066.05.7	57	12
4101.047.066.05.7	47	16
4101.047.066.05.7	48	16
4101.047.068.01.7	28	1
4101.047.068.05.3	25	11
4101.047.068.05.3	74	14
4101.047.068.05.3	11	28
4101.047.071.05.7	60	4
4101.047.073.05.1	61	5
4101.047.086.01.4	45	30
4101.047.086.05.5	12	
4101.047.086.05.5	29	26
4101.047.086.05.5	43	30
4101.047.086.05.5	18	44
4101.047.088.05.1	74	2
4101.047.088.05.1	03	7
4101.047.088.05.1	09	14
4101.047.088.05.1	23	17
4101.047.088.05.1	24	17
4101.047.088.05.1	68	17
4101.047.088.05.1	09	23
4101.047.088.05.1	35	25
4101.047.088.05.1	42	25
4101.047.088.05.1	44	29
4101.047.088.05.1	75	30
4101.047.088.05.1	35	31
4101.047.088.05.1	43	33
4101.047.089.01.8	13	27
4101.047.090.05.7	34	8
4101.047.090.05.7	38	32
4101.047.092.05.2	39	15
4101.047.092.05.3	12	18
4101.047.093.05.1	13	58
4101.047.094.05.9	62	7
4101.047.094.05.9	63	7
4101.048.003.05.9	74	22
4101.048.005.05.4	23	3
4101.048.005.05.4	24	3
4101.048.005.05.4	55	10
4101.048.005.05.4	57	10
4101.048.005.05.4	42	12
4101.048.005.05.4	43	12
4101.048.005.05.4	44	12
4101.048.005.05.4	49	18
4101.048.005.05.4	50	18
4101.048.005.05.4	29	25
4101.048.006.05.2	38	11
4101.048.006.05.2	62	12
4101.048.006.05.2	63	12
4101.048.006.05.2	12	20
4101.048.006.05.2	68	23
4101.048.006.06.0	13	62
4101.048.008.05.8	19	2
4101.048.008.05.8	53	3
4101.048.008.05.8	72	6
4101.048.008.05.8	36	10
4101.048.008.05.8	52	10
4101.048.008.05.8	33	12
4101.048.008.05.8	54	16
4101.048.008.05.8	42	19
4101.048.008.05.8	43	19
4101.048.008.05.8	44	19
4101.048.009.05.6	72	7
4101.048.009.05.6	71	12
4101.048.009.05.6	72	15
4101.048.009.05.6	35	32
4101.048.013.04.1	33	1
4101.048.014.04.9	23	21
4101.048.014.04.9	41	23
4101.048.022.05.9	09	2

Código Peça Código Repuesto Part code	Fig. Fig. Fig.	Item Artículo Item
4101.048.024.05.5	71	6
4101.048.024.05.5	51	7
4101.048.024.05.5	52	23
4101.048.026.05.0	52	2
4101.048.026.05.0	54	8
4101.048.031.05.0	54	10
4101.048.044.01.2	54	1
4101.048.044.01.2	33	3
4101.048.044.01.2	53	7
4101.048.077.01.2	65	5
4101.049.055.05.8	64	13
4101.050.011.05.7	12	13
4101.050.011.05.7	01	21
4101.050.036.01.3	01	20
4101.050.051.01.2	25	18
4101.050.052.01.0	25	10
4101.050.052.01.0	25	10
4101.050.054.01.6	25	2
4101.051.013.01.1	01	28
4101.052.064.01.3	40	17
4101.052.065.05.1	51	6
4101.053.094.01.9	47	8
4101.053.094.01.9	48	8
4101.055.023.04.0	42	16
4101.055.023.04.0	43	16
4101.055.023.04.0	44	16
4101.055.023.04.0	44	24
4101.057.060.04.0	21	14
4101.057.065.04.9	59	6
4101.067.081.03.6	37	2
4101.067.085.04.5	46	2
4101.067.085.04.5	64	2
4101.076.044.04.1	75	16
4101.110.019.00.8	46	5
4102.010.013.04.3	02	19
4102.010.015.00.7	04	16
4102.010.016.05.3	29	11
4102.010.016.05.3	30	11
4102.011.005.05.5	60	7
4102.011.005.05.5	12	9
4102.011.005.05.5	45	12
4102.011.005.05.5	21	15
4102.011.005.05.5	16	23
4102.011.006.04.6	02	30
4102.011.007.00.6	02	11
4102.011.007.06.9	08	1
4102.011.007.06.9	23	5
4102.011.007.06.9	24	5
4102.011.007.06.9	74	5
4102.011.007.06.9	75	8
4102.011.007.06.9	03	13
4102.011.007.06.9	11	13
4102.011.007.06.9	68	19
4102.011.007.06.9	41	21
4102.011.007.06.9	57	23
4102.011.007.06.9	38	31
4102.011.011.00.4	36	3
4102.011.011.00.4	39	23
4102.011.011.05.3	22	2
4102.011.011.05.3	73	2
4102.011.011.05.3	04	4
4102.011.011.05.3	33	9
4102.011.011.05.3	23	22
4102.011.011.05.3	42	22
4102.011.011.05.3	43	22
4102.011.011.05.3	44	22
4102.011.011.05.3	75	23
4102.011.011.05.3	41	24
4102.011.014.05.7	31	1
4102.011.014.05.7	71	3
4102.011.014.05.7	38	5
4102.011.014.05.7	54	9
4102.011.014.05.7	41	10
4102.011.014.05.7	46	13
4102.011.014.05.7	64	19
4102.011.014.05.7	19	25
4102.011.017.00.0	25	8
4102.011.017.05.0	23	19

Código Peça Código Repuesto Part code	Fig. Fig. Fig.	Item Artículo Item
4102.011.017.05.0	24	19
4102.011.017.05.0	65	26
4102.011.017.05.0	66	32
4102.011.017.05.0	67	32
4102.011.017.05.0	67	38
4102.011.019.03.1	37	11
4102.011.020.06.2	65	23
4102.011.020.06.2	48	26
4102.011.021.05.2	39	3
4102.011.021.05.2	46	7
4102.011.021.06.0	66	6
4102.011.021.06.0	67	6
4102.011.021.06.0	64	12
4102.011.021.06.0	65	25
4102.011.021.06.0	38	27
4102.011.021.06.0	66	31
4102.011.021.06.0	67	31
4102.011.025.06.1	64	14
4102.013.006.04.4	45	25
4102.013.010.04.6	40	11
4102.013.018.05.6	18	1
4102.013.020.04.5	60	13
4102.013.036.00.9	26	6
4102.013.036.00.9	27	6
4102.013.036.00.9	28	18
4102.014.011.05.0	20	10
4102.014.011.05.0	09	21
4102.014.012.04.1	17	4
4102.014.012.04.1	02	17
4102.014.013.05.6	68	27
4102.016.027.00.5	39	22
4102.017.010.04.2	47	1
4102.017.010.04.2	48	1
4102.017.010.04.2	49	12
4102.017.010.04.2	50	12
4102.018.005.00.9	59	2
4102.019.019.00.9	47	19
4102.019.019.00.9	48	19
4102.022.024.05.3	18	46
4102.023.006.05.9	45	8
4103.010.011.00.3	33	11
4103.010.011.00.3	36	11
4103.011.009.01.4	18	47
4103.011.010.01.2	13	42
4103.011.010.01.2	13	63
4103.011.011.01.0	47	15
4103.011.011.01.0	48	15
4103.011.011.01.0	74	16
4103.011.011.01.0	15	17
4103.011.011.01.0	45	19
4103.011.011.01.0	18	22
4103.011.013.01.6	08	2
4103.011.013.01.6	74	3
4103.011.013.01.6	75	6
4103.011.013.01.6	20	9
4103.011.013.01.6	75	9
4103.011.013.01.6	62	13
4103.011.013.01.6	63	13
4103.011.013.01.6	41	16
4103.011.013.01.6	09	20
4103.011.013.01.6	18	20
4103.011.013.01.6	03	21
4103.011.013.01.6	45	32
4103.011.013.01.6	18	38
4103.011.013.01.6	13	57
4103.011.015.01.1	45	7
4103.011.015.01.1	57	8
4103.011.015.01.1	71	11
4103.011.015.01.1	72	12
4103.011.015.01.1	49	19
4103.011.015.01.1	50	19
4103.011.015.01.1	19	20
4103.011.015.01.1	42	20
4103.011.015.01.1	43	20
4103.011.015.01.1	44	20
4103.011.015.01.1	74	24
4103.011.017.00.9	23	10
4103.011.017.00.9	24	10

Código Peça Código Repuesto Part code	Fig. Fig. Fig.	Item Artículo Item
4103.011.017.01.7	38	2
4103.011.017.01.7	71	5
4103.011.017.01.7	29	12
4103.011.017.01.7	30	12
4103.011.017.01.7	41	17
4103.011.019.01.3	18	2
4103.011.019.01.3	60	33
4103.011.020.01.1	46	3
4103.011.020.01.1	71	14
4103.011.020.01.1	72	14
4103.011.020.01.1	65	22
4103.011.022.01.7	38	4
4103.011.022.01.7	38	9
4103.011.025.00.2	47	21
4103.011.025.00.2	48	21
4103.011.026.00.0	26	7
4103.011.026.00.0	27	7
4103.011.026.00.0	28	17
4103.012.006.01.9	42	8
4103.012.006.01.9	43	8
4103.012.006.01.9	44	8
4103.012.006.01.9	57	14
4103.012.007.01.7	28	3
4103.012.007.01.7	60	6
4103.012.007.01.7	12	8
4103.012.007.01.7	22	8
4103.012.007.01.7	45	9
4103.012.007.01.7	45	11
4103.012.007.01.7	57	11
4103.012.007.01.7	25	12
4103.012.007.01.7	74	15
4103.012.007.01.7	21	16
4103.012.007.01.7	01	17
4103.012.007.01.7	18	52
4103.012.008.01.3	45	29
4103.012.009.01.3	12	2
4103.012.009.01.3	73	4
4103.012.009.01.3	74	4
4103.012.009.01.3	10	5
4103.012.009.01.3	23	6
4103.012.009.01.3	24	6
4103.012.009.01.3	68	6
4103.012.009.01.3	34	7
4103.012.009.01.3	59	7
4103.012.009.01.3	75	7
4103.012.009.01.3	62	8
4103.012.009.01.3	63	8
4103.012.009.01.3	06	10
4103.012.009.01.3	39	14
4103.012.009.01.3	01	15
4103.012.009.01.3	75	15
4103.012.009.01.3	68	18
4103.012.009.01.3	03	26
4103.012.009.01.3	42	26
4103.012.009.01.3	29	28
4103.012.009.01.3	44	30
4103.012.009.01.3	43	31
4103.012.009.01.3	35	33
4103.012.009.01.3	43	34
4103.012.010.01.0	04	5
4103.012.010.01.1	53	2
4103.012.010.01.1	22	3
4103.012.010.01.1	23	4
4103.012.010.01.1	24	4
4103.012.010.01.1	36	4
4103.012.010.01.1	72	5
4103.012.010.01.1	57	9
4103.012.010.01.1	71	10
4103.012.010.01.1	73	10
4103.012.010.01.1	62	11
4103.012.010.01.1	63	11
4103.012.010.01.1	38	12
4103.012.010.01.1	33	13
4103.012.010.01.1	54	14
4103.012.010.01.1	49	20
4103.012.010.01.1	50	20
4103.012.010.01.1	12	21
4103.012.010.01.1	42	21

Código Peça Código Repuesto Part code	Fig. Fig. Fig.	Item Artículo Item
4103.012.010.01.1	43	21
4103.012.010.01.1	44	21
4103.012.010.01.1	75	22
4103.012.010.01.1	74	23
4103.012.010.01.1	39	24
4103.012.010.01.1	68	24
4103.012.010.01.1	29	27
4103.012.011.01.4	52	12
4103.012.011.01.9	09	3
4103.012.011.01.9	71	4
4103.012.011.01.9	51	8
4103.012.011.01.9	46	11
4103.012.011.01.9	64	20
4103.012.011.01.9	19	26
4103.012.012.01.7	54	2
4103.012.012.01.7	33	4
4103.012.012.01.7	53	8
4103.012.012.01.7	25	9
4103.012.012.01.7	37	10
4103.012.012.01.7	60	18
4103.012.012.01.7	23	20
4103.012.012.01.7	24	20
4103.012.012.01.7	67	37
4103.012.055.00.8	39	2
4103.012.055.01.6	64	3
4103.012.055.01.6	65	4
4103.012.055.01.6	66	4
4103.012.055.01.6	67	4
4103.012.055.01.6	71	15
4103.012.055.01.6	48	24
4103.012.055.01.6	65	24
4103.012.055.01.6	38	26
4103.012.055.01.6	66	30
4103.012.055.01.6	67	30
4103.024.011.01.5	73	5
5061.001.158.00.2	40	10
5061.001.173.00.1	09	6
5061.006.093.00.6	75	28
5068.005.023.00.9	42	28
5068.005.023.00.9	44	32
5068.005.023.00.9	43	36
6001.006.007.00.1	42	9
6001.006.007.00.1	43	9
6001.006.007.00.1	44	9
6001.011.032.00.2	74	12
6005.004.027.00.2	03	24
6005.011.055.00.4	75	20
6005.015.024.00.6	45	18
6007.001.519.00.7	59	14
6007.013.077.00.2	75	19
6007.013.433.00.7	75	27
7003.001.004.00.8	01	4
7003.001.008.00.9	01	29
7003.001.019.00.6	01	30
7003.001.020.00.4	02	28
7003.003.036.00.9	02	25
7003.008.032.00.2	10	10
7003.013.019.00.2	12	12
7006.001.014.00.0	29	5
7006.001.014.00.0	30	5
7006.001.014.00.0	01	10
7006.001.014.00.0	25	15
7006.001.021.00.5	01	27
7006.003.023.00.9	02	20
7006.006.023.00.6	08	3
7006.006.031.00.9	03	18
7006.006.032.00.7	03	17
7006.006.037.00.6	03	15
7006.008.014.00.3	11	15
7006.008.016.00.3	11	19
7006.008.017.00.6	11	18
7006.008.020.00.0	11	16
7006.011.029.00.6	42	5
7006.011.029.00.6	43	5
7006.011.029.00.6	44	5
7006.011.040.00.3	11	29
7006.011.041.00.1	17	5
7006.011.041.00.1	43	17

ÍNDICE NUMÉRICO PROGRESSIVO / INDICE NUMERICO PROGRESIVO / PROGRESSIVE NUMERICAL INDEX

Código Peça Código Repuesto Part code	Fig. Fig. Fig.	Item Artículo Item
7006.011.041.00.1	44	17
7006.011.041.00.1	11	30
7006.011.048.00.6	44	26
7006.011.048.00.6	11	32
7006.011.049.00.4	43	18
7006.011.049.00.4	44	18
7006.011.049.00.4	11	31
7006.011.077.00.5	42	13
7006.011.077.00.5	43	13
7006.011.077.00.5	44	13
7006.011.098.00.1	42	24
7006.011.098.00.1	44	28
7006.011.098.00.1	43	32
7006.099.027.00.5	10	8
7006.099.028.00.3	11	20
7006.099.029.00.1	11	17
7007.000.149.00.3	01	24
7007.000.150.00.1	01	36
7007.001.003.00.1	01	10
7007.001.007.00.2	01	9
7007.001.014.00.8	05	9
7007.001.015.00.5	05	10
7007.001.017.00.1	03	19
7007.001.018.00.9	03	6
7007.001.019.00.7	01	8
7007.001.020.00.5	01	12
7007.001.025.00.4	01	11
7007.001.026.00.2	01	22
7007.001.027.00.0	01	5
7007.001.029.00.6	03	3
7007.001.030.00.4	01	8
7007.001.034.00.6	01	35
7007.001.035.00.3	02	23
7007.001.035.00.3	01	19
7007.001.036.01.9	03	16
7007.001.037.00.9	03	14
7007.001.050.00.2	01	27
7007.001.054.00.4	03	18
7007.001.059.00.3	02	18
7007.001.073.00.4	04	18
7007.001.074.00.2	04	19
7007.001.075.00.9	04	13
7007.002.003.00.0	04	23
7007.002.004.00.8	04	20
7007.002.005.00.5	04	15
7007.002.006.00.3	04	15
7007.002.008.00.9	04	15
7007.002.008.01.7	04	7
7007.002.008.02.5	04	10
7007.002.010.00.5	04	10
7007.002.011.00.3	04	10
7007.002.011.01.1	04	17
7007.002.011.02.9	04	8
7007.002.016.00.2	05	9
7007.002.017.0O.O	04	7
7007.002.025.00.3	04	9
7007.003.002.00.1	02	18
7007.003.004.00.7	02	4
7007.003.006.00.2	02	23
7007.003.009.00.6	02	
7007.003.013.00.8	02	14
7007.003.014.00.6	02	1
7007.003.016.01.9	02	22
7007.003.018.00.7	02	6
7007.003.020.00.3	02	10
7007.003.021.00.1	02	11
7007.003.026.00.0	02	16
7007.003.027.00.8	03	13
7007.003.029.00.4	02	26
7007.003.030.00.2	02	13
7007.003.031.00.0	02	4
7007.004.002.00.0	05	4
7007.004.005.00.3	05	4
7007.004.005.01.1	05	3
7007.004.005.02.9	05	3
7007.004.006.00.1	05	3
7007.004.006.01.9	05	05
7007.004.006.02.7	05	05

Código Peça Código Repuesto Part code	Fig. Fig. Fig.	Item Artículo Item
7007.004.015.00.2	05	2
7007.004.016.00.0	06	6
7007.004.017.00.8	06	7
7007.005.002.00.9	06	1
7007.005.004.00.5	06	3
7007.005.005.00.2	06	7
7007.005.008.00.4	06	15
7007.005.008.00.6	07	13
7007.005.009.00.4	06	14
7007.005.013.02.2	03	13
7007.005.014.00.4	03	6
7007.005.015.00.0	03	4
7007.005.016.01.7	07	3
7007.005.020.00.1	03	2
7007.005.024.00.3	06	6
7007.005.026.00.8	06	5
7007.005.027.00.6	06	4
7007.005.028.00.4	06	5
7007.005.029.00.2	06	8
7007.005.030.00.0	59	11
7007.005.031.00.8	03	9
7007.005.034.00.2	07	18
7007.005.056.00.5	08	6
7007.005.059.00.9	08	7
7007.006.001.00.0	08	20
7007.006.004.01.2	08	22
7007.006.005.00.1	08	14
7007.006.006.00.9	08	15
7007.006.007.00.7	08	12
7007.006.008.01.3	08	11
7007.006.009.00.3	08	5
7007.006.010.00.1	08	9
7007.006.011.00.9	08	27
7007.006.012.00.7	08	18
7007.006.013.00.5	08	17
7007.006.014.00.3	08	10
7007.006.020.00.0	08	25
7007.006.021.00.8	09	26
7007.006.022.00.8	09	4
7007.006.025.00.9	09	4
7007.006.026.00.7	08	11
7007.006.028.00.3	08	9
7007.006.031.00.7	08	6
7007.006.033.01.1	08	13
7007.006.034.00.1	08	16
7007.006.034.01.9	08	16
7007.006.034.02.7	08	16
7007.006.034.03.5	08	16
7007.006.034.04.3	08	16
7007.006.034.05.0	08	16
7007.006.034.06.8	08	16
7007.006.034.07.6	09	16
7007.006.035.00.8	09	24
7007.006.070.00.5	06	7
7007.006.071.00.3	06	10
7007.007.001.00.9	03	18
7007.007.007.00.6	01	16
7007.007.011.00.8	01	25
7007.007.014.00.2	59	34
7007.007.016.00.7	03	33
7007.007.021.00.7	01	15
7007.007.021.00.7	06	28
7007.007.023.00.3	02	7
7007.007.023.00.3	10	20
7007.007.035.00.1	10	21
7007.008.001.00.8	11	2
7007.008.002.00.6	11	1
7007.008.003.00.4	11	22
7007.008.003.01.2	11	22
7007.008.003.02.0	10	22
7007.008.004.00.2	10	25
7007.008.006.00.7	10	7
7007.008.007.00.5	10	12
7007.008.009.00.6	11	15
7007.008.011.00.7	10	6
7007.008.012.00.5	10	24
7007.008.013.00.3	2	17
7007.008.014.00.1	6	14

Código Peça Código Repuesto Part code	Fig. Fig. Fig.	Item Artículo Item
7007.008.016.00.6	10	13
7007.008.019.00.0	11	11
7007.008.021.00.6	11	10
7007.008.022.00.4	11	9
7007.008.023.00.2	11	6
7007.008.024.00.0	11	5
7007.008.025.00.7	11	1
7007.008.025.00.7	42	23
7007.008.025.00.7	43	24
7007.008.035.00.6	11	14
7007.008.036.00.4	11	21
7007.008.037.00.2	11	7
7007.008.038.00.0	11	8
7007.008.039.00.8	10	9
7007.008.040.00.6	11	26
7007.008.041.00.4	10	11
7007.008.045.00.5	11	23
7007.008.047.00.1	11	27
7007.009.001.00.7	04	14
7007.009.001.00.8	05	1
7007.009.002.00.5	04	2
7007.009.016.00.5	12	6
7007.009.017.00.3	12	7
7007.009.021.00.5	12	5
7007.009.058.00.7	12	3
7007.011.009.00.6	11	3
7007.011.049.00.2	10	3
7007.011.050.00.0	10	16
7007.011.086.00.4	42	14
7007.011.087.00.2	11	12
7007.011.092.00.2	42	18
7007.012.005.00.3	20	2
7007.012.005.00.3	09	8
7007.012.033.00.5	09	5
7007.012.034.00.3	09	12
7007.012.036.00.8	20	8
7007.012.036.00.8	09	17
7007.012.037.00.6	20	6
7007.012.037.00.6	09	15
7007.012.039.00.2	20	7
7007.012.039.00.2	09	16
7007.012.040.00.0	20	12
7007.012.040.00.0	09	18
7007.012.041.00.8	20	11
7007.012.041.00.8	09	19
7007.012.046.00.7	09	13
7007.012.046.00.7	20	13
7007.012.050.00.9	09	24
7007.012.051.00.7	09	22
7007.01 3.001 .00.1	21	13
7007.013.001.00.1	12	17
7007.013.003.00.7	21	12
7007.013.003.00.7	12	16
7007.013.005.00.2	21	18
7007.013.005.00.2	12	19
7007.013.010.00.2	12	10
7007.013.013.00.6	12	14
7007.013.019.00.3	12	11
7007.015.007.00.8	06	21
7007.055.055.00.7	03	1
7007.099.019.00.0	05	14
7007.099.020.00.9	05	16
7007.099.021.00.6	05	16
7007.099.022.00.4	05	16
7007.099.023.00.2	05	14
7007.099.024.00.0	05	14
7009.009.059.00.5	04	3
7009.099.007.00.5	01	37
7013.008.005.00.1	17	21
7013.008.013.00.5	17	37
7015.004.026.00.2	08	7
7015.004.026.00.2	35	8
7015.004.030.00.4	35	8
7015.004.031.00.2	35	8
7015.004.031.00.2	29	18
7015.004.031.00.2	30	18
7015.004.037.00.9	08	7
7017.006.009.00.2	17	14

ÍNDICE NUMÉRICO PROGRESSIVO / INDICE NUMERICO PROGRESIVO / PROGRESSIVE NUMERICAL INDEX

Código Peça Código Repuesto Part code	Fig. Fig. Fig.	Item Artículo Item
7017.006.009.00.2	16	25
7017.006.009.00.2	13	29
7017.006.009.00.2	18	34
7070.002.010.O0.3	16	2
7070.002.010.00.3	21	5
7070.003.005.00.2	15	26
7070.003.013.00.6	15	29
7070.003.018.00.5	15	35
7070.003.020.00.1	15	24
7070.003.041.00.7	15	20
7070.004.011.00.9	18	35
7070.006.008.00.3	16	56
7070.006.009.00.1	16	55
7070.006.009.01.9	16	55
7070.006.010.00.9	16	26
7070.007.007.00.4	13	34
7070.008.008.00.1	17	15
7070.008.009.00.9	17	16
7070.008.010.00.7	17	17
7070.008.011.00.1	17	35
7070.008.013.00.1	17	2
7070.008.013.01.9	17	39
7070.008.016.00.4	17	36
7070.008.017.00.2	17	34
7070.008.017.01.0	17	34
7070.008.017.02.8	17	34
7070.008.019.00.8	17	22
7070.008.019.01.6	17	22
7070.008.020.00.6	17	23
7070.008.021.00.4	17	24
7070.008.022.00.2	17	27
7070.008.023.00.0	17	28
7070.008.024.00.8	17	29
7070.008.025.00.5	17	30
7070.008.026.00.3	17	31
7070.008.027.00.1	I	32
7070.009.012.00.2	18	15
7070.010.007.00.9	19	11
7070.010.009.00.5	19	22
7070.010.010.00.3	19	21
7070.010.016.00.0	19	8
7070.010.019.00.4	18	14
7070.010.019.00.4	13	26
7070.011.006.00.0	17	19
7070.011.010.00.2	17	9
7070.011.011.00.0	17	11
7070.013.006.00.8	16	1
7070.013.006.00.8	21	21
7070.013.013.00.4	13	18
7071.003.017.00.5	15	31
7071.004.009.00.9	14	7
7071.004.010.00.7	14	5
7071.005.006.00.6	15	42
7071.006.007.00.3	16	17
7071.006.008.00.1	16	16
7071.006.009.00.9	16	12
7071.006.010.00.7	16	13
7071.006.013.00.1	16	62
7071.006.014.00.9	16	63
7071.006.015.00.6	16	9
7071.006.015.01.4	16	9
7071.006.016.00.4	16	10
7071.011.007.00.6	18	39
7071.011.008.00.4	18	29
7072.001.006.00.8	13	30
7072.001.008.00.4	13	33
7072.002.015.00.8	14	20
7072.003.006.00.6	15	8
7072.003.016.00.5	15	16
7072.003.017.00.3	15	14
7072.003.018.00.1	15	15
7072.003.020.00.7	15	10
7072.003.021.00.5	15	11
7072.003.022.00.3	15	13
7072.003.023.00.1	13	32
7072.003.024.00.9	15	25
7072.003.026.00.4	13	31
7072.004.006.00.5	16	52

Código Peça Código Repuesto Part code	Fig. Fig. Fig.	Item Artículo Item
7072.004.006.01.3	16	52
7072.004.006.02.1	16	52
7072.004.021.00.2	16	19
7072.005.008.00.0	16	49
7072.005.011.00.4	15	1
7072.005.012.00.1	15	38
7072.005.012.00.2	15	38
7072.005.015.00.5	15	41
7072.005.016.00.3	15	43
7072.006.006.00.3	16	11
7072.006.011.00.3	16	29
7072.006.012.00.1	16	7
7072.006.012.00.1	19	7
7072.006.014.00.7	16	18
7072.006.015.00.4	16	22
7072.006.016.00.2	16	14
7072.006.017.00.0	16	24
7072.006.019.00.6	16	64
7072.006.020.00.4	16	20
7072.006.023.00.8	16	57
7072.007.022.00.9	13	36
7072.007.027.00.8	14	24
7072.007.029.00.4	13	37
7072.008.005.00.3	17	40
7072.008.006.00.1	17	25
7072.009.008.00.6	18	42
7072.009.026.00.6	18	43
7072.011.006.00.6	17	44
7072.011.006.01.4	17	44
7072.011.013.00.2	17	10
7073.000.001.00.8	13	–
7073.001.005.00.6	13	12
7073.001.006.00.6	13	13
7073.001.007.00.4	13	8
7073.001.008.00.2	13	9
7073.001.009.00.0	13	51
7073.001.010.00.8	13	55
7073.001.011.00.6	13	11
7073.001.012.00.4	13	10
7073.001.013.00.2	16	58
7073.001.014.00.0	13	41
7073.001.015.00.7	58	18
7073.001.016.00.5	58	12
7073.001.017.00.3	58	16
7073.001.018.00.1	58	17
7073.001.019.00.7	58	14
7073.001.020.00.7	58	15
7073.001.021.00.5	58	4
7073.001.022.00.3	58	3
7073.001.023.00.1	58	5
7073.001.024.00.9	58	2
7073.001.025.00.6	58	6
7073.001.026.00.4	58	13
7073.001.027.00.2	58	8
7073.001.028.00.0	58	10
7073.001.029.00.8	58	9
7073.001.030.00.6	58	11
7073.001.031.00.4	58	7
7073.002.005.O0.7	14	29
7073.002.005.00.7	14	33
7073.002.011.00.5	13	6
7073.002.012.00.3	13	7
7073.002.013.00.1	14	13
7073.002.014.00.9	14	14
7073.002.015.00.6	14	15
7073.002.016.00.4	14	16
7073.002.017.00.2	14	17
7073.002.017.01.0	14	17
7073.002.017.02.8	14	17
7073.002.018.00.0	14	18
7073.002.018.00.7	16	28
7073.002.019.00.8	14	19
7073.002.020.00.6	14	21
7073.002.021.00.4	14	22
7073.002.022.00.2	14	23
7073.002.023.00.0	14	25
7073.002.024.00.8	14	26
7073.002.024.01.6	14	26

Código Peça Código Repuesto Part code	Fig. Fig. Fig.	Item Artículo Item
7073.002.024.02.4	14	26
7073.002.025.00.5	14	27
7073.002.026.00.3	14	28
7073.002.027.00.1	14	10
7073.002.028.00.9	14	11
7073.002.029.00.7	13	59
7073.002.030.00.5	13	56
7073.002.030.01.3	13	56
7073.002.030.02.1	13	56
7073.002.032.00.1	13	3
7073.002.033.00.9	14	30
7073.003.005.00.6	15	7
7073.003.006.00.4	15	9
7073.003.007.00.2	15	19
7073.003.008.00.0	15	21
7073.003.009.00.8	15	23
7073.003.011.00.4	15	33
7073.003.012.00.2	15	34
7073.003.013.00.0	15	36
7073.003.014.00.8	15	37
7073.004.005.00.5	14	1
7073.004.005.00.5	16	51
7073.004.007.90.1	14	4
7073.004.008.00.9	14	3
7073.004.009.00.7	14	6
7073.004.010.00.5	14	9
7073.004.011.00.3	14	8
7073.004.011.01.1	14	8
7073.004.011.02.9	14	8
7073.005.005.00.4	13	20
7073.005.006.00.2	13	19
7073.005.008.00.8	13	16
7073.005.009.00.6	13	23
7073.005.010.00.4	13	22
7073.005.011.00.2	13	24
7073.005.012.00.0	13	25
7073.005.013.00.8	15	46
7073.005.014.00.6	15	39
7073.005.015.00.3	15	45
7073.005.016.00.1	13	28
7073.005.017.00.9	16	50
7073.006.005.00.3	16	48
7073.006.006.00.1	16	8
7073.006.007.00.9	16	27
7073.006.008.00.7	16	54
7073.006.008.01.5	16	54
7073.006.009.00.5	16	53
7073.007.005.00.2	15	2
7073.007.006.00.0	15	4
7073.007.007.00.8	15	3
7073.007.008.00.6	13	53
7073.007.009.00.4	13	21
7073.007.010.00.2	13	17
7073.007.011.00.0	15	6
7073.008.006.00.9	17	12
7073.008.007.00.7	17	13
7073.008.008.00.5	17	18
7073.008.012.00.7	17	33
7073.009.005.00.0	14	12
7073.009.006.00.8	18	5
7073.009.007.00.6	18	3
7073.009.008.00.4	18	4
7073.009.009.00.2	18	7
7073.009.010.00.0	18	8
7073.009.011.00.8	18	9
7073.009.012.00.6	18	17
7073.009.013.00.4	18	18
7073.009.015.00.9	18	21
7073.009.016.00.7	18	24
7073.009.017.00.5	18	26
7073.009.017.01.3	18	25
7073.009.018.00.3	18	27
7073.009.019.00.1	18	28
7073.009.020.00.9	18	31
7073.009.021.00.7	18	32
7073.009.022.00.5	18	33
7073.009.023.00.3	18	36
7073.009.024.00.1	18	40

Código Peça Código Repuesto Part code	Fig. Fig. Fig.	Item Artículo Item
7073.009.025.00.8	18	41
7073.009.027.00.4	18	45
7073.009.028.00.2	19	13
7073.009.028.00.2	18	48
7073.009.029.00.0	18	49
7073.009.030.00.8	18	50
7073.009.031.00.6	19	14
7073.009.031.00.6	18	51
7073.009.032.00.4	18	13
7073.010.007.00.3	18	10
7073.010.007.00.3	19	15
7073.010.009.00.9	19	9
7073.010.011.00.5	19	5
7073.011.005.00.6	17	45
7073.011.012.00.2	17	6
7073.011.019.00.7	17	3
7073.012.011.00.3	16	44
7073.012.012.00.1	21	3
7073.012.013.00.9	21	4
7073.012.015.00.4	16	46
7073.012.016.00.2	16	47
7073.012.019.00.6	21	1
7073.012.019.00.6	21	10
7073.012.020.00.4	21	2
7073.013.005.00.4	21	9
7073.013.005.00.4	16	61
7073.013.006.00.2	21	8
7073.013.006.00.2	16	59
7073.099.006.00.9	13	–
7073.099.007.00.7	13	–
7073.099.008.00.5	14	2
7106.010.002.01.0	04	6
7106.010.055.00.0	68	1
7106.010.073.00.3	70	3
7106.010.073.00.3	69	4
7106.015.005.00.0	25	7
7106.015.009.00.2	45	21
7106.015.022.00.5	45	6
7107.003.002.00.9	22	7
7107.003.014.01.2	22	12
7107.003.015.01.9	22	14
7107.003.029.01.0	23	18
7107.003.029.01.0	24	18
7107.003.030.00.0	23	14
7107.003.030.00.0	24	14
7107.003.037.00.5	22	4
7107.003.042.00.5	22	5
7107.010.009.00.5	19	1
7107.010.118.00.4	70	4
7107.010.118.00.4	69	5
7107.016.083.00.4	68	28
8002.102.050.00.0	38	10
8002.103.008.00.7	59	4
8002.103.009.00.5	59	1
8002.103.026.00.9	47	9
8002.103.026.00.9	48	9
8002.103.050.00.9	47	13
8002.103.050.00.9	48	13
8002.103.095.00.4	47	14
8002.103.095.00.4	48	14
8002.103.096.00.2	47	17
8002.103.096.00.2	48	17
8002.103.097.00.0	49	4
8002.103.097.00.0	50	4
8002.103.105.00.1	47	12
8002.103.105.00.1	48	12
8002.104.014.00.4	35	29
8002.104.014.01.2	35	29
8002.104.014.02.0	35	29
8002.104.023.00.5	41	6
8002.104.023.01.3	41	6
8002.104.023.02.1	41	6
8002.104.052.00.4	26	1
8002.104.052.00.4	27	1
8002.104.056.00.5	59	3
8002.104.104.00.3	40	1
6002.104.104.00.3	38	7
8002.104.104.00.3	41	14

Código Peça Código Repuesto Part code	Fig. Fig. Fig.	Item Artículo Item
8002.104.111.00.8	03	16
8002.104.127.01.2	64	18
8002.104.142.00.3	47	20
8002.104.142.00.3	48	20
8002.104.142.01.1	47	20
8002.104.142.01.1	48	20
8002.104.142.02.9	47	20
8002.104.142.02.9	48	20
8002.104.144.00.9	39	12
8002.105.018.00.4	29	14
8002.105.018.00.4	30	14
8002.105.024.00.2	40	3
8002.105.024.00.2	41	20
8002.105.030.00.9	41	1
8002.105.045.00.7	39	10
8002.105.054.01.7	41	12
8002.105.070.00.5	41	11
8002.106.041.00.5	45	14
8002.106.044.00.9	45	13
8002.106.083.00.7	45	4
8002.106.510.00.9	45	1
8002.108.023.00.1	59	12
8002.108.023.00.1	62	18
8002.108.023.00.1	63	24
8002.108.024.00.9	59	11
8002.108.024.00.9	62	15
8002.108.039.00.7	40	5
8002.108.042.00.1	29	15
8002.108.042.00.1	30	15
8002.108.091.00.8	67	40
8002.108.099.00.1	66	2
8002.108.099.00.1	67	2
8002.108.105.00.6	59	13
8002.108.105.00.6	57	16
8002.108.123.00.9	67	39
8002.108.169.00.2	64	4
8002.108.169.00.2	65	13
8002.108.169.00.2	66	15
8002.108.169.00.2	67	15
8002.108.545.00.3	63	21
8002.109.028.00.9	75	11
8002.109.511.00.4	71	9
8002.109.511.00.4	72	10
8002.110.005.00.4	46	17
8002.110.008.00.8	46	18
8002.110.012.00.0	46	8
8002.110.013.00.8	46	14
8002.110.015.00.3	49	11
8002.110.018.00.7	47	2
8002.111.026.00.9	69	1
8002.111.026.00.9	70	1
8002.111.197.00.8	69	6
8002.111.503.00.7	68	4
8002.111.508.00.6	70	6
8002.111.508.00.6	69	7
8002.111.511.00.7	43	26
8002.112.003.00.7	76	11
8002.112.505.00.1	76	1
8002.115.531.00.4	74	10
8002.115.540.00.5	68	15
8005.102.042.01.8	24	8
8005.102.047.00.9	41	27
8005.102.048.00.7	41	22
8005.102.051.00.1	23	7
8005.102.064.00.4	23	13
8005.102.064.00.4	24	13
8005.102.078.00.4	22	16
8005.102.080.00.0	24	7
8005.102.505.00.6	24	22
8005.102.508.00.0	41	19
8005.102.510.00.6	24	2
8005.102.511.00.4	24	1
8005.102.529.00.6	41	19
8005.102.532.00.0	41	25
8005.102.533.00.8	24	21
8005.102.535.00.3	22	15
8005.103.053.00.6	48	5
8005.103.101.00.3	47	7

Código Peça Código Repuesto Part code	Fig. Fig. Fig.	Item Artículo Item
8005.103.101.00.3	48	7
8005.103.102.00.1	47	6
8005.103.102.00.1	48	6
8005.103.110.00.4	49	14
8005.103.110.00.4	50	14
8005.103.111.00.2	47	23
8005.103.111.00.2	48	23
8005.103.115.00.3	49	16
8005.103.115.00.3	50	16
8005.103.505.00.5	42	11
8005.103.510.00.5	50	23
8005.103.512.00.1	63	4
8005.103.514.00.7	63	3
8005.103.516.00.2	63	15
8005.103.518.00.8	59	10
8005.103.520.00.4	60	3
8005.103.522.00.0	60	2
8005.103.523.00.6	44	11
8005.103.524.00.6	43	11
8005.104.002.00.2	25	3
8005.104.004.00.8	31	11
8005.104.005.00.5	31	7
8005.104.005.00.5	35	10
8005.104.006.00.3	31	9
8005.104.007.00.1	31	10
8005.104.008.00.9	31	6
8005.104.009.00.7	31	5
8005.104.010.00.5	28	4
8005.104.011.00.3	28	5
8005.104.012.00.1	39	17
8005.104.012.00.1	38	30
8005.104.013.00.9	39	13
8005.104.014.00.7	31	13
8005.104.014.01.5	31	13
8005.104.014.02.3	31	13
8005.104.014.03.1	31	13
8005.104.015.00.4	32	4
8005.104.016.00.2	28	23
8005.104.017.00.0	32	11
8005. 104.018.00.8	32	14
8005.104.020.00.4	32	3
8005.104.021.00.2	32	6
8005.104.021.01.0	32	6
8005.104.021.02.8	32	6
8005.104.021.03.6	32	6
8005.104.021.04.4	32	6
8005.104.021.08.5	32	6
8005.104.023.00.8	32	8
8005.104.023.03.2	32	8
8005.104.023.04.0	32	8
8005.104.024.00.6	32	9
8005.104.025.00.3	32	16
8005.104.026.00.1	32	2
8005.104.027.00.9	32	1
8005.104.037.00.8	33	15
8005.104.038.00.6	32	13
8005.104.038.01.4	32	13
8005.104.038.02.2	32	13
8005.104.039.00.3	39	8
8005.104.041.00.0	33	8
8005.104.042.00.8	33	5
8005.104.043.00.6	33	6
8005.104.043.02.2	33	6
8005.104.043.05.5	33	6
8005.104.043.06.3	33	6
8005.104.043.07.1	33	6
8005.104.043.08.9	33	6
8005.104.045.00.1	33	14
8005.104.046.00.9	33	10
8005.104.049.00.3	34	18
8005.104.050.00.1	27	10
8005.104.050.00.1	34	14
8005.104.053.00.5	34	16
8005.104.056.00.8	31	18
8005.104.057.00.6	34	6
8005.104.058.01.2	34	9
8005.104.059.00.2	31	17
8005.104.061.00.8	39	20

Código Peça Código Repuesto Part code	Fig. Fig. Fig.	Item Artículo Item
8005. 104.062.00.6	39	28
8005.104.063.00.4	39	28
8005.104.067.00.5	36	15
8005.104.068.00.3	36	22
8005.104.069.00.1	36	16
8005.104.070.00.9	36	21
8005.104.071.00.7	36	8
8005.104.072.00.5	36	12
8005.104.073.00.3	36	18
8005.104.074.00.1	36	19
8005.104.075.00.8	36	20
8005.104.078.00.2	36	28
8005.104.079.00.0	36	27
8005.104.080.00.8	36	29
8005.104.081.00.6	36	24
8005.104.084.00.0	28	24
8005.104.086.00.5	26	5
8005.104.086.00.5	27	5
8005.104.086.00.5	28	14
8005.104.092.00.3	36	14
8005.104.093.00.1	39	18
8005.104.095.00.6	36	6
8005.104.097.00.2	36	25
8005.104.098.00.0	36	7
8006.104.103.00.8	39	16
8005.104.111.00.1	39	32
8005.104.112.00.9	33	2
8005.104.112.00.9	34	5
8005.104.138.00.4	36	5
8005.104.138.01.2	36	5
8005.104.138.02.0	36	5
8005.104.140.00.0	28	22
8005.104.141.00.8	33	17
8005.104.144.00.2	34	10
8005.104.146.00.7	36	2
8005.104.196.00.2	37	12
8005.104.508.00.8	25	1
8005.104.509.00.6	28	20
8005.104.510.00.4	28	8
8005.104.511.00.2	28	11
8005.104.512.00.0	28	16
8005.104.513.00.8	29	22
8005.104.515.00.3	36	1
8005.104.517.00.9	64	17
8005.104.518.00.7	36	30
8005.104.527.00.8	29	2
8005.104.530.00.6	26	10
8005.105.009.00.6	41	26
8005.105.011.00.2	39	1
8005.105.011.00.2	38	33
8005.105.012.00.0	25	6
8005.105.016.00.1	31	2
8005.105.021.00.1	39	30
8005.105.027.00.8	41	5
8005.105.027.00.8	25	14
8005.105.029.00.4	39	9
8005.105.034.00.4	39	11
8005.105.036.00.9	39	25
8005.105.037.00.7	39	26
8005.105.038.00.5	39	26
8005.105.044.00.3	39	6
8005.105.046.00.8	39	27
8005.105.052.00.6	46	1
8005.105.053.00.4	41	9
8005.105.054.00.2	41	13
8005.105.055.00.9	39	30
8005.105.089.00.8	62	17
8005.105.089.00.8	63	20
8005.105.107.00.0	25	4
8005.105.506.00.8	67	29
8005.105.508.00.7	41	2
8005.105.509.00.5	41	3
8005.105.520.00.2	41	2
8005.105.521.00.0	41	3
8005.106.505.00.2	42	3
8005.106.505.00.2	43	3
8005.106.505.00.2	44	3
8005.106.507.00.8	43	25

Código Peça Código Repuesto Part code	Fig. Fig. Fig.	Item Artículo Item
8005.106.508.00.6	45	2
8005.106.509.00.4	45	21
8005.106.510.00.2	45	20
8005.106.514.00.4	45	23
8005.106.515.00.1	43	29
8005.106.516.00.9	43	23
8005.106.517.00.7	44	14
8005.106.517.00.7	43	28
8005.106.518.00.5	43	14
8005.106.520.00.1	45	2
8005.107.040.00.9	73	1
8005.107.505.00.1	75	17
8005.107.506.00.9	75	17
8005.107.512.00.7	72	4
8005.107.514.00.3	73	6
8005.107.518.00.4	72	1
8005.107.519.00.2	72	9
8005.107.538.00.2	75	26
8005.107.539.00.0	75	26
8005.107.541.00.6	75	25
8005.107.542.00.4	75	25
8005.107.545.00.7	73	11
8005.108.066.01.1	64	15
8005.108.086.00.1	64	21
8005.108.146.00.3	67	41
8005.108.167.00.9	67	11
8005.108.503.00.5	63	18
8005.108.504.00.3	58	1
8005.108.505.00.0	64	7
8005.108.506.00.8	64	5
8005.108.509.00.2	66	11
8005.108.514.00.2	57	15
8005.108.515.00.0	73	7
8005.108.517.00.5	66	16
8005.108.517.00.5	67	16
8008.108.518.00.3	66	17
8005.108.518.00.3	67	17
8005.108.521.00.7	57	17
8005.108.522.00.5	63	19
8005.108.527.00.4	67	18
8005.108.527.00.4	65	20
8005.108.536.00.9	66	18
8005.108.546.00.5	73	8
8005.109.024.00.1	71	8
8005.109.024.00.1	72	11
8005.109.505.00.9	75	13
8005.109.506.00.7	72	3
8005.109.507.00.5	72	2
8005.109.508.00.3	72	13
8005.109.509.00.1	74	6
8005.109.510.00.9	74	7
8005.109.515.00.5	75	29
8005.109.515.00.8	75	14
8005.109.516.00.6	74	8
8005.109.517.00.4	74	1
8005.110.005.00.7	48	2
8005.110.010.00.7	46	16
8005.110.011.00.5	46	15
8005.110.013.00.1	49	10
8005.110.013.00.1	50	10
8005.110.015.00.6	50	11
8005.110.017.00.2	47	3
8005.110.018.01.8	46	4
8005.110.019.00.8	46	6
8005.110.064.00.4	48	3
8005.110.103.00.0	46	19
8005.111.029.00.6	57	19
8005.111.121.00.5	68	25
8005.111.124.00.5	69	2
8005.111.124.00.5	70	2
8005.111.124.00.5	68	14
8005.111.155.00.9	69	3
8005.111.504.00.8	68	16
8005.111.505.00.5	70	5
8005.111.506.00.3	70	7
8005.111.507.00.7	68	11
8005.111.508.00.9	68	10
8005.111.509.00.7	68	9

Código Peça Código Repuesto Part code	Fig. Fig. Fig.	Item Artículo Item
8005.111.510.00.5	68	12
8005.111.511.00.3	68	3
8005.111.512.00.1	43	6
8005.111.512.00.1	44	6
8005.112.505.00.4	76	2
8005.112.506.00.2	76	2
8005.112.507.00.0	76	4
8005.112.508.00.8	76	4
8005.112.509.00.6	76	9
8005.112.512.00.0	76	3
8005.115.510.00.1	20	5
8005.115.511.00.9	20	3
8005.115.512.00.7	21	17
8005.115.514.00.3	24	24
8005.115.515.00.0	74	19
8005.115.516.00.8	20	4
8005.115.517.00.6	74	20
8005.115.518.00.4	20	1
8005.115.520.00.0	21	11
8005.115.530.00.9	45	24
8005.115.531.00.7	45	26
8005.115.531.00.7	15	27
8005.115.532.00.5	15	32
8005.115.533.00.3	14	32
8005.115.534.00.1	17	38
8005.115.535.00.8	18	12
8005.115.536.00.6	74	13
8005.115.542.00.4	19	4
8006.107.207.00.6	75	2
8007.110.020.00.2	46	16
8007.110.021.00.0	46	15
8007.111.025.00.0	68	8
8008.102.015.00.0	22	15
8008.102.045.00.7	41	25
8008.102.502.00.7	23	23
8008.102.505.00.0	22	15
8008.102.517.00.5	23	2
8008. 102.518.00.3	23	1
8008.102.525.00.8	41	25
8008.102.528.00.2	23	8
8008.103.024.00.1	60	li
8008.103.025.00.8	49	1
8008.103.025.00.8	50	1
8008.103.026.00.6	49	8
8008.103.026.00.6	50	8
8008.103.030.00.8	49	2
8008.103.035.00.7	49	13
8008.103.035.00.7	50	13
8008.103.039.00.9	60	14
8008.103.039.00.9	60	15
8008.103.050.00.6	59	5
8008.103.051.00.4	61	6
8008.103.051.00.4	60	8
8008.103.052.00.2	61	7
8008.103.052.00.2	60	9
8008.103.053.00.0	60	31
8008.103.056.00.3	49	15
8008.103.056.00.3	50	15
8008.103.072.00.0	50	21
8008.103.073.00.8	50	22
8008.103.504.00.2	59	9
8008.103.507.00.5	59	10
8008.103.508.00.3	60	3
8008.103.511.00.7	60	2
8008.103.515.00.8	61	21
8008.103.518.00.2	51	1
8008.103.519.00.0	51	2
8008.103.525.00.7	51	4
8008.103.528.00.1	61	13
8008.103.529.00.9	61	9
8008.103.532.00.3	61	10
8008.103.533.00.1	61	11
8008.103.534.00.9	61	16
8008.103.535.00.6	59	9
8008.103.536.00.4	61	3
8008.103.538.00.0	61	2
8008.103.542.00.2	51	3
8008.103.543.00.0	52	26

Código Peça Código Repuesto Part code	Fig. Fig. Fig.	Item Artículo Item
8008.103.544.00.8	52	3
8008.103.545.00.5	52	15
8008.103.546.00.3	52	8
8008.103.547.00.1	52	19
8008.103.548.00.9	52	20
8008.103.549.00.7	52	21
8008.103.550.00.5	52	22
8008.103.551.00.3	52	5
8008.103.552.00.1	52	18
8008.103.553.00.9	52	6
8008.103.554.00.7	52	7
8008.103.555.00.4	52	13
8008.103.556.00.2	52	14
8008.103.557.00.0	52	17
8008.103.557.01.8	52	17
8008.103.558.00.8	52	4
8008.103.559.00.6	55	1
8008.103.560.00.4	55	2
8008.103.561.00.2	55	3
8008.103.562.00.0	55	4
8008.103.563.00.8	55	7
8008.103.564.00.6	55	5
8008.103.565.00.3	55	6
8008.103.566.00.1	55	9
8008.103.567.00.9	55	12
8008.103.567.01.7	55	12
8008.103.567.02.5	55	12
8008.103.568.00.7	55	13
8008.103.569.00.5	53	4
8008.103.569.00.5	54	19
8008.103.570.00.3	53	5
8008.103.570.00.3	54	18
8008.103.571.00.1	54	4
8008.103.571.00.1	53	10
8008.103.572.00.9	54	20
8008.103.573.00.7	54	5
8008.103.573.00.7	53	11
8008.103.574.00.5	54	6
8008.103.574.00.5	53	12
8008.103.575.00.2	54	17
8008.103.576.00.0	53	14
8008.103.577.00.8	54	3
8008.103.577.00.8	53	17
8008.103.578.00.6	53	9
8008.103.578.00.6	54	21
8008.103.579.00.4	56	1
8008.103.580.00.2	56	3
8008.103.580.01.0	56	4
8008.103.580.02.8	56	5
8008.103.581.00.0	56	6
8008.103.582.00.8	56	7
8008.103.583.00.6	56	8
8008.103.584.00.4	56	11
8008.103.585.00.1	56	12
8008.103.586.00.9	56	13
8008.103.587.00.7	56	15
8008.103.587.01.5	56	16
8008.103.587.02.3	56	17
8008.103.588.00.5	56	18
8008.103.589.00.3	56	20
8008.103.590.00.1	56	23
8008.103.591.00.9	56	24
8008.103.591.01.7	56	25
8008.103.591.02.5	56	26
8008.103.591.03.3	56	27
8008.103.592.00.7	56	28
8008.103.593.00.5	56	29
8008.103.594.00.3	56	30
8008.103.595.00.0	56	31
8008.103.596.00.8	56	32
8008.103.597.00.6	56	33
8008.103.598.00.4	52	1
8008.103.598.00.4	53	6
8008.103.598.00.4	54	11
8008.103.599.00.2	52	11
8008.103.600.00.8	53	1
8008.103.600.00.8	54	15
8008.103.601.00.6	54	7

Código Peça Código Repuesto Part code	Fig. Fig. Fig.	Item Artículo Item
8008.103.601.00.6	53	13
8008.103.602.00.4	54	12
8008.103.602.00.4	53	15
8008.103.603.00.2	54	13
8008.103.603.00.2	53	16
8008.103.604.00.0	56	9
8008.103.605.00.7	56	19
8008.103.606.00.5	56	21
8008.103.607.00.3	51	10
8008.103.608.00.1	51	9
8008.103.609.00.9	51	12
8008.103.610.00.7	51	11
8008.104.006.00.7	29	23
8008.104.057.00.0	38	16
8008.104.058.00.8	38	22
8008.104.059.00.6	38	29
8008.104.062.00.0	38	28
8008.104.064.00.6	38	21
8008.104.066.00.1	38	17
8008.104.068.00.7	38	18
8008.104.096.00.8	37	4
8008.104.097.00.6	37	4
8008.104.098.00.4	37	4
8008. 104. 103.00.2	37	5
8008.104.104.00.0	37	6
8008.104.105.00.7	37	7
8008.104.106.00.5	37	8
8008. 104.122.00.2	38	24
8008. 104.132.00.1	29	16
8008.104.132.00.1	30	16
8008.104.133.00.9	34	11
8008.104.133.00.9	29	17
8008.104.133.00.9	30	17
8008.104.134.00.7	29	20
8008.104.134.00.7	30	20
8008.104.135.00.4	29	22
8008.104.135.00.4	30	22
8008.104.136.00.2	34	15
8008.104.137.00.0	29	9
8008.104.137.00.0	30	9
8008.104.161.00.0	26	3
8008.104.161.00.0	27	3
8008.104.162.00.8	37	–
8008.104.163.00.6	37	3
8008.104.166.00.9	37	9
8008.104.167.00.7	26	8
8008.104.167.00.7	27	8
8008.104.179.00.2	25	13
8008.104.182.00.6	25	1
8008.104.183.00.4	38	15
8008.104.185.00.9	26	3
8008. 104. 185.00.9	27	3
8008.104.186.00.7	26	8
8008.104.186.00.7	27	8
8008.104.191.00.7	27	13
8008.104.195.0O.8	27	13
8008.104.197.00.4	32	16
8008.104.504.00.1	30	2
8008.104.507.00.4	33	17
8008.104.510.00.8	62	10
8008.104.510.00.8	63	10
8008.104.512.00.4	38	3
8008.104.513.00.8	30	22
8008.104.514.00.0	38	6
8008.104.516.00.5	52	25
8008.104.517.00.3	35	9
8008.104.518.00.1	35	15
8008.104.519.00.9	35	17
8008.104.520.00.7	35	26
8008.104.522.00.3	30	26
8008.104.523.00.1	35	22
8008.104.525.00.6	35	4
8008.104.526.00.4	35	1
8008.104.527.00.2	35	12
8008.104.528.00.0	35	18
8008.104.529.00.8	31	11
8008.104.531.00.4	35	30
8008.104.532.00.2	35	24

Código Peça Código Repuesto Part code	Fig. Fig. Fig.	Item Artículo Item
8008.104.534.00.8	36	28
8008.104.535.00.5	30	24
8008.104.537.00.1	40	20
8008.104.538.00.9	35	16
8008.104.539.00.7	31	17
8008.104.540.00.5	35	27
8008.104.541.00.3	35	6
8008.104.542.00.1	35	5
8008.104.542.00.1	35	19
8008.104.543.00.9	40	18
8008.104.544.00.7	30	23
8008.104.548.00.8	40	16
8008.104.553.00.8	31	6
8008.104.554.00.6	26	11
8008.104.559.00.5	29	2
8008.104.560.00.3	29	24
8008.104.563.00.7	40	8
8008.104.567.00.8	40	13
8008.104.569.00.4	40	9
8008.104.571.00.0	40	4
8008.104.575.00.1	32	1
8008.104.576.00.9	32	16
8008.104.580.00.1	.26	11
8008.105.505.00.7	41	3
8008.105.506.00.5	41	2
8008.106.080.00.0	42	
8008.106.080.00.0	43	1
8008.106.080.00.0	44	1
8008.106.086.00.7	45	22
8008.106.087.00.5	45	23
8008.106.088.00.3	45	28
8008.106.089.00.1	45	15
8008.106.095.00.8	45	33
8008.106.096.00.6	42	10
8008.106.096.00.6	43	10
8008.106.096.00.6	44	10
8008.106.097.00.4	45	17
8008.106.505.00.6	42	6
8008.106.507.00.2	45	20
8008.106.508.00.0	45	21
8008.106.509.00.8	45	20
8008.106.511.00.4	45	15
8008.106.514.00.8	45	23
8008.106.515.00.5	45	28
8008.107.047.00.2	47	5
8008.107.080.00.9	75	17
8008.107.081.00.7	75	17
8008.107.505.00.5	75	24
8008.107.506.00.3	75	24
8008.107.510.00.5	73	8
8008.108.024.00.9	62	
8008.108.134.00.3	59	17
8008.108.146.00.3	67	19
8008.108.146.00.7	57	16
8008.108.149.00.9	63	22
8008.108.155.00.8	66	14
8008.108.160.00.8	66	21
8008.108.160.00.8	67	21
8008.108.160.00.8	65	30
8008.108.162.00.4	66	3
8008.108.162.00.4	67	3
8008.108.166.00.5	65	2
8008.108.166.00.5	66	20
8008.108.166.00.5	67	20
8008.108.167.00.3	66	7
8008. 108.167.00.3	67	7
8008.108.167.00.8	67	12
8008.108.171.00.5	66	9
8008.108.171.00.5	67	9
8008.108.177.00.2	66	8
8008.108.177.00.2	67	8
8008. 108. 184.00.8	66	22
8008. 108. 184.00.8	67	22
8008.108.230.00.9	66	19
8008.108.287.00.9	57	1
8008.108.293.00.7	64	11
8008.108.293.00.7	67	35
8008.108.296.00.0	67	34

Código Peça Código Repuesto Part code	Fig. Fig. Fig.	Item Artículo Item
8008.108.297.00.8	65	17
8008.108.297.00.8	66	27
8008.108.297.00.8	67	27
8008.108.299.00.4	66	10
8008.108.299.00.4	67	10
8008.108.303.00.4	67	13
8008.108.306.00.7	57	7
8008.108.309.00.1	57	3
8008.108.325.00.7	59	16
8008.108.330.00.7	57	15
8008.108.334.00.9	59	14
8008.108.361.00.2	67	14
8008.108.362.00.0	67	14
8008.108.342.00.2	57	6
8008.108.343.00.0	57	2
8008.108.359.00.6	63	1
8008.108.361.00.2	62	19
8008.108.361.00.2	63	23
8008.108.362.00.0	62	2
8008.108.362.00.0	63	2
8008.108.364.00.6	62	4
8008.108.372.00.9	62	9
8008.108.372.00.9	63	9
8008.108.374.00.5	62	6
8008.108.374.00.5	63	6
8008.108.386.00.9	64	22
8008.108.387.00.7	64	23
8008.108.503.00.9	64	8
8008.108.506.00.2	65	11
8008.108.506.00.2	66	13
8008.108.509.00.6	65	10
8008.108.509.00.6	66	12
8008.108.512.00.0	65	9
8008.108.515.00.3	65	19
8008.108.515.00.3	66	33
8008.108.519.00.5	65	7
8008.108.522.00.9	65	6
8008.108.525.00.2	64	10
8008.108.526.00.0	64	5
8008.108.527.00.8	64	11
8008.108.533.00.6	65	16
8008.108.533.00.6	66	29
8008.108.533.00.6	67	33
8008.108.540.00.1	65	8
8008.108.541.00.9	65	14
8008.108.542.00.7	65	15
8008.108.543.00.5	65	12
8008.108.546.00.8	65	1
8008.108.549.00.2	64	6
8008.108.555.00.9	62	4
8008.108.557.00.5	62	3
8008.108.558.00.3	57	17
8008.108.560.00.9	62	16
8008.108.561.00.1	62	5
8008.108.561.00.7	63	5
8008.108.563.00.3	62	16
8008.109.120.00.1	74	18
8008.109.121.00.9	74	17
8008.109.151.00.6	75	1
8008.109.503.00.8	74	11
8008.109.505.00.3	74	9
8008.109.506.00.1	71	2
8008.109.509.00.5	71	1
8008.109.510.00.3	75	13
8008.109.511.00.1	42	27
8008.109.511.00.1	44	31
8008.109.511.00.1	43	35
8008.109.512.00.9	71	13
8008.109.513.00.7	71	7
8008.109.516.00.0	75	14
8008.109.521.00.0	71	17
8008.109.528.00.5	74	25
8008.109.538.00.4	75	14
8008.110.004.00.4	46	4
8008.110.014.00.3	46	12
8008.110.505.00.0	47	26
8008.110.507.00.6	47	24
8008.110.508.00.4	47	25

Código Peça Código Repuesto Part code	Fig. Fig. Fig.	Item Artículo Item
8008.111.032.00.4	68	13
8008.111.096.00.0	57	18
8008.111.099.00.4	68	7
8008.111.099.00.4	57	21
8008.111.100.00.0	57	20
8008.111.101.00.8	68	2
8008.111.105.00.9	68	3
8008.111.120.00.7	68	26
8008.111.129.00.8	68	21
8008.111.132.00.2	68	20
8008.111.505.00.9	68	10
8008.111.506.00.7	68	11
8008.112.505.00.8	76	2
8008.112.506.00.6	76	2
8008.112.507.00.4	76	4
8008.112.508.00.2	76	4
8008.112.509.00.0	76	3
8008.112.514.00.0	76	2
8008.112.515.00.7	76	2
8008.112.516.00.5	76	14
8008.112.517.00.3	76	13
8008.112.519.00.9	76	12
8008.115.509.00.7	12	22
8008.115.512.00.1	12	15
8008.115.527.00.9	74	21
8008.123.054.00.8	60	29
8008.199.037.00.8	59	–
8008.199.043.00.6	61	20
8009.101.382.00.3	44	23
8009.103.088.00.4	60	1
8009.103.088.00.4	61	1
8009.103.088.00.4	59	8
8009.103.103.00.1	60	23
8009.103.105.00.6	61	12
8009.103.105.00.6	60	27
8009.103.113.00.0	60	20
8009.103.114.00.8	60	30
8009.103.115.00.5	60	32
8009.103.444.00.9	60	28
8009.106.041.00.0	44	25
8009.107.206.00.8	75	5
8009.108.100.00.2	61	4
8009.108.100.00.2	60	5
8009.108.149.00.9	61	8
8009.108.149.00.9	60	10
8009.108.160.00.6	63	16
8009.108.162.00.2	63	17
8009.108.583.00.9	57	17
8009.112.025.00.5	76	6
8009.112.029.00.7	76	8
8009.112.051.00.1	76	5
8009.112.053.00.7	76	7
8009.199.095.00.4	60	–
8012.112.513.00.5	76	10

Código Peça Código Repuesto Part code	Fig. Fig. Fig.	Item Artículo Item

ÍNDICE

Fig.	Denominação
01	Sistema do Motor – Bloco do Motor e Tampa do Cárter
02	Sistema do Motor – Botão Auxiliar de Partida e Alavanca de Aceleração
03	Sistema do Motor – Sistema do Tubo de Respiro-Filtro do Cárter e Vareta da Válvula
04	Sistema do Motor – Sistema da Árvore de Manivelas e Volante
05	Sistema do Motor – Sistema do Cilindro-Biela e Mancal Central
06	Sistema do Motor – Comando de Válvulas-Bomba e Engrenagem de Comando
07	Sistema do Motor – Tampa de Comando
08	Sistema do Motor – Conjunto do Cabeçote do Cilindro Completo
09	Sistema do Motor – Conjunto Tampa do Cabeçote e Filtro do Ar
10	Sistema do Motor – Conjunto do Bico Injetor
11	Sistema do Motor – Bomba Injetora e Bomba Alimentadora
12	Sistema do Motor – Arrefecimento e Escapamento
13	Sistema do Motor – Bloco do Motor e Tampa
14	Sistema do Motor – Árvore de Manivelas
15	Sistema do Motor – Eixo de Comando e Regulador
16	Sistema do Motor – Cabeçote do Cilindro
17	Sistema do Motor – Alimentação
18	Sistema do Motor – Arrefecimento
19	Sistema do Motor – Circuito Elétrico
20	Sistema do Motor – Filtro de Ar
21	Sistema do Motor – Escapamento
22	Sistema da Embreagem
23	Sistema da Embreagem – Carcaça Intermediária
24	Sistema da Embreagem – Carcaça Intermediária
25	Sistema da Caixa de Câmbio-Carcaça do Redutor-Alavanca do Freio de Estacionamento
26	Sistema da Caixa de Câmbio – Eixos do Redutor
27	Sistema da Caixa de Câmbio – Eixos do Redutor
28	Sistema da Caixa de Câmbio – Eixos do Redutor
29	Sistema da Caixa de Câmbio – Carcaça-Alavanca de Acionamento da TDP
30	Sistema da Caixa de Câmbio – Carcaça-Alavanca de Acionamento da TDP
31	Sistema da Caixa de Câmbio – Engrenagens-Eixos Intermediários
32	Sistema da Caixa de Câmbio – Engrenagens
33	Sistema da Caixa de Câmbio – Coroa e Pinhão-Eixo Intermediário
34	Sistema da Caixa de Câmbio – Eixos Tomada de Força
35	Sistema da Caixa de Câmbio – Caixa de descida
36	Sistema da Caixa de Câmbio – Tampa Alavanca-Garfos de Acionamento
37	Sistema da Caixa de Câmbio – Caixa Satélite
38	Sistema da Caixa de Câmbio – Saída de Rodas-Bloqueio
39	Sistema da Caixa de Câmbio – Saída de Rodas Traseiras
40	Sistema da Transmissão – Cardan
41	Sistema dos Pedais do Freio e da Embreagem
42	Sistema de Alimentação – Tanque de Combustível
43	Sistema de Alimentação – Tanque de Combustível
44	Sistema de Alimentação – Tanque de Combustível
45	Sistema do Acelerador
46	Sistema do Rodado Traseiro
47	Sistema do Cubo Dianteiro – Barra de Direção
48	Sistema do Cubo Dianteiro – Barra de Direção
49	Sistema do Eixo Dianteiro
50	Sistema do Eixo Dianteiro
51	Sistema do Eixo Tração Dianteira – Barra de Direção
52	Sistema do Eixo Tração Dianteira – Carcaça e Mancais
53	Sistema do Eixo Tração Dianteira – Carcaça e Tampas
54	Sistema do Eixo Tração Dianteira – Carcaça e Tampas
55	Sistema do Eixo Tração Dianteira – Diferencial
56	Sistema do Eixo Tração Dianteira – Componentes
57	Sistema Hidráulico – Reservatório Hidráulico
58	Sistema Hidráulico – Pré Disposição da Bomba
59	Sistema Hidráulico – Volante e Direção
60	Sistema Hidráulico – Sistema de Direção 4x2
61	Sistema Hidráulico – Sistema de Direção 4x4
62	Sistema Hidráulico – Válvula de Comando
63	Sistema Hidráulico – Válvula de Comando
64	Sistema Hidráulico – Tampa da Caixa e Cilindro

Fig.	Denominação
65	Sistema Hidráulico – Levante Hidráulico
66	Sistema Hidráulico – Levante Hidráulico
67	Sistema Elétrico
68	Sistema Elétrico
69	Sistema Elétrico – Painel de Instrumentos
70	Sistema Elétrico – Painel de Instrumentos
71	Sistema do Pára-Choque
72	Sistema do Pára-Choque
73	Sistema do Assento
74	Sistema dos Defletores
75	Sistema da Carenagem
76	Sistema de Adesivos

Fig.	Denominación
01	Sistema del Motor – Bloque del motor y tapa del cárter
02	Sistema del Motor – Botón auxiliar de arranque y palanca de aceleración
03	Sistema del Motor – Sistema del Tubo de Respiro-Filtro del Cárter y varilla de la válvula
04	Sistema del Motor – Sistema del árbol de manivelas y volante
05	Sistema del Motor – Sistema del Cilindro-Biela y cojinete central
06	Sistema del Motor – Mando de Válvulas-Bomba y engranaje del momando
07	Sistema del Motor – Tapa de mando
08	Sistema del Motor – Conjunto del cabezal del cilindro cpmpleto
09	Sistema del Motor – Conjunto tapa del cabezal y filtro del aire
10	Sistema del Motor – Conjunto de la punta inyectora
11	Sistema del Motor – Bomba inyectora y Bomba Alimentadora
12	Sistema del Motor – Enfriamiento y escape
13	Sistema del Motor – Bloque del motor y tapa
14	Sistema del Motor – Árbol de manivelas
15	Sistema del Motor – Eje del mando y Regulador
16	Sistema del Motor – Cabezal del Cilindro
17	Sistema del Motor – Alimentación
18	Sistema del Motor – Enfriamiento
19	Sistema del Motor – Circuito Eléctrico
20	Sistema del Motor – Filtro de Aire
21	Sistema del Motor – Escape
22	Sistema del embrague
23	Sistema del embrague – estructura intermedia
24	Sistema del embrague – estructura intermedia
25	Sistema de la caja de cambio - estructura del reductor - palanca del freno de estacionamiento
26	Sistema de la caja de cambio - ejes del reductor
27	Sistema de la caja de cambio - ejes del reductor
28	Sistema de la caja de cambio - ejes del reductor
29	Sistema de la caja de cambio - estructura - palanca de accionamiento de la TDF
30	Sistema de la caja de cambio - estructura - palanca de accionamiento de la TDF
31	Sistema de la caja de cambio - engranajes - ejes intermedios
32	Sistema de la caja de cambio - engranajes
33	Sistema de la caja de cambio - corona y piñón - eje intermedio
34	Sistema de la caja de cambio – ejes toma de fuerza
35	Sistema de la caja de cambio - caja de bajada
36	Sistema de la caja de cambio - tapa palanca - horquillas de accionamiento
37	Sistema de la caja de cambio – caja satélite
38	Sistema de la caja de cambio – salida de ruedas - bloqueo
39	Sistema de la caja de cambio – salida de ruedas traseras
40	Sistema de la transmisión – Cardán
41	Sistema de los pedales del freno y del embrague
42	Sistema de Alimentación – Tanque de Combustible
43	Sistema de Alimentación – Tanque de Combustible
44	Sistema de Alimentación – Tanque de Combustible
45	Sistema del Acelerador
46	Sistema del Rodado Traseio
47	Sistema del Cubo delantero – Barra de tiro
48	Sistema del Cubo delantero – Barra de tiro
49	Sistema del eje delantero
50	Sistema del eje delantero
51	Sistema del eje tracción delantera – Barra de dirección
52	Sistema del eje tracción delantera – estructura y cojinetes
53	Sistema del eje de tracción delantera – estructura y tapas
54	Sistema del eje tracción delantera – estructura y tapas
55	Sistema del eje tracción delantera – Diferencial
56	Sistema del eje tracción delantera – Componentes
57	Sistema Hidráulico – Tanque Hidráulico
58	Sistema Hidráulico – Predisposición de la Bomba
59	Sistema Hidráulico – Volante y dirección
60	Sistema Hidráulico – Sistema de Dirección simple tracción
61	Sistema Hidráulico – Sistema de Dirección doble tracción
62	Sistema Hidráulico – Válvula de Mando
63	Sistema Hidráulico – Válvula de Mando
64	Sistema Hidráulico – Tapa de la caja y Cilindro

Fig.	Denominación
65	Sistema Hidráulico – Levante Hidráulico
66	Sistema Hidráulico – Levante Hidráulico
67	Sistema Eléctrico
68	Sistema Eléctrico
69	Sistema Eléctrico – Tablero de Instrumentos
70	Sistema Eléctrico – Tablero de Instrumentos
71	Sistema del paragolpe
72	Sistema del paragolpe
73	Sistema del asiento
74	Sistema de los Defletores
75	Sistema del carenaje
76	Sistema de Calcomanías

CONTENT

Fig.	Denomination
01	Engine System – Engine Block and Oil Sump Cover
02	Engine System – Auxiliary Starting Switch and Throttle Lever
03	Engine System – Oil Sump Filter-Breather Tube and Valve Dipstick System
04	Engine System - Crankshaft and Flywheel System
05	Engine System – Center Bearing and Cylinder-Connecting Rod System
06	Engine System – Pump-Valve Control and Gear Control
07	Engine System – Control Cover
08	Engine System - Whole Cylinder Head Assy
09	Engine System - Whole Cylinder Head Cover and Air Filter Assy
10	Engine System - Nozzle Assy
11	Engine System - Injection Pump and Supply Pump
12	Engine System – Cooling and Exhaust System
13	Engine System – Engine Block and Cover
14	Engine System – Crankshaft
15	Engine System – Camshaft and Regulator
16	Engine System - Cylinder Head
17	Engine System - Supply System
18	Engine System – Cooling System
19	Engine System – Electrical Circuit
20	Engine System - Air Filter
21	Engine System - Exhaust System
22	Clutch System
23	Clutch System - Intermediate Housing
24	Clutch System - Intermediate Housing
25	Gearbox System - Final Drive Housing - Parking Brake Lever
26	Gearbox System – Final Drive Shafts
27	Gearbox System – Final Drive Shafts
28	Gearbox System – Final Drive Shafts
29	Gearbox System - Housing - PTO Drive Lever
30	Gearbox System - Housing - PTO Drive Lever
31	Gearbox System – Gears - Intermediate Shafts
32	Gearbox System – Gears
33	Gearbox System – Ring Gear and Pinion - Intermediate Shaft
34	Gearbox System – Power Take-Off Shafts
35	Gearbox System – Downshift Gearbox
36	Gearbox System - Housing - PTO Drive Lever
37	Gearbox System – Differential Carrier
38	Gearbox System – Wheel Support - Lock
39	Gearbox System – Rear Wheel Support
40	Transmission System - Cardan Shaft
41	Brake and Clutch Pedal System
42	Fuel Supply System - Fuel Tank
43	Fuel Supply System - Fuel Tank
44	Fuel Supply System - Fuel Tank
45	Throttle System
46	Rear Wheel System
47	Front Hub System – Steering Tie Rod
48	Front Hub System – Steering Tie Rod
49	Front Axle System
50	Front Axle System
51	4WD Front Axle System – Tie Rod
52	4WD Front Axle System – Housing and Bearing Cups
53	4WD Front Axle System – Housing and Covers
54	4WD Front Axle System – Housing and Covers
55	4WD Front Axle System - Differential
56	4WD Front Axle System - Components
57	Hydraulic System - Hydraulic Reservoir Tank
58	Hydraulic System – Pump Pre-Setup
59	Hydraulic System - Flywheel and Steering System
60	Hydraulic System - 2WD Steering System
61	Hydraulic System - 4WD Steering System
62	Hydraulic System – Control Valve
63	Hydraulic System – Control Valve
64	Hydraulic System – Case Cover and Cylinder

Fig.	Denomination
65	Hydraulic System - Hydraulic Lift System
66	Hydraulic System - Hydraulic Lift System
67	Electrical System
68	Electrical System
69	Electrical System - Dash panel
70	Electrical System - Dash panel
71	Bumper System
72	Bumper System
73	Seat System
74	Deflector System
75	Fairing System
76	Decal System

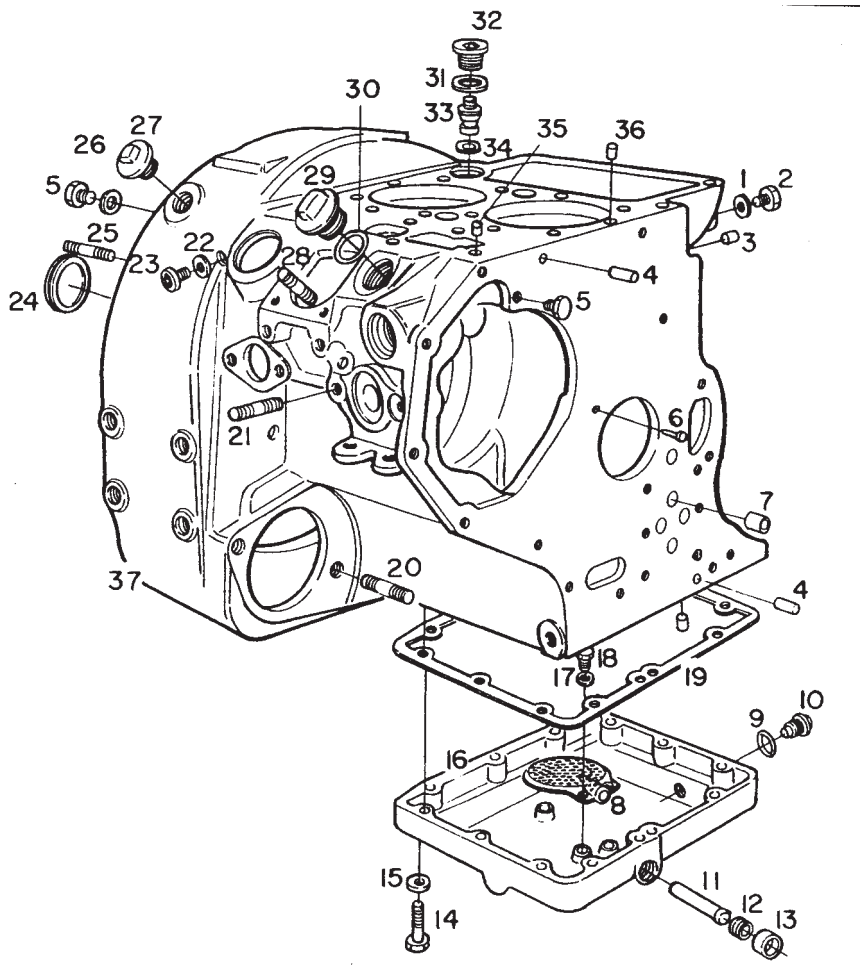

SISTEMA DO BLOCO DO MOTOR E TAMPA DO CÁRTER SISTEMA DEL BLOQUE DEL MOTOR Y DE LA TAPA DEL CÁRTER ENGINE BLOCK AND OIL SUMP COVER SYSTEM										
Item Artículo Item	Código Código Code	Qtd. Ct. Qty.	Denominação / Denominación / Denomination			4230	4240	4230.S	4230.4	4230.4S
1	4014.010.011.00.2	2	Anel de vedação	Anillo de sellado	Sealing ring	X		X	X	X
2	4010.012.004.00.3	2	Bujão	Tapón	Plug	X		X	X	X
3	7007.001.034.00.6	3	Pino vedador	Perno de sellado	Sealing pin	X		X	X	X
4	7003.001.004.00.8	2	Pino guia	Pasador guía	Guide pin	X		X	X	X
5	7007.001.030.00.4	2	Bujão	Tapón	Plug	X		X	X	X
6	7007.001.020.00.5	1	Pino do casquilho	Perno de buje	Metal cap pin	X		X	X	X
7	7007.007.023.00.3	1	Bucha	Casquillo	Bushing	X		X	X	X
8	7007.001.025.00.4	1	Peneira da tampa inferior	Criba de la tapa inferior	Lower cover sieve	X		X	X	X
9	4014.010.034.00.4	2	Anel de vedação	Anillo de sellado	Sealing ring	X		X	X	X
10	7006.001.014.00.0	2	Conjunto bujão magnético	Conjunto tapón magnético	Magnetic plug assy	X		X	X	X
11	7007.001.027.00.0	1	Tubo tampa inferior	Tubo tapa inferior	Lower cover tube	X		X	X	X
12	7007.001.026.00.2	1	Bujão da tampa inferior	Tapón de la tapa inferior	Lower cover plug	X		X	X	X
13	4012.010.009.00.0	1	Tampa de vedação	Tapa de sellado	Sealing cap	X		X	X	X
14	4101.037.090.05.9	8	Parafuso sextavado	Tornillo hexagonal	Hex screw	X		X	X	X
15	4103.012.009.01.3	8	Arruetade pressão	Arandela de presión	Thrust washer	X		X	X	X
16	7007.001.050.00.2	1	Tampa inferior do cárter	Tapa inferior del cárter	Lower oil sump cover	X		X	X	X
17	4103.012.007.01.7	3	Arruela de pressão	Arandela de presión	Thrust washer	X		X	X	X
18	4101.047.064.05.2	3	Parafuso sextavado	Tornillohexagonal	Hex screw	X		X	X	X
19	7007.001.019.00.7	1	Junta de vedação da tampa inferior	Junta de sellado de la tapa inferior	Lower cover sealing gasket	X		X	X	X
20	4101.050.036.01.3	2	Parafuso prisioneiro	Tornilloprisionero	Stud	X		X	X	X
21	4101.050.011.05.7	2	Parafuso prisioneiro	Tornillo prisionero	Stud	X		X	X	X
22	4014.010.011.00.2	2	Anel de vedação	Anillo de sellado	Sealing ring	X		X	X	X
23	4010.012.004.00.3	2	Bujão	Tapón	Plug	X		X	X	X
24	7007.001.003.00.1	1	Tampa roscada de vedação do bloco	Tapa de rosca de sellado del bloque	Sealing threaded cover for the block	X		X	X	X

SISTEMA DO BLOCO DO MOTOR E TAMPA DO CÁRTER
SISTEMA DEL BLOQUE DEL MOTOR Y DE LA TAPA DEL CARTER
ENGINE BLOCK AND OIL SUMP COVER SYSTEM

01

Item Artículo Item	Código Código Code	Qtd. Ct. Qty.	Denominação / Denominación / Denomination			4230	4240	4230.S	4230.4	4230.4S
25	4101.035.017.05.4	4	Parafuso prisioneiro	Tornilloprisionero	Stud	X		X	X	X
26	4014.010.017.00.9	1	Anel de vedação	Anillo de sellado	Sealing ring	X		X	X	X
27	7006.001.021.00.5	1	Bujão do bloco	Tapón del bloque	Block plug	X		X	X	X
28	4101.051.013.01.1	4	Parafuso prisioneiro	Tornilloprisionero	Stud	X		X	X	X
29	7003.001.008.00.9	1	Bujão do óleo	Tapón del aceite	Oil plug	X		X	X	X
30	7003.001.019.00.6	1	Anel de vedação	Anillo de sellado	Sealing ring	X		X	X	X
31	4014.010.037.00.7	1	Anel de vedação	Anillo de sellado	Sealing ring	X		X	X	X
32	4010.012.005.00.0	1	Bujão	Tapón	Plug	X		X	X	X
33	7007.007.016.00.7	1	Conjunto válvula de sobrepressão	Conjunto válvula de sobrepresión	Overpressure valve assy	X		X	X	X
34	7007.007.014.00.2	1	Anel de vedação	Anillo de sellado	Sealing ring	X		X	X	X
35	7007.001.035.00.3	1	Pino	Perno	Pin	X		X	X	X
36	7007.001.007.00.2	2	Pino vedador	Perno de sellado	Sealing pin	X		X	X	X
37	7007.099.007.00.5	1	Conjunto bloco do motor (inclui itens 3, 5, 7, 20, 21, 22, 25, 26, 28, 35 e 36)	Conjunto bloque del motor (incluye artículos 3, 5, 7, 20, 21, 22, 25, 26, 28, 35 y 36)	Engine block assy (including items 3, 5, 7, 20, 21, 22, 25, 26, 28, 35 and 36)	X		X	X	X
–	7007.000.149.00.3	1	Motor M790 2600 F veicular	Motor M790 2600 F vehicular	Vehicle M790 2600 F engine	X		X		
–	7007.000.150.00.1	1	Motor M790 2750 F veicular	Motor M790 2750 F vehicular	Vehicle M790 2750 F engine				X	X

NOTA / NOTA / NOTE :

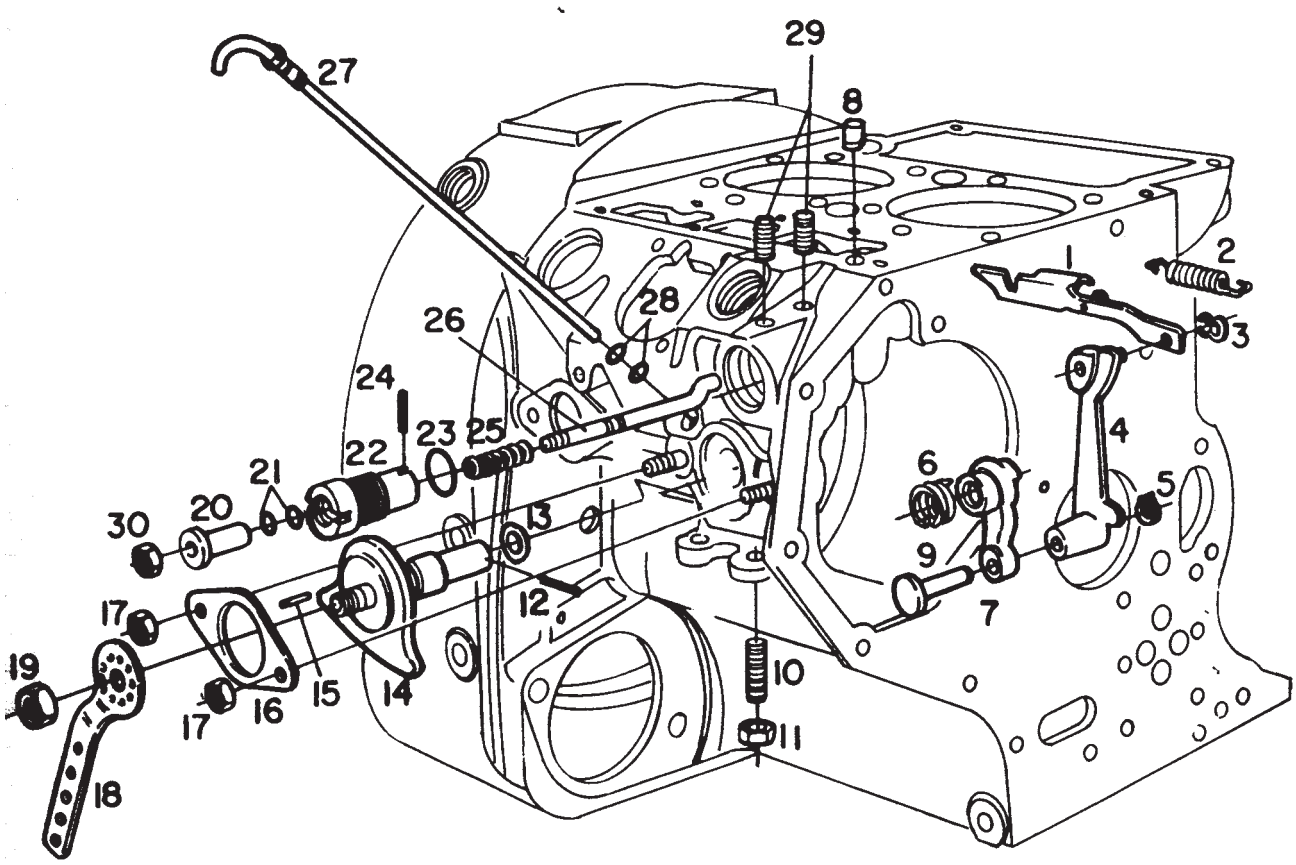

SISTEMA DO BOTAO AUXILIAR DE PARTIDA E ALAVANCA DE ACELERAÇAO SISTEMA DEL BOTÓN AUXILIAR DE ARRANQUE Y PALANCA DE ACELERACIÓN AUXILIARY STARTING SWITCH AND THROTTLE LEVER SYSTEM										
Item Artículo Item	Código Código Code	Qtd. Ct. Qty.	Denominação / Denominación / Denomination			4230	4240	4230.S	4230.4	4230.4S
1	7007.003.018.00.7	1	Conjunto alavanca do acelerador	Conjunto palanca del acelerador	Throttle lever assy	X		X	X	X
2	7007.003.014.00.6	1	Mola do acelerador	Resorte del acelerador	Throttle spring	X		X	X	X
3	4008.013.009.00.5	1	Anel elástico	Anillo elástico	Circlip	X		X	X	X
4	7007.003.009.00.6	1	Conjunto alavanca do regulador	Conjunto palanca del regulador	Regulator lever assy	X		X	X	X
5	4008.010.005.00.6	1	Anel elástico	Anillo elástico	Circlip	X		X	X	X
6	7007.003.021.00.1	1	Mola de torçâo	Resorte de torsión	Torsion spring	X		X	X	X
7	7007.003.002.00.1	1	Conjunto alavanca de ligação	Conjunto palanca de conexión	Coupling lever assy	X		X	X	X
8	7007.001.035.00.3	1	Pino da mola da alavanca do acelerador	Perno del resorte de la palanca del acelerador	Throttle lever spring pin	X		X	X	X
9	7007.003.004.00.7	1	Pino alavanca de ligação	Perno palanca de conexión	Coupling lever pin	X		X	X	X
10	7007.003.026.00.0	1	Pino cilíndrico	Pasador cilíndrico	Cylindrical pin	X		X	X	X
11	4102.011.007.06.9	1	Porca sextavada	Tuerca hexagonal	Hex nut	X		X	X	X
12	4006.010.055.00.5	1	Pino elástico	Perno elástico	Spring pin	X		X	X	X
13	7007.003.030.00.2	2	Anel de vedação	Anillo de sellado	Sealing ring	X		X	X	X
14	7007.003.016.01.9	1	Conjunto eixo da alavanca de regulagem	Conjunto eje de la palanca de regulación	Adjusting lever shaft assy	X		X	X	X
15	4006.010.053.00.0	1	Pino elástico	Pasador elástico	Spring pin	X		X	X	X
16	7007.003.029.00.4	1	Flange de atrito	Pletina de roce	Friction flange	X		X	X	X
17	4102.014.012.04.1	2	Porca freno	Tuerca freno	Brake nut	X		X	X	X
18	7007.003.006.00.2	1	Alavanca do acelerador	Palanca del acelerador	Throttle lever	X		X	X	X
19	4102.010.013.04.3	1	Porca sextavada	Tuerca hexagonal	Hex nut	X		X	X	X
20	7006.003.023.00.9	1	Botão	Botón	Switch	X		X	X	X
21	7007.007.035.00.1	2	Anel de vedação	Anillo de sellado	Sealing ring	X		X	X	X
22	7007.003.020.00.3	1	Bucha enroscada com entalhe	Buje con rosca y ranura	Threaded bushing with notch	X		X	X	X
23	7007.003.013.00.8	1	Anel de vedação	Anillo de sellado	Sealing ring	X		X	X	X
24	4006.010.019.00.1	1	Pino elástico	Pasador elástico	Spring pin	X		X	X	X

SISTEMA DO BOTAO AUXILIAR DE PARTIDA E ALAVANCA DE ACELERAÇAO
SISTEMA DEL BOTON AUXILIAR DE ARRANQUE Y PALANCA DE ACELERACIÓN
AUXILIARY STARTING SWITCH AND THROTTLE LEVER SYSTEM

02

Item Artículo Item	Código Código Code	Qtd. Ct. Qty.	Denominação / Denominación / Denomination			4230	4240	4230.S	4230.4	4230.4S
25	7003.003.036.00.9	1	Mola de pressão	Resorte de presión	Tension spring	X		X	X	X
26	7007.003.031.00.0	1	Eixo excêntrico	Eje excéntrico	Eccentric Shaft	X		X	X	X
27	7007.001.059.00.3	1	Conjunto vareta do nível do óleo	Conjunto varila del nivel del aceite	Oil dipstick assy	X		X	X	X
28	7003.001.020.00.4	2	Anel de vedação	Anillo de sellado	Sealing ring	X		X	X	X
29	4101.040.014.01.3	2	Parafuso Allen sem cabeça	Tornillo Allen sin cabeza	Headless Allen screw	X		X	X	X
30	4102.011.006.04.6	1	Porca sextavada	Tuerca hexagonal	Hex nut	X		X	X	X

NOTA / NOTA / NOTE :

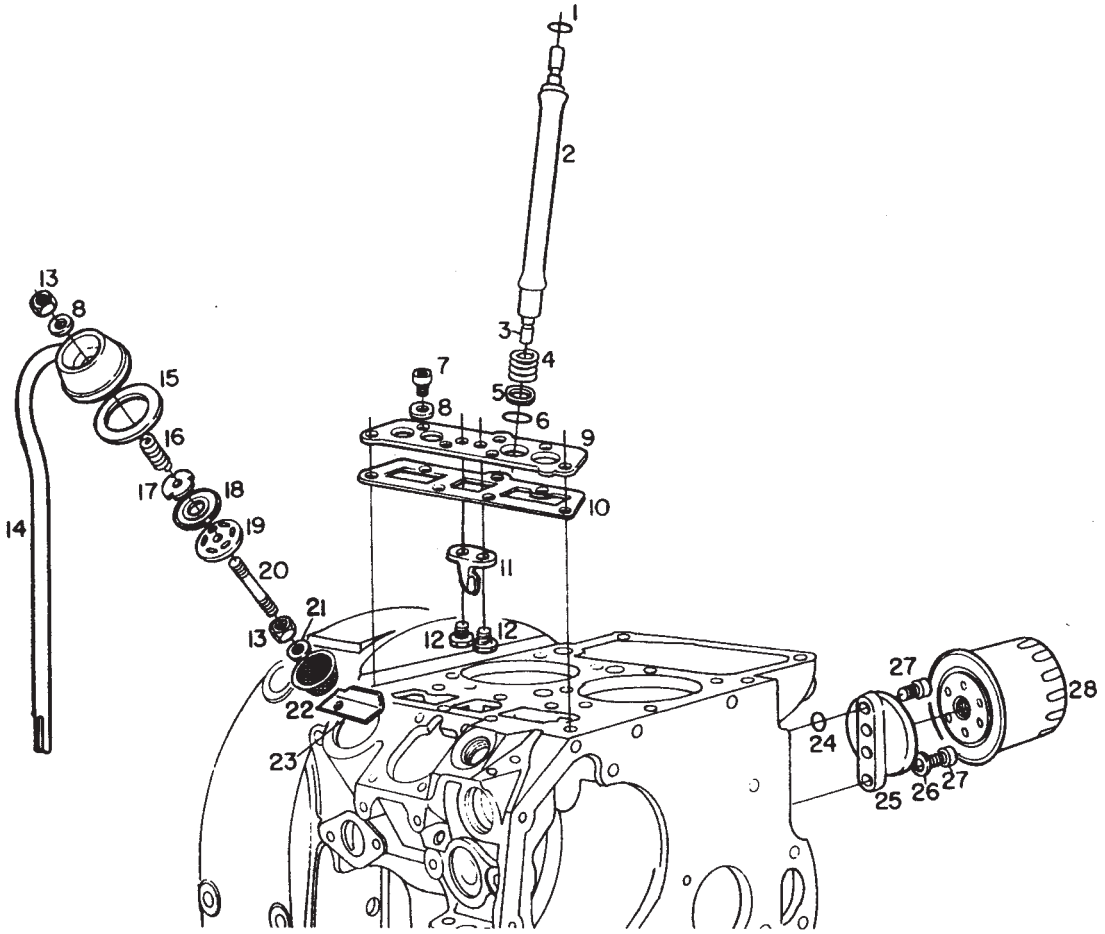

SISTEMA DO TUBO DE RESPIRO – FILTRO DE ÓLEO DO CÁRTER E VARETA DA VÁLVULA SISTEMA DEL TUBO DE RESPIRO – FILTRO DEL ACEITE DEL CARTER Y VARILLA DE LA VÁLVULA BREATHER TUBE SYSTEM – OIL SUMP FILTER AND VALVE DIPSTICK										
Item Artículo Item	Código Código Code	Qtd. Ct. Qty.	Denominação / Denominación / Denomination			4230	4240	4230.S	4230.4	4230.4S
1	7007.005.055.00.7	4	Anel de vedação	Anillo de sellado	Sealing ring	X		X	X	X
2	7007.005.020.00.1	4	Tubo protetor das varetas	Tubo protector de las varillas	Dipstick protection tube	X		X	X	X
3	7007.005.016.01.7	4	Conjunto das varetas das válvulas	Conjunto de las varillas de las válvulas	Valve dipstick assy	X		X	X	X
4	7003.005.015.00.0	4	Mola de pressão dos tubos das varetas	Resorte de presión de los tubos de las varillas	Tube tension spring for the dipsticks	X		X	X	X
5	7007.005.026.00.8	4	Anel encosto dos tubos das varetas	Anillo apoyo de los tubos de las varillas	Thrust ring for the dipstick tubes	X		X	X	X
6	7007.005.056.00.5	4	Anel de vedação	Anillo de sellado	Sealing ring	X		X	X	X
7	4101.047.088.05.1	7	Parafuso sextavado	Tornillo hexagonal	Hex screw	X		X	X	X
8	4014.010.009.00.6	8	Anel de vedação	Anillo de sellado	Sealing ring	X		X	X	X
9	7007.001.017.00.1	1	Suporte das varetas	Soporte de las varillas	Dipstick brackets	X		X	X	X
10	7007.001.018.00.9	1	Junta de vedação do suporte das varetas	Junta de del soporte de las varillas	Dipstick bracket sealing gasket	X		X	X	X
11	7007.003.027.00.8	1	Guia da haste de acionamento	Guía del vástago de accionamiento	Drive rod guide	X		X	X	X
12	4101.047.066.05.7	2	Parafuso sextavado	Tornillo hexagonal	Hex screw	X		X	X	X
13	4102.011.007.06.9	2	Porca sextavada	Tuerca hexagonal	Hex nut	X		X	X	X
14	7007.001.054.00.4	1	Conjunto do tubo de respiro	Conjunto del tubo de respiro	Breather tube assy	X		X	X	X
15	7006.006.037.00.6	1	Junta de vedação do tubo de respiro	Junta de sellado del tubo de respiro	Breather tube sealing plate	X		X	X	X
16	8002.104.111.00.8	1	Mola de pressão do tubo de respiro	Resorte de presión del tubo de respiro	Breather tube tension plate	X		X	X	X
17	7006.006.032.00.7	1	Arruela imitadora do tubo de respiro	Arandela limitadora del tubo de respiro	Breather tube plate	X		X	X	X
18	7006.006.031.00.9	1	Membrana do tubo de respiro	Membrana del tubo de respiro	Breather tube membrane	X		X	X	X
19	7007.001.037.00.9	1	Prato de ventilação do tubo de respiro	Plato de ventilación del tubo de respiro	Breather pipe ventilation plate	X		X	X	X

SISTEMA DO TUBO DE RESPIRO – FILTRO DE ÓLEO DO CÁRTER E VARETA DA VÁLVULA
SISTEMA DEL TUBO DE RESPIRO – FILTRO DEL ACEITE DEL CARTER Y VARILLA DE LA VÁLVULA
BREATHER TUBE SYSTEM – OIL SUMP FILTER AND VALVE DIPSTICK

03

Item Artículo Item	Código Código Code	Qtd. Ct. Qty.	Denominação / Denominación / Denomination			4230	4240	4230.S	4230.4	4230.4S
20	4101.035.027.01.2	1	Parafuso prisioneiro	Tornillo prisionero	Stud	X		X	X	X
21	4103.011.013.01.6	1	Arruela lisa	Arandela lisa	Flat washer	X		X	X	X
22	7007.001.029.00.6	1	Peneira do tubo de respiro	Filtro del tubo de respiro	Breather tube sieve	X		X	X	X
23	7007.001.036.01.9	1	Chapa defletora do tubo de	Chapa deflectora del tubo de respiro	Breather tube deflector plate	X		X	X	X
			respiro							
24	6005.004.027.00.2	3	Anel de vedação	Anillo de sellado	Sealing ring	X		X	X	X
25	7.007.011.00.8	1	Flange do filtro de óleo	Pletina del filtro de aceite	Oil filter flange	X		X	X	X
26	4103012.009.01.3	2	Arruela de pressão	Arandela de presión	Thrust washer	X		X	X	X
27	4101.037.082.05.3	2	Parafuso Allen	Tornillo allen	Allen bolt	X		X	X	X
28	7007.007.021.00.7	1	Conjunto do filtro do óleo	Conjunto del filtro de aceite	Oil filter assy	X		X	X	X

NOTA / NOTA / NOTE :

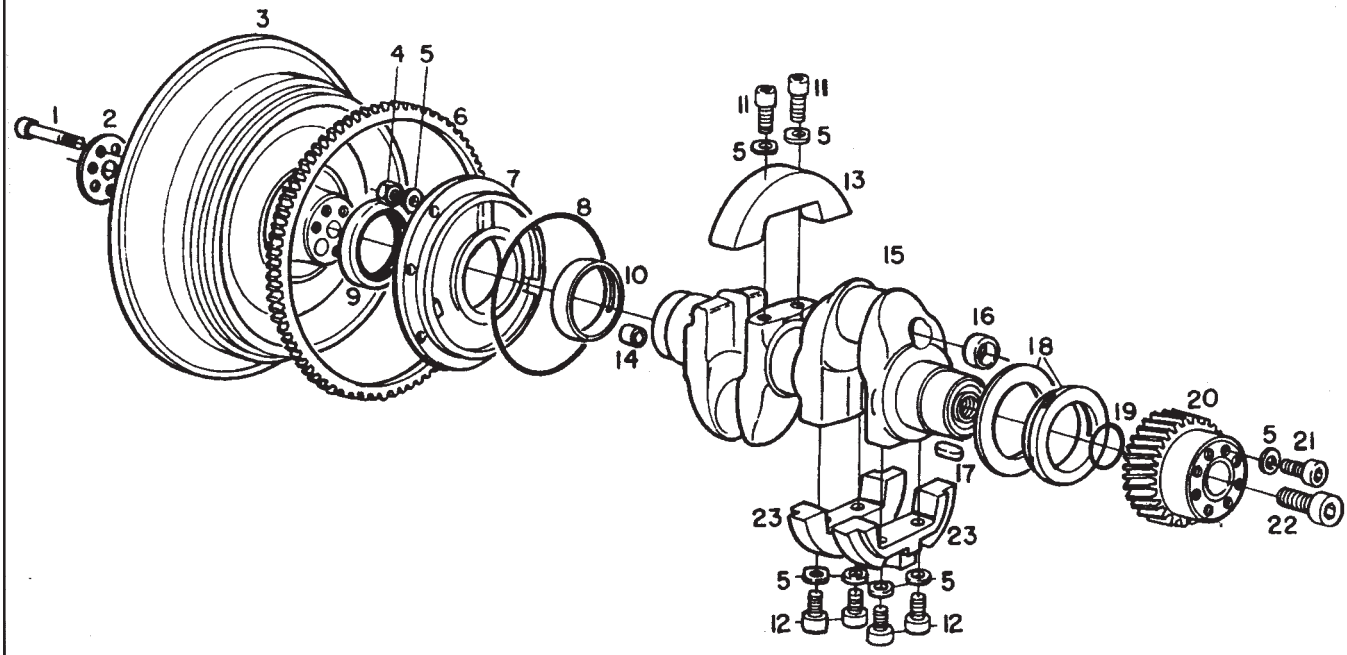

SISTEMA DA ÁRVORE DA MANIVELA – FLANGE – CREMALHEiRA E VOLANTE SISTEMA DEL ÁRBOL DE MANIVELA – PLETINA – CREMALLERA Y VOLANTE CRAKSHAFT SYSTEM – FLANGE – GEAR RACK AND FLYWHEEL						4230	4240	4230.S	4230.4	4230.4S
Item Artículo Item	Código Código Code	Qtd. Ct. Qty.	Denominação / Denominación / Denomination							
1	4010.038.014.03.3	6	Parafuso Allen	Tornill oallen	Allen bolt	X		X	X	X
2	7007.009.002.00.5	1	Arruela distanciadora	Arandela distanciadora	Spacer washer	X		X	X	X
3	7007.009.059.00.5	1	Volante	Volante	Flywheel	X		X	X	X
	4102.011.011.05.3	4	Porca sextavacla	Tuerca hexagonal	Hex nut	X		X	X	X
5	4103.012.010.01.1	14	Arruela de pressão	Arandela de presión	Thrust washer	X		X	X	X
6	7106.010.002.01.0	1	Cremalheira	Cremallera	Rack	X		X	X	X
7	7007.002.010.00.5	1	Flange - mancal árvore manivela	Pletina - cojinete árbol manivela	Flange - crankshaft bearing	X		X	X	X
8	7007.002.017.O0.0	1	Anel de vedação	Anillo de sellado	Sealing ring	X		X	X	X
9	7007.002.025.00.3	1	Retentor	Retén	Retainer	X		X	X	X
10	7007.002.011.00.3	1	Casquilho - STD	Buje -STD	Metal cap - STD	X		X	X	X
10	7007.002.011.01.1	1	Casquilho 0.25	Buje - 0,25	Metal cap 0.25	X		X	X	X
10	7007.002.011.02.9	1	Casquilho - 0.50	Buje - 0,50	Metal cap -0.50	X		X	X	X
11	4101.038.001.02.2	2	Parafuso Allen	TornilloAllen	Allen bolt	X		X	X	X
12	4101.037.098.02.9	4	Parafuso Allen	TornilloAllen	Allen bolt	X		X	X	X
13	7007.002.004.00.8	1	Contrapeso - árvore da manivela	Contrapeso - árbol de manivelas	Counterweight - crankshaft	X		X	X	X
14	7007.009.001.00.7	1	Bucha guia da árvore da manivela	Casquillo guía del árbol de manivela	Crankshaft guide bushing	X		X	X	X
15	7007.002.008.00.9	1	Conjunto árvore manivela – STD (inclui itens 14 e 16)	Conjunto árbol de manivela – STD (incluye arts. 14 y 16)	Crankshaft assy - STD (including items 14 and 16)	X		X	X	X
15	7007.002.008.01.7	1	Conjunto árvore manivela – 0.25 (inclui itens 14 e 16)	Conjunto árbol de manivelas - 0,25 (incluye arts. 14 y 16)	Crankshaft assy - 0.25 (including items 14 and 16)	X		X	X	X
15	7007.002.008.02.5	1	Conjunto árvore manivela – 0.50 (inclui itens 14 e 16)	Conjunto árbol de manivelas - 0,50 (incluye arts. 14 y 16)	Crankshaft assy - 0.50 (including items 14 and 16)	X		X	X	X
16	4012.010.015.00.7	1	Tampa de vedação	Tapa de sellado	Sealing cap	X		X	X	X
17	4005.010.010.00.2	1	Chaveta	Chaveta	Woodruff key	X		X	X	X

SISTEMA DA ÁRVORE DA MANIVELA – FLANGE – CREMALHEiRA E VOLANTE SISTEMA DEL ÁRBOL DE MANIVELA - PLETINA – CREMALLERA Y VOLANTE CRAKSHAFT SYSTEM – FLANGE – GEAR RACK AND FLYWHEEL						04				
Item Artículo Item	**Código Código Code**	**Qtd. Ct. Qty.**	**Denominação / Denominación / Denomination**			**4230**	**4240**	**4230.S**	**4230.4**	**4230.4S**
18	7007.001.073.00.4	1	Casquilho lado do cornando – STD	Buje lado del mando – STD	Control side metal cap – STD	X		X	X	X
18	7007.001.074.00.2	1	Casquilho lado do comando – 0,25	Buje lado del mando - 0,25	Control side metal cap – 0.25	X		X	X	X
18	7007.001.075.00.9	1	Casquilho lado do comando – 0,50	Buje lado del mando - 0,50	Control side metal cap – 0.50	X		X	X	X
19	7007.002.003.00.0	1	Anel de vedação	Arnillo de sellado	Sealing ring	X		X	X	X
20	7007.002.006.O0.3	1	Engrenagem da árvore da manivela	Engranaje del árbol de manivela	Crankshaft counterweight	X		X	X	X
21	4101.037.098.02.9	8	Parafuso sextavado	Tornillo hexagonal	Hex screw	X		X	X	X
22	4101.038.050.06.0	1	Parafuso sextavado	Tornillo hexagonal	Hex screw	X		X	X	X
23	7007.002.005.00.5	2	Contrapeso da árvore da manivela	Contrapeso del árbol de manivela	Crankshaft counterweight	X		X	X	X

NOTA / NOTA / NOTE :

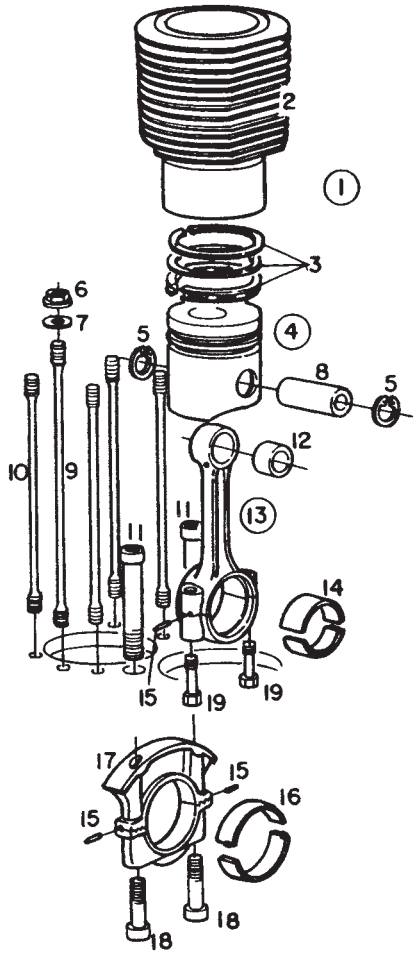

SISTEMA DO CILINDRO-BIELA E MANCAL CENTRAL SISTEMA DE CILINDRO-BIELA Y COJINETE CENTRAL FOR THE CYLINDER - CONNECTING ROD AND CENTER BEARING CUP										
Item Artículo Item	Código Código Code	Qtd. Ct. Qty.	Denominação / Denominación / Denomination			4230	4240	4230.S	4230.4	4230.4S
1	7007.009.001.00.8	2	Conjunto kits, cilindro, pistão,	Conjunto kit, cilindro, pistón, anillos	Kits, cylinder, piston, rings	X		X	X	X
			anéis - STD (inclui os itens 2,	- STD (incluye artículos 2, 3 y 4)	- STD (including items 2, 3					
			3 e 4)		and 4)					
2	7007.004.015.00.2	2	Cilindro - STD	Cilindro-STD	Cylinder - STD	X		X	X	X
3	7007.004.006.00.1	2	Cj. dos anéis do pistão - STD	Cj. de anillos del pistón - STD	Piston ring assy - STD	X		X	X	X
3	7007.004.006.01.9	2	Cj. dos anéis do pistão - 0,25	Cj. de anillos del pistón - 0,25	Piston ring assy - 0.25	X		X	X	X
3	7007.004.006.02.7	2	Cj. dos anéis cio pistão - 0,50	Cj. de anillos del pistón - 0,50	Piston ring assy - 0.50	X		X	X	X
4	7007.004.005.00.3	2	Cj. de pistão - STD (inclui o	Conjunto del pistón - STD (incluye	Piston assy - STD	X		X	X	X
			item 5)	artículo 5)	(including item 5)					
4	7007.004.005.01.1	2	Cj. de pistão -0,25 (inclui o	Conjunto del pistón - 0,25 (incluye	Piston assy - 0.25	X		X	X	X
			item 5)	artículo 5)	(including item 5)					
4	7007.004.005.02.9	2	Cj. de pistão - 0,50 (inclui o	Conjunto del pistón - 0,50 (incluye	Piston assy - 0.50	X		X	X	X
			item 5)	artículo 5)	(including item 5)					
5	4008.011.021.00.2	4	Anel elástico	Anillo elástico	Circlip	X		X	X	X
6	7007.004.016.00.0	10	Porca sextavada	Tuerca hexagonal	Hex nut	X		X	X	X
7	7007.004.017.00.8	10	Arruela	Arandela	Thrust	X		X	X	X
8	—	2	Item sem reposição individual	Artículo sin reposicíón individual	Item wo/ individual replacement	X		X	X	X
9	7007.001.015.00.5	2	Parafuso prisioneiro cilindro	Tornillo prisionero cilindro	Cylinder stud	X		X	X	X
10	7007.001.014.00.8	8	Parafuso prisioneiro cilindro	Tornillo prisionero cilindro	Cylinder stud	X		X	X	X
11	4101.038.017.02.8	2	Parafuso Allen	Tornillo Allen	Allen bolt	X		X	X	X
12	—	2	Item sem reposição individual	Artículo sin reposición individual	Item wo/ individual replacement	X		X	X	X
13	7007.004.002.00.0	2	Conjunto da biela (inclui os	Conjunto de la biela (incluye	Connecting rod assy	X		X	X	X
			itens 12 e 16)	artículos 12 y 16)	(including items 12 and 16)					
14	7007.099.019.00.0	2	Casquilho da biela - STD	Buje de la biela - STD	Connecting rod metal cap - STD	X		X	X	X
14	7007.099.023.00.2	2	Casquilho da biela - 0.25	Buje de la biela - 0.25	Pushrod metal cap -0.25	X		X	X	X
14	7007.099.024.00.0	2	Casquilho da biela - 0,50	Buje de la biela - 0,50	Pushrod metal cap - 0.50	X		X	X	X
15	4004.010.003.00.0	8	Pino cilíndrico	Pasador cilíndrico	Cylindrical pin	X		X	X	X
16	7007.099.020.00.9	1	Casquilho mancal central - STD	Buje del cojinete central - STD	Center bearing cup metal cap - STD	X		X	X	X
16	7007.099.021.00.6	1	Casquilho mancal central - 0,25	Buje del cojinete central - 0,25	Center bearing cup metal cap -0.25	X		X	X	X

SISTEMA DO CILINDRO-BIELA E MANCAL CENTRAL
SISTEMA DE CILINDRO-BIELA Y COJINETE CENTRAL
CYLINDER SYSTEM - CENTER BEARING CUP AND CONNECTING ROD

05

Item Artículo Item	Código Código Code	Qtd. Ct. Qty.	Denominação / Denominación / Denomination			4230	4240	4230.S	4230.4	4230.4S
16	7007.099.022.00.4	1	Casquilho mancal central - 0,50	Buje del cojinete central - 0,50	Center bearing cup metal cap - 0.50	X		X	X	X
17	7007.002.016.00.2	1	Conjunto central da árvore de manivela (incluí o item 18)	Buje del cojinete central del árbol de manivela (incluye artículo 18)	Center bearing cup assy for the crankshaft (including item 18)	X		X	X	X
18	4101.038.012.02.9	2	Parafuso Allen	Tornillo Allen	Allen bolt	X		X	X	X

NOTA / NOTA / NOTE :

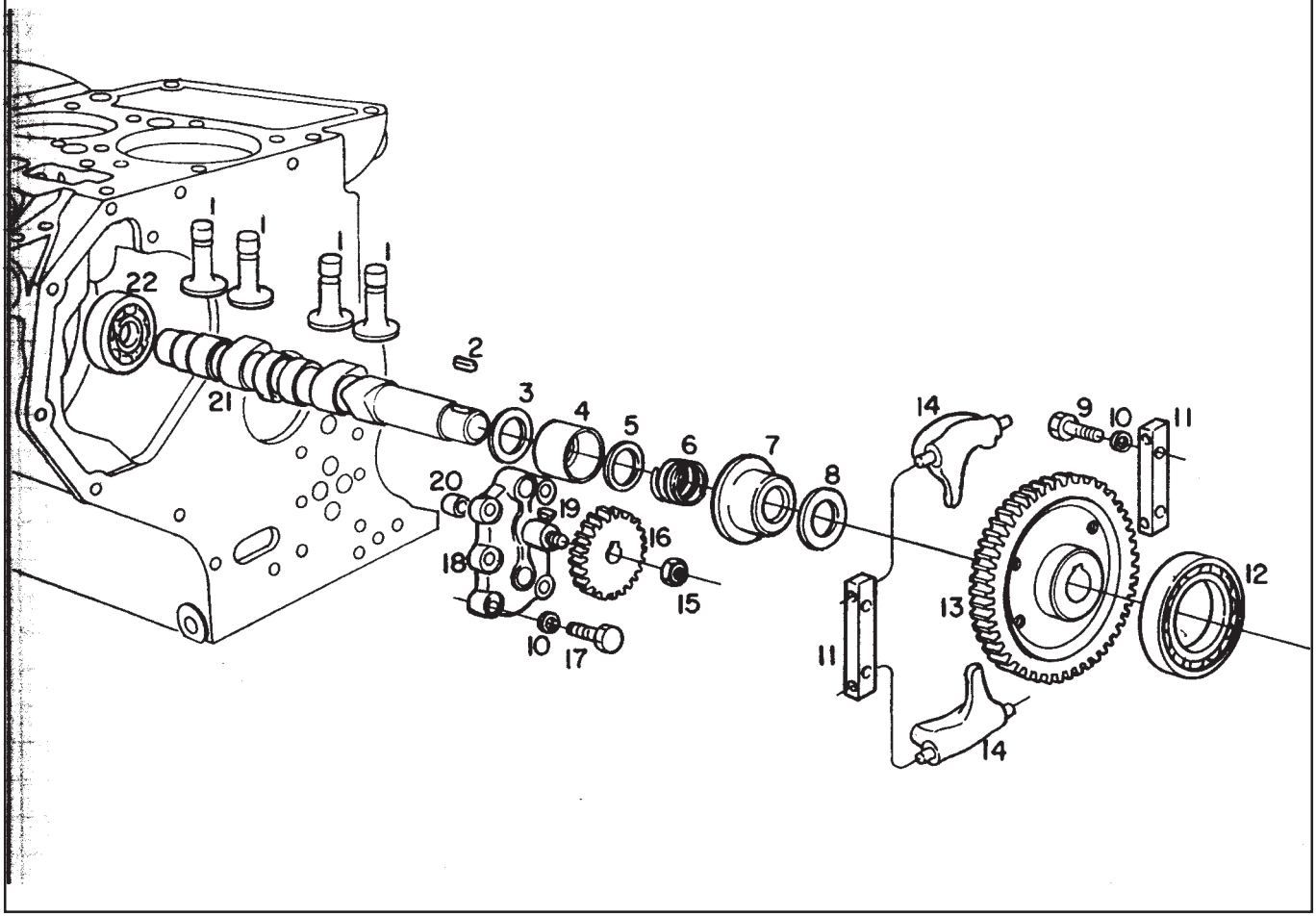

SISTEMA DO COMANDO DE VÁLVULAS / BOMBA E ENGRENAGEM DE COMANDO SISTEMA DEL MANDO DE VALVULAS / BOMBA Y ENGRANAJE DEL MANDO VALVE CONTROL, PUMP, AND CONTROL GEAR										
Item Artículo Item	Código Código Code	Qtd. Ct. Qty.	Denominação / Denominación / Denomination			4230	4240	4230.S	4230.4	4230.4S
1	7007.005.002.00.9	4	Tucho das varetas das válvulas	Empujador de las varillas de las válvulas	Valve dipstick tappet	X		X	X	X
2	4005.010.010.00.2	1	Chaveta	Chaveta	Woodruff key	X		X	X	X
3	7007.005.004.00.5	1	Arruela do copo do regulador	Arandela del vaso del regulador	Regulator cup washer	X		X	X	X
4	7007.005.027.00.6	1	Copo do regulador	Vaso del regulador	Regulator cup	X		X	X	X
5	7007.005.028.00.4	1	Arruela encosto	Arandela de apoyo	Thrust washer	X		X	X	X
6	7007.005.014.00.4	1	Mola do regulador - 3000 RPM	Resorte de regulador-3000 RPM	Regulator spring - 3000 RPM	X		X	X	X
7	7007.005.005.00.2	1	Luva do regulador	Manguito de regulador	Regulator sleeve	X		X	X	X
8	7007.005.029.00.2	1	Arruela de encosto	Arandela de apoyo	Thrust washer	X		X	X	X
9	7007.005.031.00.8	4	Parafuso Allen	Tornillo allen	Allen bolt	X		X	X	X
10	4103.012.009.01.3	9	Arruela de pressão	Arandela de presión	Thrust washer	X		X	X	X
11	7007.005.030.00.0	2	Suporte dos contrapesos	Soporte de los contrapesos	Counterweight supports	X		X	X	X
12	4001.018.007.00.9	1	Rolamento	Rodamiento	Bearing	X		X	X	X
13	7007.005.008.00.6	1	Engrenagem do eixo de	Engranaje del eje de mandos	Valve camshaft gear	X		X	X	X
			comandos de válvulas	de las válvulas	Regulator counterweight					
14	7007.005.009.00.4	2	Contrapeso do regulador	Contrapeso de regulador		X		X	X	X
15	7007.005.008.00.4	1	Porca autofreno	Tuerca autotraba	Brake nut	X		X	X	X
16	7007.007.007.00.6	1	Engrenagem de acionamento	Engranaje accionamiento bomba	Oil pump drive gear	X		X	X	X
			da bomba do óleo	de aceite						
17	4101.045.033.05.9	5	Parafuso sextavado	Tornillo hexagonal	Hex screw	X		X	X	X
18	7007.007.001.00.9	1	Conjunto da bomba do óleo	Conjunto de la bomba de aceite	Oil pump assy	X		X	X	X
19	4005.011.001.00.0	1	Chaveta	Chaveta	Woodruff key	X		X	X	X
20	7007.007.023.00.3	1	Bucha da bomba do óleo	Casquillo de la bomba de aceite	Oil pump bushing	X		X	X	X
21	7007.015.007.00.8	1	Eixo de comando do óleo	Eje de mando del aceite	Oil camshaft	X		X	X	X
22	4001.019.020.00.1	1	Rolamento	Rodamiento	Bearing	X		X	X	X

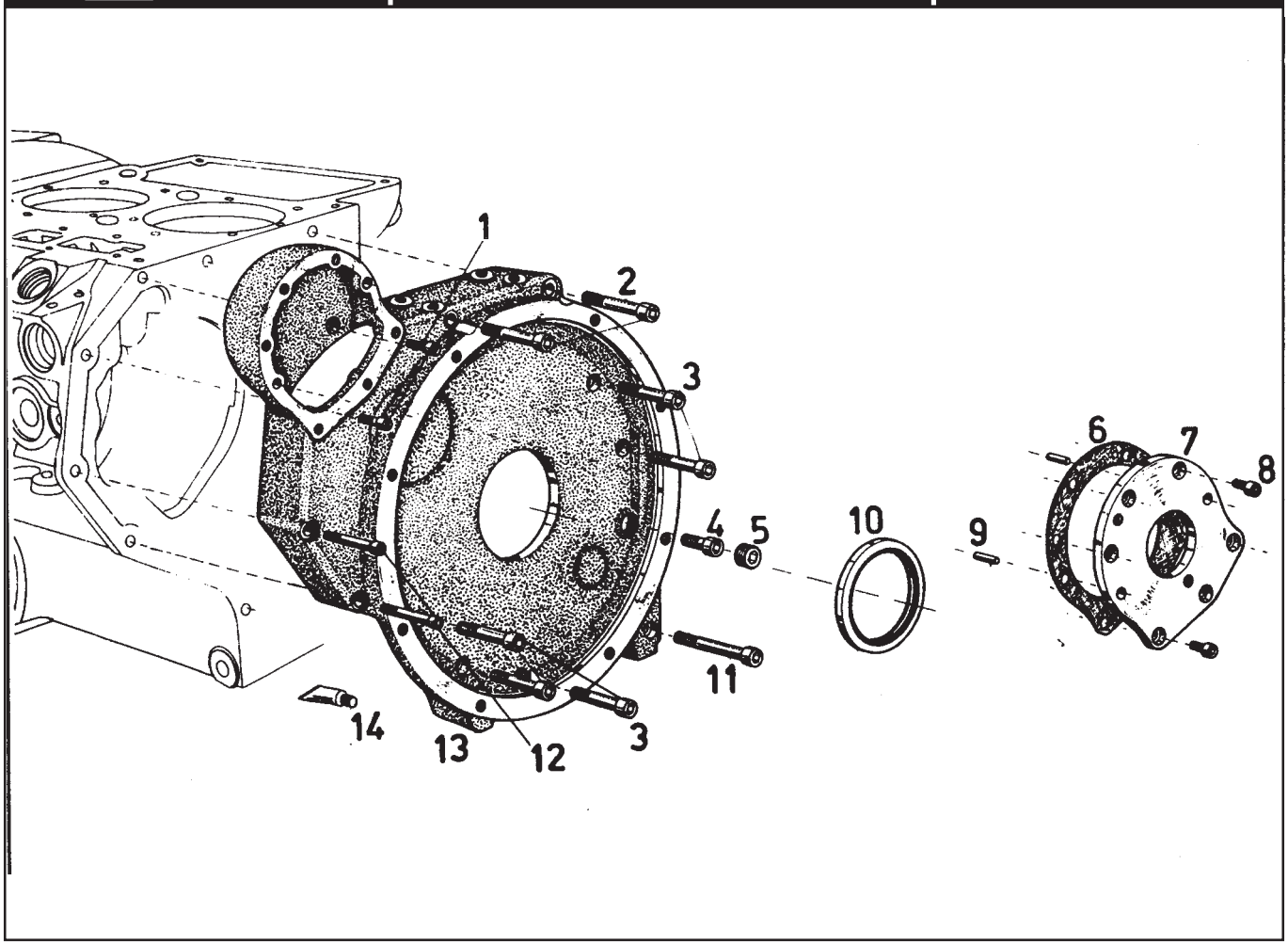

SISTEMA DA TAMPA DE COMANDO
SISTEMA DE LA TAPA DEL MANDO
CONTROL COVER SYSTEM

Item Artículo Item	Código Código Code	Qtd. Ct. Qty.	Denominação / Denominación / Denomination			4230	4240	4230.S	4230.4	4230.4S
1	4101.037.082.01.5	2	Parafuso Allen	Tornillo allen	Allen bolt	X		X	X	X
2	4101.038.005.01.5	2	Parafuso Allen	Tornillo allen	Allen bolt	X		X	X	X
3	4101.038.003.01.0	1	Parafuso Allen	Tornillo allen	Allen bolt	X		X	X	X
4	4101.037.096.01.5	5	Parafuso Allen	Tornillo allen	Allen bolt	X		X	X	X
5	4010.011.020.00.0	1	Bujão	Tapón	Plug	X		X	X	X
6	7007.005.024.00.3	1	Junta da flange da bomba hidráulica	Junta de la pletina de la bomba hidráulica	Hydraulic pump flange gasket	X		X	X	X
7	7007.005.059.00.9	1	Flange da bomba hidráulica	Pletina de la bomba hidráulica	Hydraulic pump flange	X		X	X	X
8	4101.037.081.01.7	6	Parafuso Allen	Tornillo allen	Allen bolt	X		X	X	X
9	4004.016.044.00.8	2	Pino entalhado	Pasador entallado	Notched pin	X		X	X	X
10	4002.012.096.00.6	1	Retentor	Retén	Retainer	X		X	X	X
11	4101.038.015.01.4	1	Parafuso Allen	Tornillo allen	Allen bolt	X		X	X	X
12	4101.037.092.01.4	2	Parafuso Allen	Tornillo allen	Allen bolt	X		X	X	X
13	7007.005.013.02.2	1	Tampa de comando	Tapa del mando	Control cover	X		X	X	X
14	2031.000.033.00.4	–	Cola Loctite	Pegamento Loctite	Loctite sealant	X		X	X	X

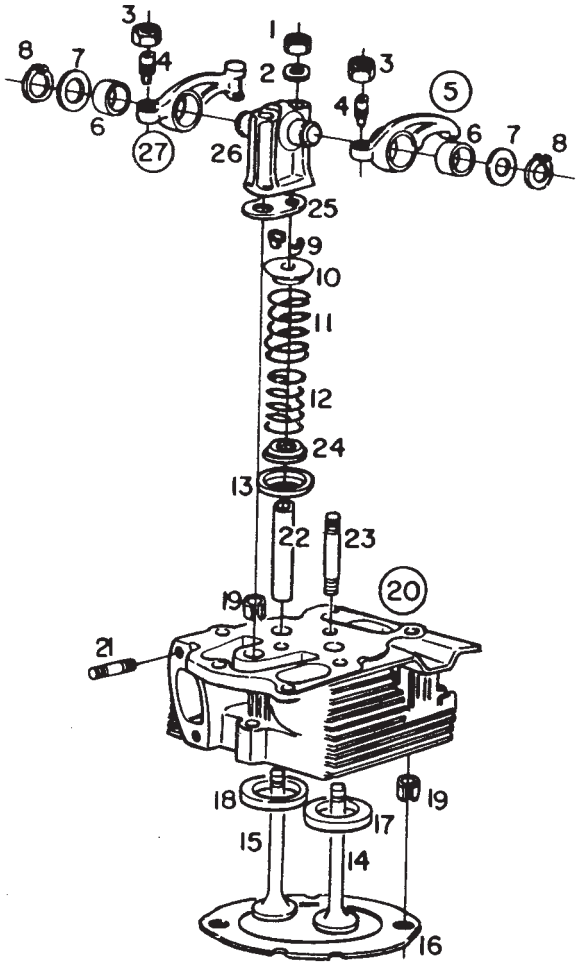

CONJUNTO DO CABEÇOTE DO CILINDRO COMPLETO CONJUNTO DEL CABEZAL DEL CILINDRO WHOLE CYLINDER HEAD ASSY										
Item Artículo Item	Código Código Code	Qtd. Ct. Qty.	Denominação / Denominación / Denomination			4230	4240	4230.S	4230.4	4230.4S
1	4102.011.00706.9	2	Porca sextavada	Tuerca hexagonal	Hex nut	X		X	X	X
2	4103.011.013.01.6	2	Arruela lisa	Arandela lisa	Flat washer	X		X	X	X
3	7006.006.023.00.6	4	Porca sextavada	Tuerca hexagonal	Hex nut	X		X	X	X
4	7007.006.022.00.8	4	Parafuso de regulagem dos balancins	Tomiio de regulaje de los balancines	Rocker arm adjusting bolt	X		X	X	X
5	7007.006.009.00.3	2	Conjunto balancins admissão (inclui item 6)	Conjunto balancines admisión (incluye artículo 6)	Intake rocker arm assy (including item 6)	X		X	X	X
6	7007.006.031.00.7	4	Bucha dos balancins	Casquillo de los balancines	Rocker arm bushing	X		X	X	X
7	7015.004.037.00.9	CN	Arruela de compensação - 0,2	Arandela de compensación - 0,2	Compensating washer -0.2	X		X	X	X
7	7015.004.026.00.2	CN	Arruela de compensação - 0,3	Arandela de compensaciÓn - 0,3	Compensating washer -0.3	X		X	X	X
8	4008.010.016.00.3	4	Anel elástico	Anillo elástico	Circlip	X		X	X	X
9	7007.006.010.00.1	8	Bucha cônica	Casquillo cónico	Tapered bushing	X		X	X	X
10	7007.006.014.00.3	4	Prato da mola das válvulas	Plato del resorte de las válvulas	Valve spring plate	X		X	X	X
11	7007.006.008.01.3	4	Mola externa	Resorte externo	Outer spring	X		X	X	X
12	7007.006.007.00.7	4	Mola interna	Resorte interno	Inner spring	X		X	X	X
13	7007.006.033.01.1	4	Anel intermediário	Anillo intermedio	Intermediate ring	X		X	X	X
14	7007.006.005.00.1	2	Válvula de admissão	Válvula de admisión	Inlet valves	X		X	X	X
15	7007.006.006.00.9	2	Válvula de escape	Válvula de escape	Exhaust valve	X		X	X	X
16	7007.006.034.00.1	CN	Junta do cabeçote - 0,5	Junta del cabezal - 0,5	Head gasket -0.5	X		X	X	X
16	7007.006.034.01.9	CN	Junta do cabeçote - 0,6	Junta del cabezal - 0,6	Head gasket -0.6	X		X	X	X
16	7007.006.034.02.7	CN	Juntado cabeçote - 0,7	Junta del cabezal - 0,7	Head gasket - 0.7	X		X	X	X
16	7007.006.034.03.5	CN	Junta do cabeçote - 0,8	Junta del cabezal - 0,8	Head gasket -0.8	X		X	X	X
16	7007.006.034.04.3	CN	Junta do cabeçote - 0,9	Junta del cabezal - 0,9	Head gasket -0.9	X		X	X	X
16	7007.006.034.05.0	CN	Junta do cabeçote - 1,0	Junta del cabezal - 1,0	Head gasket -1.0	X		X	X	X
16	7007.006.034.06.8	CN	Junta do cabeçote - 1,1	Junta del cabezal - 1,1	Head gasket -1.1	X		X	X	X
16	7007.006.034.07.6	CN	Junta do cabeçote - 0,4	Junta del cabezal - 0,4	Head gasket - 0.4	X		X	X	X

CONJUNTO DO CABEÇOTE DO CILINDRO COMPLETO
CONJUNTO DEL CABEZAL DEL CILINDRO COMPLETO
WHOLE CYLINDER HEAD ASSY

08

Item Artículo Item	Código Código Code	Qtd. Ct. Qty.	Denominação / Denominación / Denomination			4230	4240	4230.S	4230.4	4230.4S
17	7007.006.013.00.5	2	Sede da válvula - admissão	Asiento de la válvula - admisión	Valve seat - inlet	X		X	X	X
18	7007.006.012.00.7	2	Sede da válvula - escape	Asiento de la válvula - escape	Valve seat - exhaust	X		X	X	X
19	4006.013.089.00.1	6	Pino elástico	Perno elástico	Spring pin	X		X	X	X
20	7007.006.001.00.0	2	Conjunto - cabeçote do cilindro completo (inclui itens 19,21 e 22)	Conjunto - cabezal del cilindro completo (íncluye artículos 19,21 y 22)	Whole cylinder head assy (including items 19, 21 and 22)	X		X	X	X
21	4101.035.012.06.3	4	Parafuso prisioneiro	Tomillo prisionero	Stud	X		X	X	X
22	7007.006.004.01.2	4	Guia de válvulas	Guía de las válvulas	Valve guide	X		X	X	X
23	4101.035.020.05.8	2	Parafuso prisioneiro	Tornillo prisionero	Stud	X		X	X	X
24	7007.006.035.00.8	4	Cápsula do guia de válvulas	Cápsula de la guía de las válvulas	Valve guide capsule	X		X	X	X
25	7007.006.020.00.0	2	Junta de vedação do suporte dos balancins	Junta de sellado del soporte de los balancines	Rocker arm support sealing gasket	X		X	X	X
26	7007.006.021.00.8	2	Suporte dos balancins	Soporte de los balancines	Rocker arm support	X		X	X	X
27	7007.006.011.00.9	2	Conjunto balancim escape (inclui item 6)	Conjunto balancín escape (incluye artículo 6)	Exhaust rocker arm assy (including item 6)	X		X	X	X

NOTA / NOTA / NOTE :

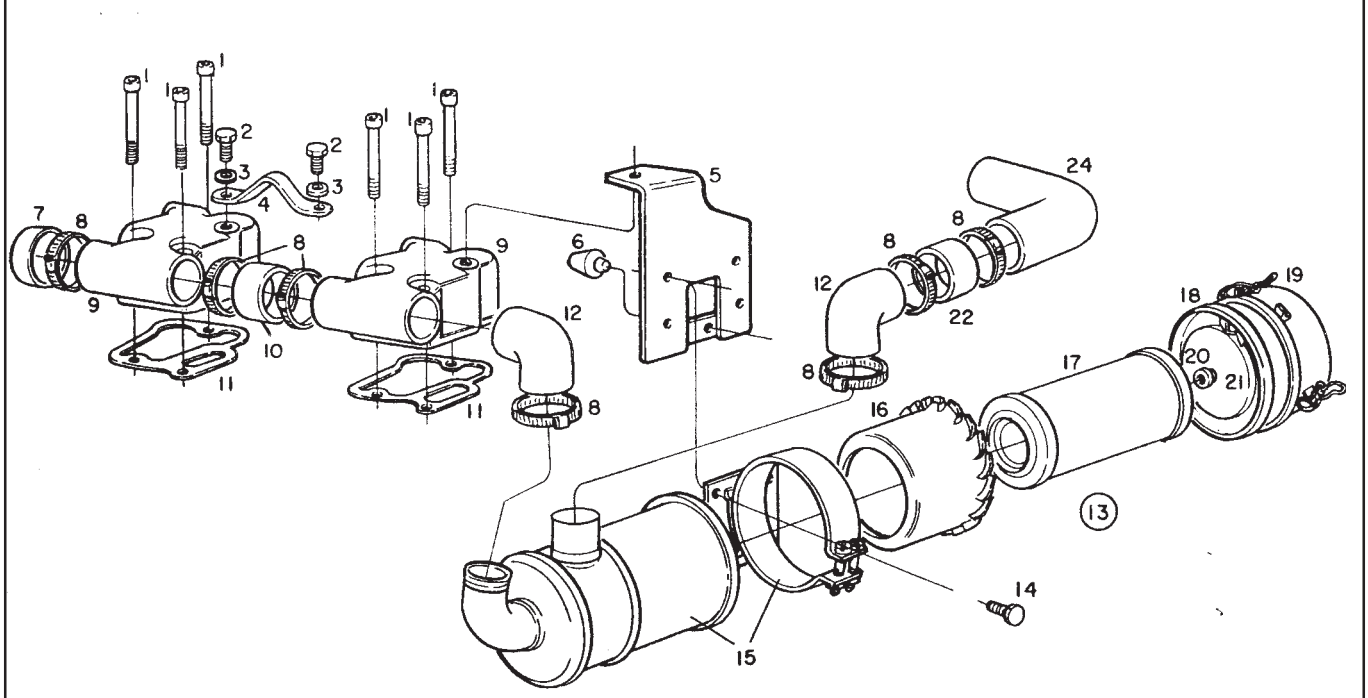

CONJUNTO TAMPA DO CABEÇOTE E FILTRO DE AR CONJUNTO DE LA TAPA DEL CABEZAL Y FILTRO DE AIRE HEAD COVER ASSY AND AIR FILTER										
Item Artículo Item	Código Código Code	Qtd. Ct. Qty.	Denominação / Denominación / Denomination			4230	4240	4230.S	4230.4	4230.4S
1	4101.037.095.05.8	6	Parafuso Allen	Tonillo allen	Allen bolt	X		X	X	X
2	4101.048.022.05.9	2	Parafuso sextavado	Tomillo hexagonal	Hex screw	X		X	X	X
3	4103.012.011.01.9	2	Arrueta de pressão	Arandela de presión	Thrust washer	X		X	X	X
4	7007.006.025.00.9	1	Presilha de transporte do motor	Presilla del transporte del motor	Engine transport clip	X		X	X	X
5	7007.012.033.00.5	1	Conjunto suporte filtro de ar	Conjunto soporte filtro de aire	Air filter support assy	X		X	X	X
6	5061.001.173.00.1	1	Batente	Tope	Stop	X		X	X	X
7	7007.006.070.O0.5	1	Tampa de vedação	Tapa de sellado	Sealing cap	X		X	X	X
8	7007.012.005.00.3	8	Abraçadeira	Abrazadera	Clamp	X		X	X	X
9	7007.006.028.00.3	2	Tampa do cabeçote do cilindro	Tapa del cabezal del cilindro	Cylinder head cover	X		X	X	X
10	7007.006.071.00.3	1	Mangueira de ligação – Tampa do cabeçote	Manguera de conexión – Tapa del cabezal	Coupling hose - Head cover	X		X	X	X
11	7007.006.026.00.7	2	Junta da tampa do cabeçote	Junta de la tapa del cabezal	Head cover gasket	X		X	X	X
12	7007.012.034.00.3	2	Mangueira do filtro de ar	Manguera del filtro de alre	Air filter hose	X		X	X	X
13	7007.012.046.00.7	1	Conjunto do filtro de ar (inclui os itens 14,15,16,17,18,19,20 e 21)	Conjunto del filtro de aire (incluye los artículos 14,15,16,17,18,19,20 y 21)	Air filter assy (including items 14,15,16,17,18,19, 20, and 21)	X		X	X	X
14	4101.047.088.05.1	4	Parafuso sextavado	Tornillo hexagonal	Hex screw	X		X	X	X
15	7007.012.037.00.6	1	Suporte completo	Soporte completo	Whole support	X		X	X	X
16	7007.012.039.00.2	1	Ciclone	Ciclón	Ciclone	X		X	X	X
17	7007.012.036.00.8	1	Elemento filtrante	Elemento filtrante	Filtering element	X		X	X	X
18	7007.012.040.00.0	1	Tampa intermediária	Tapa intermedia	Intermediate cover	X		X	X	X
19	7007.012.041.00.8	1	Reservatório de poeira	Depósito de polvo	Dust reservoir	X		X	X	X
20	4103.011.013.01.6	1	Arruela lisa	Arandela lisa	Flat washer	X		X	X	X
21	4102.014.011.05.0	1	Porca freno	Tuerca freno	Brake nut	X		X	X	X
22	7007.012.051.00.7	1	Tubo	Tubo	Tube	X		X	X	X
23	4101.047.088.05.1	4	Parafuso sextavado	Tornillo hexagonal	Hex screw	X		X	X	X

CONJUNTO TAMPA DO CABEÇOTE E FILTRO DE AR CONJUNTO DE LA TAPA DEL CABEZAL Y FILTRO DE AIRE HEAD COVER ASSY AND AIR FILTER						09				
Item Artículo Item	Código Código Code	Qtd. Ct. Qty.	Denominação / Denominación / Denomination			4230	4240	4230.S	4230.4	4230.4S
24	7007.012.050.00.9	1	Mangueira filtro de ar	Manguera filtro de aire	Air filter hose	X		X	X	X

NOTA / NOTA / NOTE :

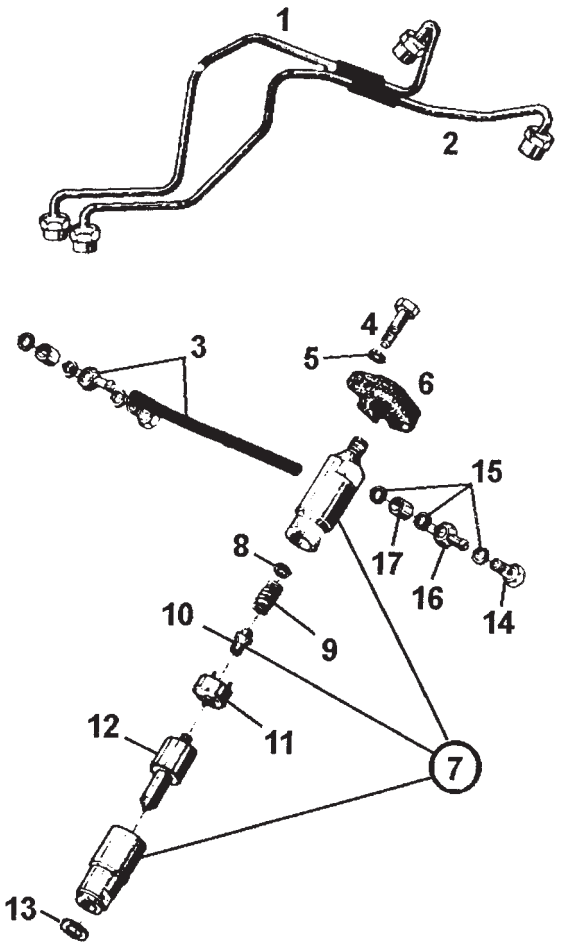

CONJUNTO DO BICO INJETOR
CONJUNTO DE LA PUNTA INYECTORA
NOZZLE ASSY

Item Artículo Item	Código Código Code	Qtd. Ct. Qty.	Denominação / Denominación / Denomination			4230	4240	4230.S	4230.4	4230.4S
1	7007.008.002.0O.6	1	Conjunto tubo de pressão II	Conjunto tubo de presión II	Pressure tube assy II	X		X	X	X
2	7007.008.001.00.8	1	Conjunto tubo de pressão I	Conjunto tubo de presión I	Pressure tube assy I	X		X	X	X
3	7007.011.049.00.2	1	Conjunto tubo de retorno	Conjunto tubo de retorno	Return pipe assy	X		X	X	X
4	4101.045.037.05.0	4	Parafuso sextavado	Tomillo hexagonal	Hex screw	X		X	X	X
5	4103.012.009.01.3	4	Arruela de pressão	Arandela de presión	Thrust washer	X		X	X	X
6	7007.008.011 007	2	Suporte do bico injetor	Soporte de la punta inyectora	Nozzle support	X		X	X	X
7	7007.008.006.00.7	2	Conjunto porta injetor (Bosch) (inclui os itens 8,9,10,11,12 e 13)	Conjunto porta inyectora (Bosch) (incluye los artículos 8,9,10,11,12 y 13)	Fuel injection port assy (Bosch) (incl. items 8,9,10,11,12, and 13)	X		X	X	X
8	7006.099.027.00.5	6	Conjunto de regulagem do bico injetor	Conjunto de regulaje de la punta inyectora	Nozzle adjusting assy	X		X	X	X
9	7007.008.039.00.8	2	Mola	Resorte	Spring	X		X	X	X
10	7003.008.032.00.2	2	Pino de pressão	PERNO de presión	Tension pin	X		X	X	X
11	7007.008.041.00.4	2	Disco intermediário	Disco intermedio	Intermediate disc	X		X	X	X
12	7007.008.007.00.5	2	Bico injetor (B)	Punta inyectora (B)	Nozzle (B)	X		X	X	X
13	7007.008.016.00.6	2	Anel de vedação	Anillo de sellado	Sealing ring	X		X	X	X
14	7007.008.014.00.1	2	Parafuso oco	Tornillo huerco	Hollow bolt	X		X	X	X
15	7007.008.009.00.6	2	Anel de vedação	Anillo de sellado	Sealing ring	X		X	X	X
16	7007.011.050.00.0	2	Terminal da tubulação	Terminal dela tubería	Line terminal	X		X	X	X
17	7007.008.013.00.3	2	Tubo distanciador	Tubo separador	Spacer tube	X		X	X	X

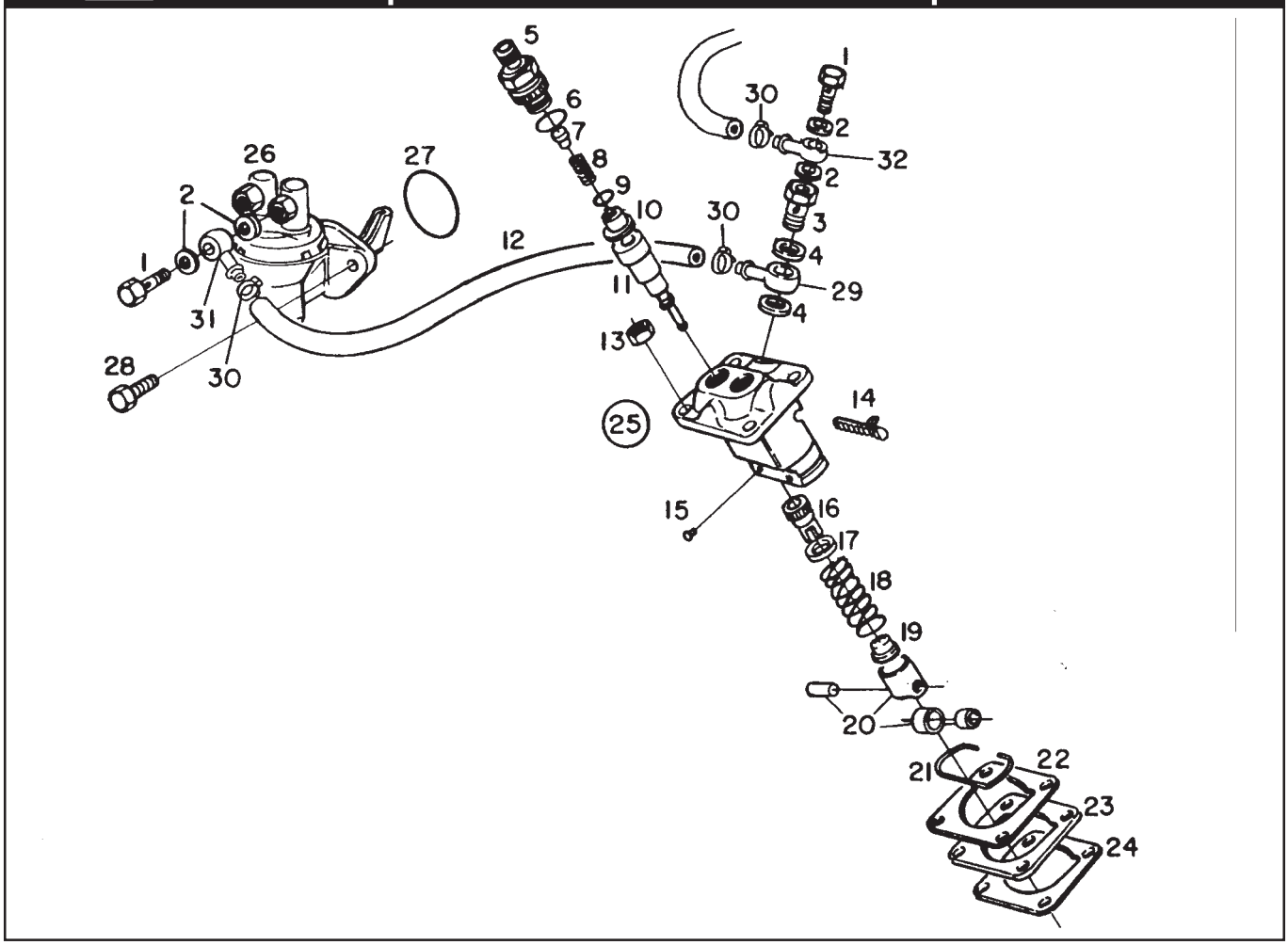

SISTEMA DA BOMBA INJETORA E BOMBA ALIMENTADORA SISTEMA DELA BOMBA INYECTORA Y BOMBA ALIMENTADORA INJECTION PUMP AND SUPPLY PUMP SYSTEM										
Item Artículo Item	Código Código Code	Qtd. Ct. Qty.	Denominação / Denominación / Denomination			4230	4240	4230.S	4230.4	4230.4S
1	7007.008025.00.7	2	Parafuso oco	Tomillo hueco	Hollow bolt	X		X	X	X
2	4014.010.020.00.3	4	Anel de vedação	Arnillo de sellado	Sealing ring	X		X	X	X
3	7007.011.009.00.6	1	Parafuso oco sangria automática	Tomillo hueco sangría automática	Hollow bolt for automatic bleeding	X		X	X	X
4	4014.010.017.00.9	2	Anel de vedação	Arnillo de sellado	Sealing ring	X		X	X	X
5	7007.008.024.00.0	2	Porta válvula da bomba	Porta válvula dela bomba	Pump valve holder	X		X	X	X
6	7007.008.023.00.2	2	Anel de vedação	Arnillo de sellado	Sealing ring	X		X	X	X
7	7007.008.037.00.2	2	Conjunto peça de enchimento	Conjunto parte de llenado	Filling part assy	X		X	X	X
8	7007.008.038.00.0	2	Mola da válvula de pressão	Resorte de la válvula de presión	Pressure valve spring	X		X	X	X
9	7007.008.022.00.4	2	Arruela intermediária da bomba	Arandela intermedia dela bomba	Intermediate washer pump	X		X	X	X
10	7007.008.021.00.6	2	Válvula de pressão da bomba	Válvula de presión dela bomba	Pressure pump valve	X		X	X	X
11	7007.008.019.00.0	2	Elemento da bomba injetora	Elemento de la bomba inyectora	Injection pump element	X		X	X	X
12	7007.011.087.00.2	1	Tubulação combustível	Tubería combustible	Fuel line	X		X	X	X
13	4102.011.007.06.9	4	Porca sextavada	Tuerca hexagonal	Hex nut	X		X	X	X
14	7007.008.035.00.6	1	Cremalheira	Cremallera	Rack	X		X	X	X
15	7006.008.014.00.3	2	Pino de fixação	Perno de fijación	Fastening pin	X		X	X	X
16	7006.008.020.00.0	2	Manga de regulagem	Manguito de regulaje	Adjusting assy	X		X	X	X
17	7006.099.029.00.1	2	Prato da mola	Plato del resorte	Spring plate	X		X	X	X
18	7006.008.017.00.6	2	Mola de compressão	Resorte de compresión	Compression spring	X		X	X	X
19	7006.008.016.00.8	2	Prato da mola	Plato del resorte	Spring plate	X		X	X	X
20	7006.099.028.00.3	2	Kits roletes completo	Kits rodillos completo	Whole roller kits	X		X	X	X
21	7007.008.036.00.4	1	Grampo	Gancho	Clip	X		X	X	X
22	7007.008.003.00.4	CN	Junta de ajuste - 0,2	Junta del ajuste - 0,2	Adjusting gasket - 0.2	X		X	X	X
22	7007.008.003.01.2	CN	Junta de ajuste - 0,3	Junta del ajuste - 0,3	Adjusting gasket -0.3	X		X	X	X
22	7007.008.003.02.0	CN	Junta de ajuste - 0,5	Junta del ajuste - 0,5	Adjusting gasket -0.5	X		X	X	X

SISTEMA DA BOMBA INJETORA E BOMBA ALIMENTADORA
SISTEMA DELA BOMBA INYECTORA Y BOMBA ALIMENTADORA
INJECTION PUMP AND SUPPLY PUMP SYSTEM

11

Item Artículo Item	Código Código Code	Qtd. Ct. Qty.	Denominação / Denominación / Denomination			4230	4240	4230.S	4230.4	4230.4S
23	7007.008.045.00.5	1	Calço da bomba injetora	Calce de la bomba inyectora	Injection pump shim	X		X	X	X
24	7007.008.012.00.5	2	Junta de vedação	Junta de sellado	Sealing gasket	X		X	X	X
25	7007.008.004.00.2	1	Conjunto bomba injetora – completa (inclui itens 5,6,7,8, 9,10,11,16,17,18,19,20 e 21)	Conjunto bomba inyectora completa (incluye artículos 5,6,7,8,9,10,11,16,17, 18,19,20 y 21)	Injection pump assy - whole (including items 5, 6, 7, 8, 9, 10, 11, 16, 17, 18, 19, 20, and 21)	X		X	X	X
26	7007.008.040.00.6	1	Conjunto bomba alimentadora	Conjunto bomba alimentadora	Supply pump assy	X		X	X	X
27	7007.008.047.00.1	1	Anel de vedação	Arnillo de sellado	Line terminal	X		X	X	X
28	4101.047.068.05.3	2	Parafuso sextavado	Tornilio hexagonal	Sealing ring	X		X	X	X
29	7006.011.040.00.3	1	Terminal da tubulação	Terminal de la tubería	Hex screw	X		X	X	X
30	7006.011.041.00.1	2	Abraçadeira	Abrazadera	Line terminal	X		X	X	X
31	7006.011.049.00.4	1	Terminal da tubulação	Terminal dela tubería	Clamp	X		X	X	X
32	7006.011.048.00.6	1	Terminal da tubulação	Terminal dela tubería	Line terminal	X		X	X	X

NOTA / NOTA / NOTE :

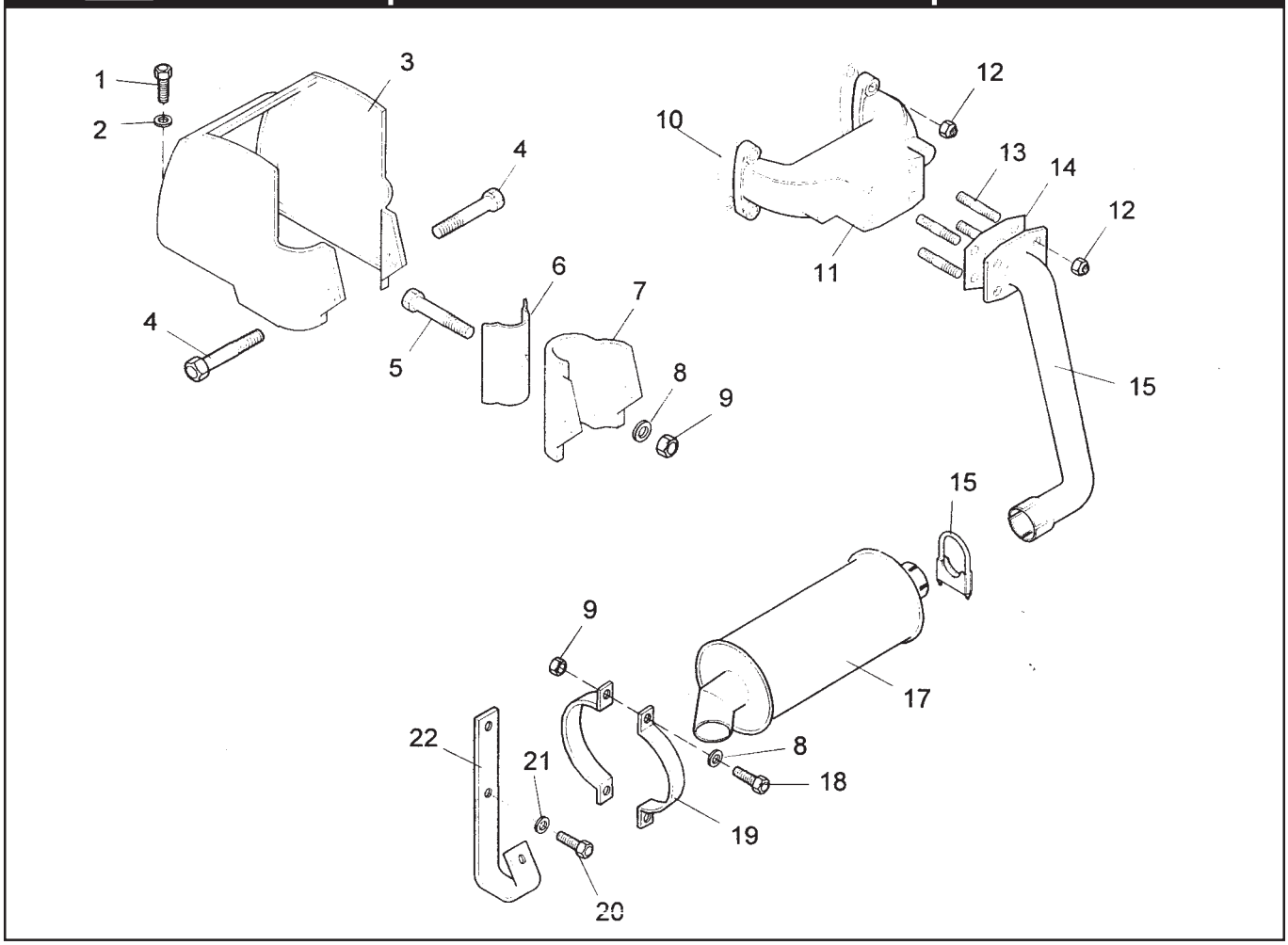

CONJUNTO DE ARREFECIMENTO E ESCAPAMENTO CONJUNTO DE ENFRIAMIENTO Y ESCAPE COOLING AND EXHAUST ASSY										
Item Artículo Item	Código Código Code	Qtd. Ct. Qty.	Denominação / Denominación / Denomination			4230	4240	4230.S	4230.4	4230.4S
1	4101.047.086.05.5	2	Parafuso sextavado	Tornillo hexagonal	Hex screw	X		X	X	X
2	4103.012.009.01.3	4	Arruela de pressão	Arandela de presión	Thrust washer	X		X	X	X
3	7007.009.058.00.7	1	Conjunto carenagem	Conjunto chapa envolvente	Fairing assembly	X		X	X	X
4	4101.047.050.04.0	2	Parafuso sextavado	Tornillo hexagonal	Hex screw	X		X	X	X
5	7007.009.021.00.5	1	Conjunto parafuso fixador da	Conjunto tornillo fijador del carenaje X	Fairing fastening bolt assy		X	X	X	
			carenagem							
6	7007.009.016.00.5	1	Defletor II	Deflector II	Deflector II	X		X	X	X
7	7007.009.017.00.3	1	Defletor I	Deflector I	Deflector I	X		X	X	X
8	4103.012.007.01.7	1	Arruela de pressão	Arandela de presión	Thrust washer	X		X	X	X
9	4102.011.005.05.5	3	Porca sextavada	Tuerca hexagonal	Hex nut	X		X	X	X
10	7007.013.010.00.2	2	Junta de vedação do coletor	Junta de sellado del colector	Manifold sealing gasket	X		X	X	X
11	7007.013.019.00.3	1	Coletor de escape	Colector de escape	Exhaust manifold	X		X	X	X
12	7003.013.019.00.2	6	Porca auto freno	Tuerca autotraba	Auto brake nut	X		X	X	X
13	4101.050.011.05.7	4	Parafuso prisioneiro	Tornillo prisionero	Stud	X		X	X	X
14	7007.013.013.00.6	2	Junta do tubo de escape	Junta del tubo del caño de escape	Exhaust pipe assy	X		X	X	X
15	8008.115.512.00.1	1	Tubo de escape	Tubo del caño de escape	Exhaust pipe	X		X	X	X
16	7007.013.003.00.7	1	Abraçadeira	Abrazadera	Clamp	X		X	X	X
17	7007.013.001.00.1	1	Conjunto do silencioso	Conjunto silenciador	Muffler assy	X		X	X	X
18	4101.047.092.05.3	2	Parafuso sextavado	Tornillo hexagonal	Hex screw	X		X	X	X
19	7007.013.005.00.2	2	Abraçadeira	Abrazadera	Clamp	X		X	X	X
20	4101.048.006.05.2	2	Parafuso sextavado	Tornillo hexagonal	Hex screw	X		X	X	X
21	4103.012.010.01.1	2	Arruela de pressão	Arandela de presión	Thrust washer	X		X	X	X
22	8008.115.509.00.7	1	Suporte do silencioso	Soporte del silenciador	Muffler support	X		X	X	X

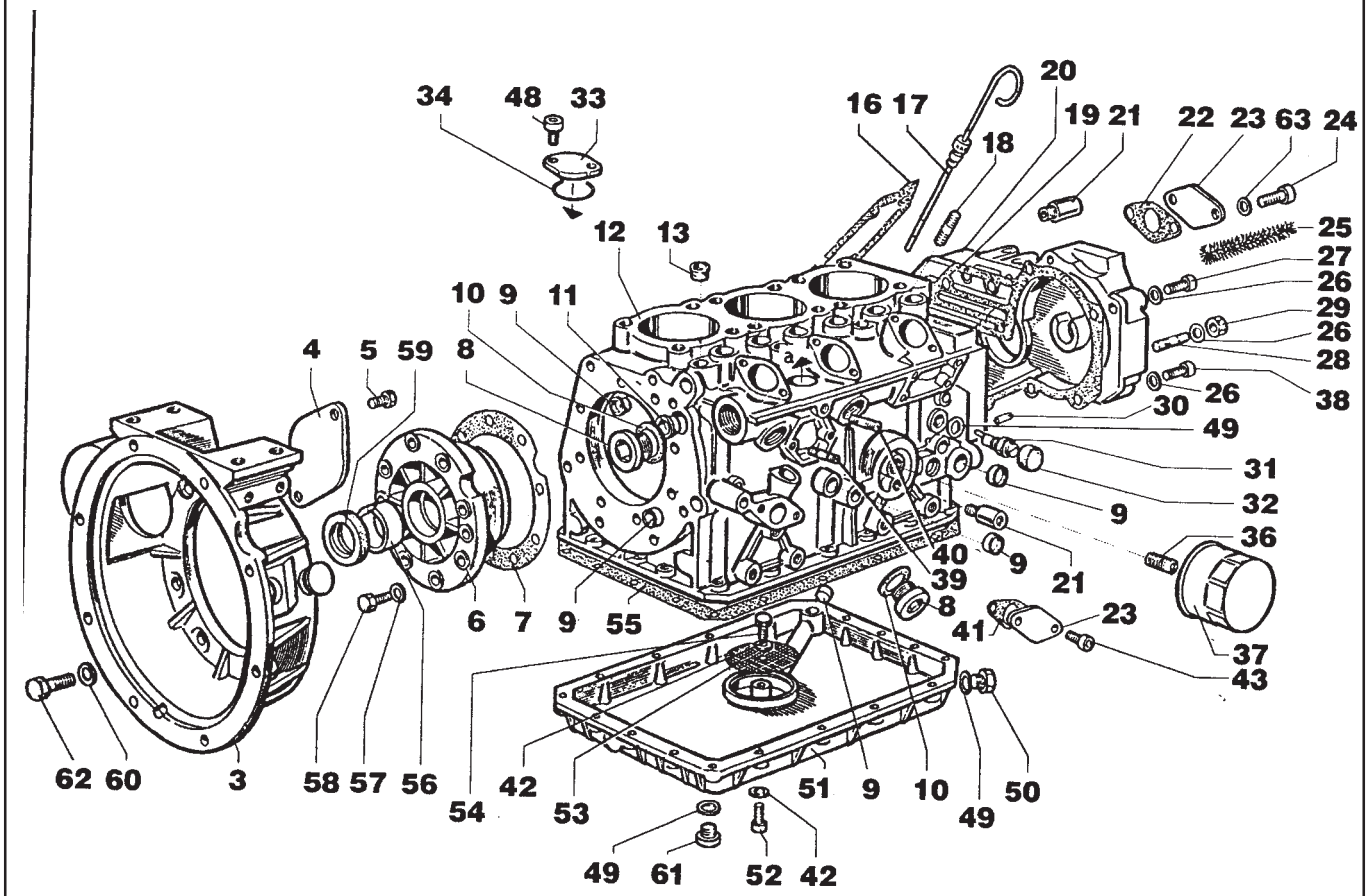

SISTEMA DO BLOCO DO MOTOR E TAMPA SISTEMA DEL BLOQUE DEL MOTOR Y TAPA ENGINE BLOCK AND COVER SYSTEM										
Item Artículo Item	Código Código Code	Qtd. Ct. Qty.	Denominação / Denominación / Denomination			4230	4240	4230.S	4230.4	4230.4S
3	7073.002.032.00.1	1	Carcaça do volante	Cuerpo del volante	Flywheel housing		X			
6	7073.002.011.00.5	1	Flange lado volante	Pletina lado volante	Flywheel side flange		X			
7	7073.002.012.00.3	1	Junta	Junta	Gasket		X			
8	7073.001.007.00.4	3	Tampão	Tapón	Plug		X			
9	7073.001.008.00.2	6	Tampão	Tapón	Plug		X			
10	7073.001.012.00.4	3	Arruela	Arandela	Plug		X			
11	7073.001.011.00.6	2	Tampão	Tapón	Engine block		X			
12	7073.001.005.00.8	1	Bloco do motor	Bloque del motor	Plug		X			
13	7073.001.006.00.6	3	Tampão	Tapón	Gasket		X			
16	7073.005.008.00.8	1	Junta	Junta	Oil dipstick		X			
17	7073.007.010.00.2	1	Vareta nível de óleo	Varilla nivel del aceite	Gasket		X			
18	7070.013.013.00.4	6	Parafuso prisioneiro	Tornillo prisionero	Gasket		X			
19	7073.005.006.00.2	1	Junta	Junta	Gasket		X			
20	7073.005.005.00.4	1	Tampa do comando	Tapa del mando	Control cover		X			
21	7073.007.009.00.4	2	Válvula sobre pressão	Válvula sobre presión	Valve under pressure		X			
22	7073.005.010.00.4	1	Junta	Junta	Cover		X			
23	7073.005.009.00.6	2	Tampa	Tapa	Gasket		X			
24	7073.005.011.00.2	2	Parafuso	Tomillo	Bolt		X			
25	7073.005.012.00.0	1	Proteção respiro	Protección respiro	Breather protection		X			
26	7070.010.019.00.4	11	Arruela lisa	Arandela lisa	Flat washer		X			
27	4101.047.089.01.8	8	Parafuso	Tornillo	Bolt		X			
28	7073.005.016.00.1	1	Parafuso prisioneiro	Tornillo prisionero	Stud		X			
29	7017.006.009.00.2	1	Porca	Tuerca	Nut		X			
30	7072.001.006.00.8	1	Pino guia	Perno guía	Guide pin		X			

SISTEMA DO BLOCO DO MOTOR E TAMPA
SISTEMA DEL BLOQUE DEL MOTOR Y TAPA
ENGINE BLOCK AND COVER SYSTEM

Item Artículo Item	Código Código Code	Qtd. Ct. Qty.	Denominação / Denominación / Denomination			4230	4240	4230.S	4230.4	4230.4S
31	7072.003.026.00.4	1	Cj. regulador de combustível	Conjunto regulador dei combustible	Fuel adjusting assy		X			
32	7072.003.023.00.1	1	Tampão	Tapón	Plug		X			
33	7072.001.008.00.4	1	Flange	Pletina	Flange		X			
34	7070.007007.00.4	1	Anel o-ring	Anillo O	O-ring		X			
36	7072.007.022.00.9	1	Tubo roscado	Tubo roscado	Threaded tube		X			
37	7072.007.029.00.4	1	Elemento do filtro	Elemento de filtro	Filter element		X			
38	4101.037.092.05.5	1	Parafuso sextavado interno	Tomillo hexagonal interno	Inner hex screw		X			
39	4101.035.009.05.1	2	Parafuso prisioneiro	Tornillo hexagonal	Stud		X			
40	4101.035.008.06.1	1	Parafuso prisioneiro	Tornillo hexagonal	Stud		X			
41	7073.001.014.00.0	1	Junta	Junta	Gasket		X			
42	4103.011.010.01.2	20	Arruela lisa	Arandela lisa	Flat washer		X			
43	4101.037.068.05.5	2	Parafuso sextavado interno	Tornillo hexagonal interno	Inner hex screw		X			
48	4101.037.067.05.7	2	Parafuso sextavado interno	Tornillo hexagonal interno	Inner hex screw		X			
49	4014.010.023.00.7	3	Anel de vedação	Anillo de sellado	Sealing ring		X			
50	4010.010.007.05.7	1	Bujão	Tapón	Plug		X			
51	7073.001.009.00.0	1	Cárter	Cárter	Oil sump		X			
52	4101.037.074.05.3	19	Parafuso sextavado interno	Tornillo hexagonal interno	Inner hex screw		X			
53	7073.007.008.00.6	1	Tela filtragem	Tela filtraje	Strainer		X			
54	4101.047.064.05.2	1	Parafuso	Tomillo	Bolt		X			
55	7073.001.010.00.8	1	Junta do cárter	Junta del cárter	Engine sump gasket		X			
56	7073.002.030.00.5	2	Bronzina virabrequim - STD	Broncina cigüeñal - STD	Crakshaft bronzel cap - STD		X			
56	7073.002.030.01.3	2	Bronzina virabrequim - 0,25 mm	Broncina cigüeñal - 0,25 mm	Crankshaft bronze cap - 0.25 mm		X			
56	7073.002.030.02.1	2	Bronzina virabrequim - 0,50 mm	Broncina cigüeñal - 0,50 mm	Crankshaft bronze cap - 0.50 mm		X			
57	4103.011.013.01.6	8	Arruela lisa	Arandela lisa	Flat washer		X			
58	4101.047.093.05.1	8	Parafuso sextavado	Tornillo hexagonal	Hex screw		X			
59	7073.002.029.00.7	1	Retentor	Retén	Retainer		X			
60	4018.010.042.00.8	7	Mola prato	Resorte plato	Plate spring		X			
61	4010.010.007.05.7	1	Bujão	Tapón	Plug		X			
62	4101.048.006.06.0	7	Parafuso sextavado	Tornillo hexagonal	Hex screw		X			
63	4103.011.010.01.2	2	Arruela lisa	Arandela lisa	Flat washer		X			
–	7073.000.001.00.8		Conjunto motor MD 351	Conjunto motor MD 351	MD 351 engine assembly		X			
–	7073.099.007.00.7		Jogo de juntas	Juego de juntas	Gasket set		X			
–	7073.099.006.00.9		Jogo de juntas completo	Juego de juntas completo	Whole gasket set		X			

NOTA / NOTA / NOTE : Os itens 01, 02, 04, 05, 46 e 47 não são utilizados na versão Agrale. Los itens 01, 02, 04, 05, 46 y 47 no son utilizados en la versión Agrale. Items 01, 02, 04, 05, 46, and 47 are not mounted on Agrale versions.

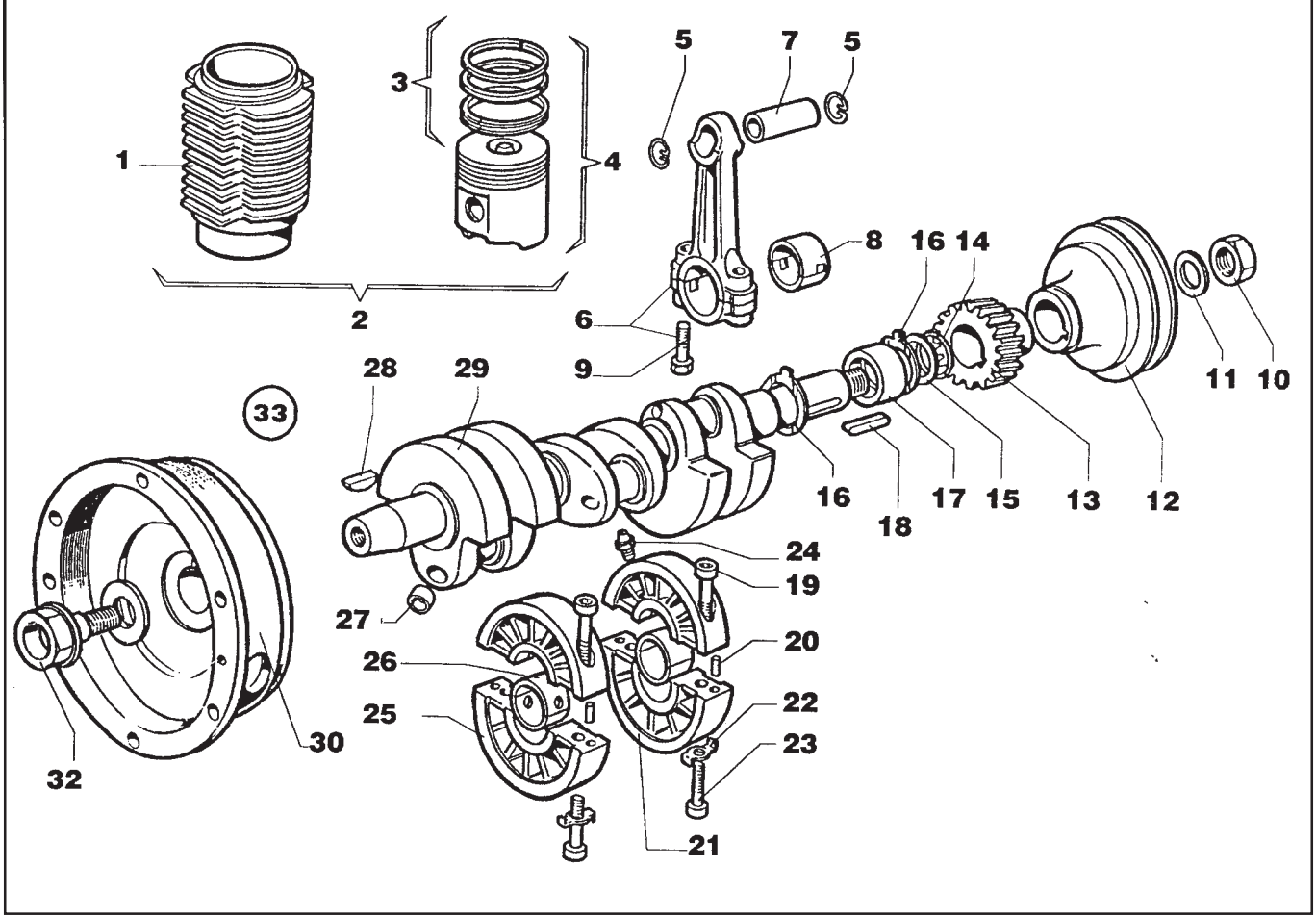

Item Artículo Item	Código Código Code	Qtd. Ct. Qty.	Denominação / Denominación / Denomination			4230	4240	4230.S	4230.4	4230.4S
			ÁRVORE DE MANIVELAS ÁRBOL DE MANIVELA CRANKSHAFT							
1	7073.004.005.00.5	3	Cilindro	Cilindro	Cylinder		X			
2	7073.099.008.00.5	-	Kit cilindro 1 pistão	Kit cilindro / pistón	1 piston cylinder kit		X			
3	7073.004.008.00.9	3	Jogo de anéis	Juego de anillos	Ring set		X			
4	7073.004.007.00.1	3	Pistão	Pistón	Piston		X			
5	7071.004.010.00.7	6	Anel de retenção	Anillo retén	Retaining ring		X			
6	7073.004.009.00.7	3	Conjunto biela	Conjunto biela	Connecting rod assy		X			
7	7071.004.009.00.9	3	Pino do pistão	Pemo del pistón	Piston pin		X			
8	7073.004.011.00.3	6	Bronzina da biela - STD	Broncina de la biela - STD	Connecting rod bronze cap - STD		X			
8	7073.004.011.01.1	6	Bronzina da biela - 0,25 mm	Broncina dela biela -0,25 mm	Connecting rod bronze cap -0.25 mm		X			
8	7073.004.011.02.9	6	Bronzina da biela -0,50 mm	Broncina dela biela -0,50 mm	Connecting rod bronze cap - 0.50 mm		X			
9	7073.004.010.00.5	6	Parafuso da biela	Tornillo de la biela	Connecting rod bolt		X			
10	7073.002.027.00.1	1	Porca	Tuerca	Nut		X			
11	7073.002.028.00.9	1	Arruela	Arandela	Thrust		X			
12	7073.009.005.00.0	1	Polia	Polea	Pulley		X			
13	7073.002.013.00.1	1	Engrenagem do virabrequim	Engranaje del cigüeñal	Crankshaft gear		X			
14	7073.002.014.00.9	1	Anel o-ring	Anillo O	O-ring		X			
15	7073.002.015.00.6	2	Arruela de encosto	Arandela del respaldo	Thrust washer		X			
16	7073.002.016.00.4	2	Anel de encosto	Anillo de apoyo	Thrust ring		X			
17	7073.002.017.00.2	1	Bronzina virabrequim lado polia - STD	Broncina cigüeñal lado polea - STD	Pulley side crakshaft bronze cap - STD		X			
17	7073.002.017.01.0	1	Bronzina virabrequim lado polia -0,25 mm	Broncina cigüeñal lado polea - 0,25	Pulley side crakshaft bronze cap - 0.25 mm		X			
17	7073.002.017.02.8	1	Bronzina virabrequim lado polia -0,50 mm	Broncina cigüeñal lado polea - 0,50	Pulley side crakshaft bronze cap - 0.50 mm		X			
18	7073.002.018.00.0	1	Chaveta	Chaveta	Woodruff key		X			
19	7073.002.019.00.8	4	Parafuso	Tomillo	Bolt		X			
20	7072.002.015.00.8	4	Pino guia	Pemo guía	Guide pin		X			

ÁRVORE DE MANIVELAS
ÁRBOL DE MANIVELAS
CRANKSHAFT

Item Artículo Item	Código Código Code	Qtd. Ct. Qty.	Denominação / Denominación / Denomination			4230	4240	4230.S	4230.4	4230.4S
21	7073.002.020.00.6	1	Mancal virabrequim lado da polia	Cojinete del cigueñal lado polea	Pulley side crankshaft bearing cup		X			
22	7073.002.021.00.4	4	Arruela trava	Arandela traba	Lock-washer		X			
23	7073.002.022.00.2	4	Parafuso	Tomillo	Bolt		X			
24	7072.007.027.00.8	4	Conjunto válvula de esguicho	Conjunto válvula de chorro	Water jet valve assy		X			
25	7073.002.023.00.0	1	Mancal virabrequim lado volante	Cojinete del cigueñal lado volante	Flywheel side crankshaft bearing cup		X			
26	7073.002.024.00.8	4	Bronzina do mancal - STD	Broncina del cojinete - STD	Bearing cup bronze cap - STD		X			
26	7073.002.024.01.6	4	Bronzina do mancal - 0,25 mm	Broncina del cojinete - 0,25 mm	Bearing cup bronze cap -0.25 mm		X			
26	7073.002.024.02.4	4	Bronzina do mancal - 0,50 mm	Broncina del cojinete -0,50 mm	Bearing cup bronze cap - 0.50 mm		X			
27	7073.002.025.00.5	6	Tampão	Tapón	Plug		X			
28	7073.002.026.00.3	1	Chaveta	Chaveta	Woodruff key		X			
29	7073.002.005.00.7	1	Conjunto árvore de manivelas	Conjunto cigüeñal	Crankshaft assy		X			
30	7073.002.033.00.9	1	Volante	Volante	Flywheel		X			
32	8005.115.533.00.3	1	Parafuso	Tomillo	Bolt		X			
33	7073.002.005.00.7	1	Conjunto árvore de manivelas (inclui os itens: 27, 28 e 29).	Conjunto del cingüeñal (incluye artículos: 27, 28 y 29).	Crankshaft assy (including items 27, 28, and 29).		X			

NOTA / NOTA / NOTE : O item 2 não é utilizado na versão Agrale. Lo item 2 no es utilizado en la versión Agrale. Item 2 is not mounted on Agrale versions.

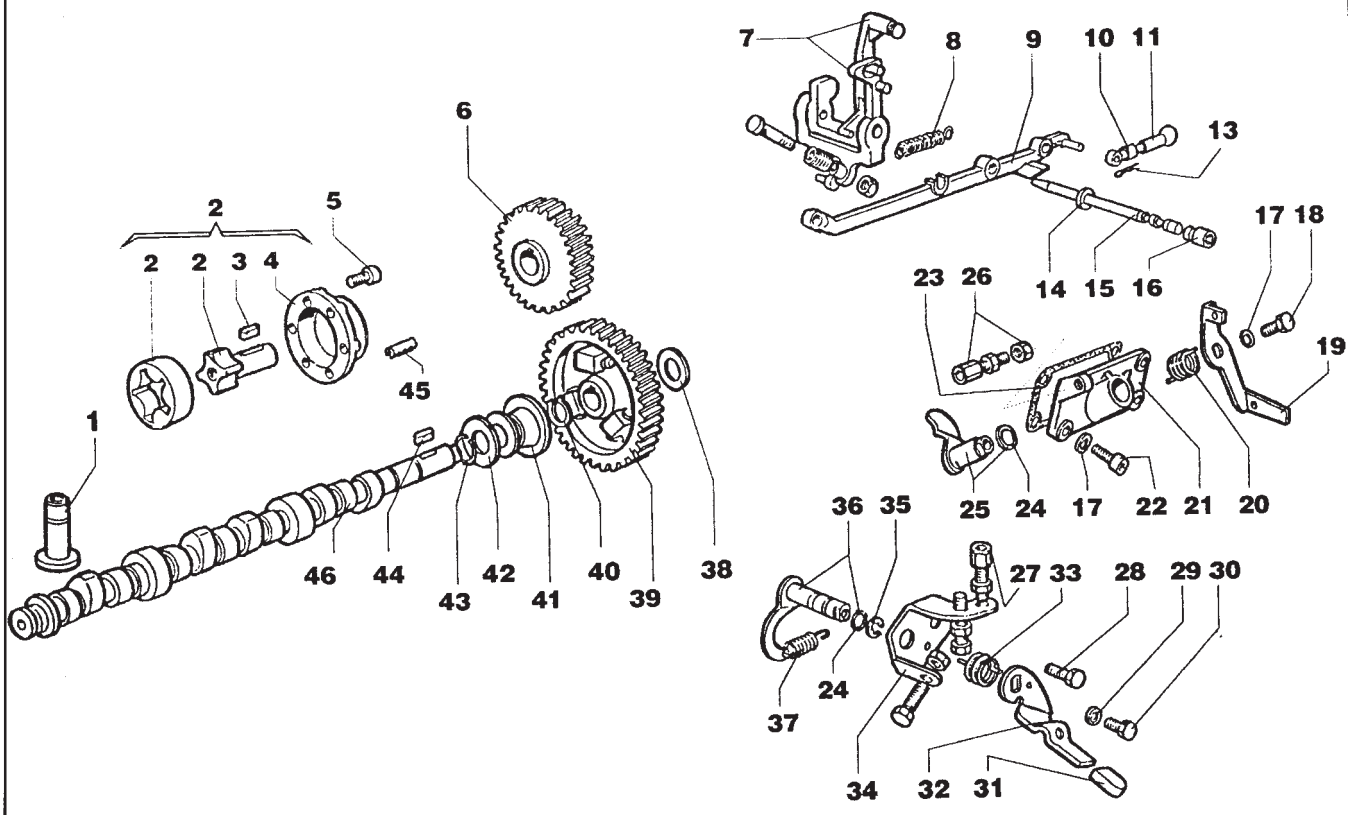

EIXO DO COMANDO E REGULADOR
EJE DELMANDO Y REGULADOR
CAMSHAFT AND REGULATOR

Item Artículo Item	Código Código Code	Qtd. Ct. Qty.	Denominação / Denominación / Denomination			4230	4240	4230.S	4230.4	4230.4S
1	7072.005.011.00.4	6	Tucho	Empujador	Tappet		X			
2	7073.007.005.00.2	1	Conjunto bomba do óleo	Conjunto bomba de aceite	Oil pump assy		X			
3	7073.007.007.00.8	1	Chaveta	Chaveta	Woodruff key		X			
4	7073.007.006.00.0	1	Tampa bomba do óleo	Tapa bomba de aceite	Oil pump cover		X			
5	4101.037.074.05.3	6	Parafuso sextavado interno	Tornillo hexagonal interno	Inner hex screw		X			
6	7073.007.011.00.0	1	Engrenagem bomba do óleo	Engranaje bomba de aceite	Oil pump gear		X			
7	7073.003.005.00.6	1	Conjunto alavanca do regulador	Conjunto palanca de regulador	Regulator lever assy		X			
8	7072.003.006.00.6	1	Mola	Resorte	Spring		X			
9	7073.003.006.00.4	1	Tirante de união	Tirante de uniôn	Tie rod		X			
10	7072.003.020.00.7	1	Parafuso regulador	Tornillo regulador	Adjusting bolt		X			
11	7072.003.021.00.5	1	Terminal esférico	Terminal esférico	Ball terminal		X			
13	7072.003.022.00.3	4	Mola trava	Resorte traba	Lock spring		X			
14	7072.003.017.00.3	1	Arruela	Arandela	Washer		X			
15	7072.003.018.00.1	1	Haste alavanca regulador	Vástago palanca regulador	Regulator lever rod		X			
16	7072.003.016.00.5	1	Parafuso	Tornillo	Bolt		X			
17	4103.011.011.01.0	5	Arruela lisa	Arandela ilsa	Flat washer		X			
18	4101.047.064.05.2	1	Parafuso	Tornillo	Bolt		X			
19	7073.003.007.00.2	1	Alavanca externa de parada	Palanca externa de parada	Outer stop lever		X			
20	7070 003 041 00 7	1	Mola	Resorte	Spring		X			
21	7073.003.008.00.0	1	Tampa	Tapa	Cover		X			
22	4101.037.070.01.0	4	Parafuso sextavado interno	Tornillo hexagonal interno	Inner hex screw		X			
23	7073.003.009.00.8	1	Junta	Junta	Gasket		X			
24	7070.003.020.00.1	2	Anel O-ring	Anillo O	O-ring		X			
25	7072.003.024.00.9	3	Conjunto alavanca interna de parada	Conjunto palanca interna de parada	Inner stop lever assy		X			

EIXO DO COMANDO E REGULADOR
EJE DEL MANDO Y REGULADOR
CAMSHAFT AND REGULATOR

15

Item Artículo Item	Código Código Code	Qtd. Ct. Qty.	Denominação / Denominación / Denomination			4230	4240	4230.S	4230.4	4230.4S
26	7070.003.005.00.2	1	Parafuso regulador	Tornillo regulador	Adjusting bolt		X			
27	8005.115.531.00.7	2	Parafuso regulador	Tornillo regulador	Adjusting bolt		X			
28	4101.012.080.04.2	1	Parafuso com fenda	Tornillo con ranura	Slotted bolt		X			
29	7070.003.013.00.6	1	Arruela lisa	Arandela lisa	Flat washer		X			
30	4101.047.065.05.9	1	Parafuso sextavado	Tomiio hexagonal	Hex screw		X			
31	7071.003.017.00.5	2	Capa protetora alavanca	Capa protectora palanca	Protecting cap for lever		X			
32	8005.115.532.00.5	1	Alavanca externa do acelerador	Palanca externa del acelerador	Outer throttle lever		X			
33	7073.003.011.00.4	1	Mola	Resorte	Spring		X			
34	7073.003.012.00.2	1	Conjunto chapa fim de curso	Conjunto chapa fin de tramo	End stop plate assy		X			
35	7070.003.018.00.5	1	Anel elástico	Anillo elástico	Circlip		X			
36	7073.003.013.00.0	1	Conjunto alavanca interna do acelerador	Conjunto palanca interna del acelerador	Inner throttle lever assy		X			
37	7073.003.014.00.8	1	Mola	Resorte	Spring		X			
38	7072.005.012.00.1	1	Arruela de encosto - 0,2 mm	Arandela de respaldo -0,2 mm	Thrust washer -0.2 mm		X			
38	7072.005.012.00.2	1	Arruela de encosto - 0,3 mm	Arandela de respaldo -0,3 mm	Thrust washer - 0.3 mm		X			
39	7073.005.014.00.6	1	Engrenagem eixo comando	Engranaje eje mando	Camshaft gear		X			
40	4008.010.015.00.5	1	Anel elástico	Anillo elástico	Circlip		X			
41	7072.005.015.00.5	1	Prato do regulador	Plato del regulador	Regulator plate		X			
42	7071.005.006.00.6	1	Arruela de encosto	Arandela de respaldo	Thrust washer		X			
43	7072.005.016.00.3	1	Anel de retenção	Anillo retén	Retaining ring		X			
44	4005.010.006.00.0	1	Chaveta	Chaveta	Woodruff key		X			
45	7073.005.015.00.3	1	Bucha elástica	Casquillo elástico	Spring bushing		X			
46	7073.005.013.00.8	1	Conjunto eixo de comando	Conjunto eje de mando	Camshaft assy		X			

NOTA / NOTA / NOTE :

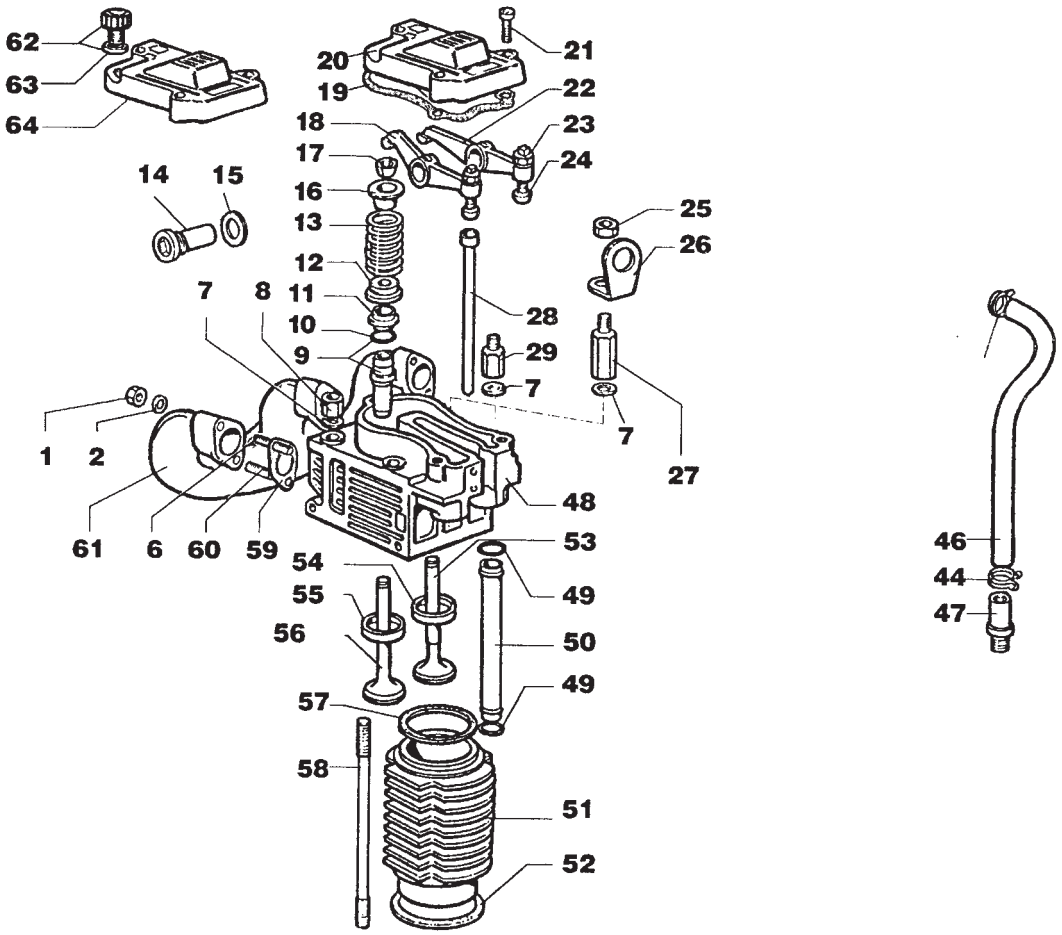

CABEÇOTE CABEZAL HEAD						4230	4240	4230.S	4230.4	4230.4S
Item Artículo Item	Código Código Code	Qtd. Ct. Qty.	Denominação / Denominación / Denomination							
1	7070.013.006.00.8	6	Porca	Tuerca	Nut		X			
2	7070.002.010.00.3	6	Arruela	Arandela	Washer		X			
6	4101.035.027.01.2	3	Parafuso prisioneiro	Tornillo prisionero	Stud		X			
7	7072.006.012.00.1	12	Arruela lisa	Arandela ilsa	Flat washer		X			
8	7073.006.006.00.1	7	Porca do cabeçote	Tuerca de la tapa de cilindro	Head bolts		X			
9	7071.006.015.00.6	6	Guia de válvula	Guía de la válvula	Valve guide		X			
9	7071.006.015.01.4	6	Guia de válvula + 0,1 mm	Guía de la válvula +0,1 mm	Valve guide + 0.1 mm		X			
10	7071.006.016.00.4	6	Anel guia	Anillo guía	Guide ring		X			
11	7072.006.006.00.3	6	Retentor do guia	Retén de guía	Guide retainer		X			
12	7071.006.009.00.9	6	Prato inferior válvula	Plato inferior válvula	Lower valve plate		X			
13	7071.006.010.00.7	6	Mola da válvula	Resorte de la válvula	Valve spring		X			
14	7072.006.016.00.2	6	Haste balancim	Vástago balancín	Rocker arm rod		X			
15	4014.010.031.00.6	6	Anel de vedação	Anillo de sellado	Sealing ring		X			
16	7071.006.008.00.1	6	Prato superior da válvula	Plato superior de la válvula	Upper valve plate		X			
17	7071.006.007.00.3	12	Semicone	Semicono	Semicone		X			
18	7072.006.014.00.7	3	Conjunto balancim escape	Conjunto balancín escape	Exhasut rocker arm assy		X			
19	7072.004.021.00.2	3	Junta	Junta	Gasket		X			
20	7072.006.020.00.4	2	Tampa maior balancins	Tapa mayor balancines	Larger rocker arm cover		X			
21	4101.037.062.05.8	9	Parafuso sextavado	Tornillo hexagonal	Hex screw		X			
22	7072.006.015.00.4	3	Conjunto balancim admissão	Conjunto balancín admisión	Intake rocker arm assy		X			
23	4102.011.005.05.5	6	Porca sextavada	Tuerca hexagonal	Hex nut		X			
24	7072.006.017.00.0	6	Parafuso regulagem balancim	Tornillo regulaje balancín	Rocker arm adjusting bolt		X			
25	7017.006.009.00.2	1	Porca sextavada	Tuerca hexagonal	Hex nut		X			
26	7070.006.010.00.9	2	Suporte transporte motor	Soporte transporte de motor	Engine transport support		X			

CABEÇOTE
CABEZAL
HEAD

Item Artículo Item	Código Código Code	Qtd. Ct. Qty.	Denominação / Denominación / Denomination			4230	4240	4230.S	4230.4	4230.4S
27	7073.006.007.00.9	2	Porca do cabeçote	Tuerca de la tapa de cilindro	Head bolts		X			
28	7073.002.018.00.7	6	Haste dos balancins	Vástago de los balancines	Rocker arm rod		X			
29	7072.006.011.00.3	3	Porca do cabeçote	Tuerca de tapa de cilindro	Head bolts		X			
44	7073.012.011.00.3	2	Abraçadeira	Abrazadera	Clamp		X			
46	7073.012.015.00.4	1	Tubo de respiro	Tubo de respiro	Breather tube		X			
47	7073.012.016.00.2	1	Terminal tubo respiro	Terminal de tubo de respiro	Breather tube terminal		X			
48	7073.006.005.00.3	3	Conjunto cabeçote do cilindro	Conjunto tapa del cilindro	Cylinder head assy		X			
49	7072.005.008.00.0	12	Anel o-ring	Anillo O	O-ring		X			
50	7073.005.017.00.9	6	Tubo das varetas	Tubo de las varillas	Dipstick tubes		X			
51	7073.004.005.00.5	3	Cilindro	Cilindro	Cylinder		X			
52	7072.004.006.00.5	4	Junta do cilindro - 0,1 mm	Junta de cilindro -0,1 mm	Cylinder gasket -0.1 mm		X			
52	7072.004.006.01.3	3	Junta do cilindro - 0,2 mm	Junta de cilindro - 0,2 mm	Cylinder gasket -0.2 mm		X			
52	7072.004.006.02.1	3	Junta do cilindro - 0,3 mm	Junta de cilindro -0,3 mm	Cylinder gasket - 0.3 mm		X			
53	7073.006.009.00.5	3	Válvula de admissão	Válvula de admisión	Inlet valves		X			
54	7073.006.008.00.7	3	Sede válvula de admissão STD	Asiento válvula de admisión STD	Inlet valve seats - STD		X			
54	7073.006.008.01.5	3	Sede válvula de admissão + 0,5 mm	Asiento válvula de admisión + 0,5 mm	Inlet valve seats + 0.5 mm		X			
55	7070.006.009.00.1	3	Sede válvula de escape STD	Asiento válvula de escape	Exhaust valve seats - STD		X			
55	7070.006.009.01.9	3	Sede válvula de escape + 0,5 mm	Asíento válvula de escape + 0,5 mm	Exhaust valve seats + 0.5 mm		X			
56	7070.006.008.00.3	3	Válvula de escape	Válvula de escape	Exhaust valve		X			
57	7072.006.023.00.8	3	Junta do cabeçote	Junta de cabezal	Head gaskets		X			
58	7073.001.013.00.2	12	Prisioneiro do cilindro	Prisionero de cilindro	Cylinder stud		X			
59	7073.013.006.00.2	3	Junta de escape	Junta de escape	Exhaust gasket		X			
60	4101.035.006.01.6	3	Parafuso prisioneiro	Tornillo prisionero	Stud		X			
61	7073.013.005.00.4	1	Coletor de escape	Colector de escape	Exhaust manifold		X			
62	7071.006.013.00.1	1	Bujão do óleo	Tapón de aceite	Oil plug		X			
63	7071.006.014.00.9	1	Anel O-ring	Anillo O	O-ring		X			
64	7072.006.019.00.6	1	Tampa menor balancins	Tapa menor balancines	Smaller rocker arm cover		X			

NOTA / NOTA / NOTE :

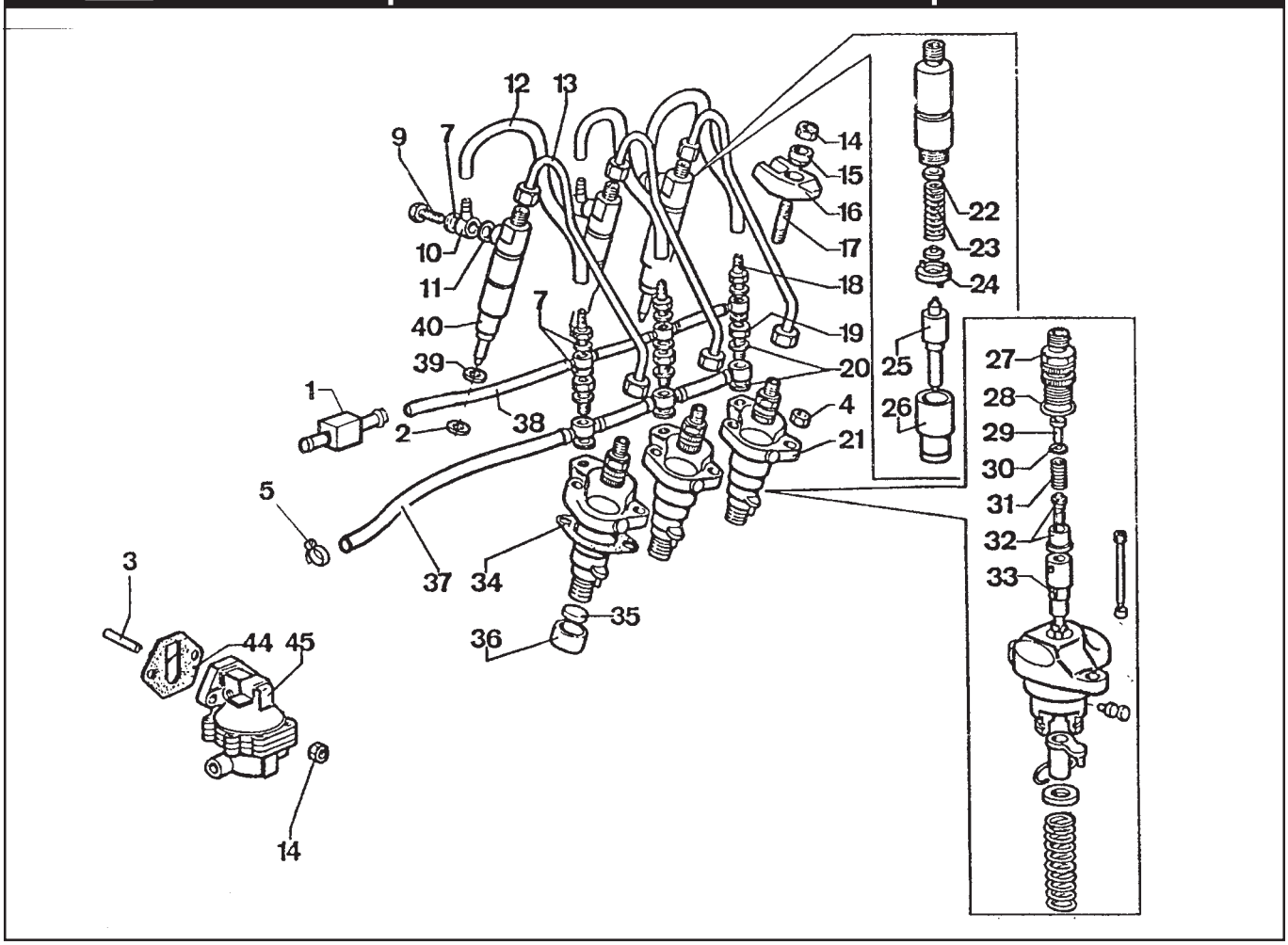

SISTEMA DE ALIMENTAÇÃO SISTEMA DEALIMENTACION SUPPLY SYSTEM										
Item Artículo Item	Código Código Code	Qtd. Ct. Qty.	Denominação / Denominación / Denomination			4230	4240	4230.S	4230.4	4230.4S
1	—	1	Item sem reposição individual	Artículo sin reposición individual	Item wo/ individual replacement		X			
2	7070.008.013.00.1	3	Arruela de vedação - 0,5 mm	Arandela de sellado - 0,5 mm	Sealing washer - 0.5 mm		X			
3	7073.011.019.00.7	1	Haste bomba alimentadora	Vástago bomba alimentadora	Supply pump rod		X			
4	4102.014.012.04.1	6	Porca sextavada	Tuerca hexagonal	Hex nut		X			
5	7006.011.041.00.1	1	Abraçadeira	Abrazadera	Clamp		X			
6	7073.011.012.00.2	1	Tanque combustível	Tanque combustible	Fuel tank		X			
7	4014.010.009.00.6	8	Anel de vedação	Anillo de sellado	Sealing ring		X			
9	7070.011.010.00.2	3	Parafuso oco	Tornillo hueco	Hollow bolt		X			
10	7072.011.013.00.2	3	Terminal	Terminal	Terminal		X			
11	7070.011.011.00.0	3	Arruela de vedação	Arandela de sellado	Sealing washer		X			
12	7073.008.006.00.9	3	Tubo de retorno	Tubo de retomo	Return pipe		X			
13	7073.008.007.00.7	3	Tubo de injeção	Tubo de inyección	Injection tube		X			
14	7017.006.009.00.2	7	Porca sextavada	Tuerca hexagonal	Hex nut		X			
15	7070.008.008.00.1	3	Arruela chanfrada	Arandela achaflanada	Beveled washer		X			
16	7070.008.009.00.9	3	Flange bico injetor	Pletina punta inyectora	Nozzle flange		X			
17	7070.008.010.00.7	3	Parafuso prisioneiro	Tornillo prisionero	Stud		X			
18	7073.008.008.00.5	3	Terminal de retorno	Terminal de retomo	Return terminal		X			
19	7070.011.006.00.0	3	Parafuso oco	Tornillo hueco	Hollow bolt		X			
20	4014.010.017.00.9	6	Anel de vedação	Anillo de sellado	Sealing ring		X			
21	7013.008.005.00.1	3	Bomba injetora BOSCH	Bomba inyectora BOSCH	BOSCH injection pump		X			
22	7070.008.019.00.8	3	Arruela de ajuste - 0,1 mm	Arandela de ajuste -0,1 mm	Adjusting washer -0.1 mm		X			
22	7070.008.019.01.6	3	Arruela de ajuste - 0,2 mm	Arandela de ajuste - 0,2 mm	Adjusting washer - 0.2 mm		X			
23	7070.008.020.00.6	3	Mola	Resorte	Spring		X			
24	7070.008.021.00.4	3	Distanciador	Distanciador	Spacer		X			

SISTEMA DE ALIMENTAÇÃO
SISTEMA DE ALIMENTACION
SUPPLY SYSTEM

Item Artículo Item	Código Código Code	Qtd. Ct. Qty.	Denominação / Denominación / Denomination			4230	4240	4230.S	4230.4	4230.4S
25	7072.008.006.00.1	3	Bico injetor	Punta inyectora	Nozzle		X			
26	—	3	Item sem reposição individual	Artículo sln reposición individual	Item wo/ individual replacement		X			
27	7070.008.022.00.2	3	Porta válvula	Porta válvula	Valve holder		X			
28	7070.008.023.00.0	3	Anel O-ring	Anillo O	O-ring		X			
29	7070.008.024.00.8	3	Peça de enchimento	Pieza de llenado	Filling part		X			
30	7070.008.025.00.5	3	Arruela	Arandela	Thrust		X			
31	7070.008.026.00.3	3	Mola	Resorte	Spring		X			
32	7070.008.027.00.1	3	Válvula	Válvula	Valve		X			
33	7073.008.012.00.7	3	Elemento da bomba	Elemento de la bomba	Pump element		X			
34	7070.008.017.02.8	3	Junta bomba injetora 0,3 mm	Junta bomba inyectora 0,3 mm	Injection pump gasket - 0.3 mm		X			
34	7070.008.017.01.0	3	Junta bomba injetora 0,2 mm	Junta bomba inyectora 0,2 mm	Injection pump gasket - 0.2 mm		X			
34	7070.008.017.00.2	3	Junta bomba injetora 0,1 mm	Junta bomba inyectora 0,1 mm	Injection pump gasket - 0.1 mm		X			
35	7070.008.011.00.1	3	Calço do tucho	Calce del buje	Tappet shim		X			
36	7070.008.016.00.4	3	Tucho da bomba	Empujador de la bomba	Pump tappet		X			
37	7073.008.013.00.5	1	Mangueira	Manguera	Hose		X			
38	8005.115.534.00.1	1	Tubulação bomba injetora	Tubería bomba inyectora	Injection pump line		X			
39	7070.008.013.01.9	3	Arruela de vedação	Arandela de sellado	Sealing washer 1		X			
40	7072.008.005.00.3	3	Conjunto porta injetor	Conjunto porta inyector	Injector-holder assy		X			
44	7072.011.006.00.6	2	Junta bomba alimentadora - 0,2 mm	Junta bomba alimentadora - 0,2 mm	Supply pump gasket - 0.2 mm		X			
44	7072.011.006.01.4	1	Junta bomba alimentadora - 0,1 mm	Junta bomba alimentadora -0,1 mm	Supply pump gasket		X			
45	7073.011.005.00.6	1	Bomba alimentadora	Bomba alimentadora	Supply pump		X			

NOTA / NOTA / NOTE :

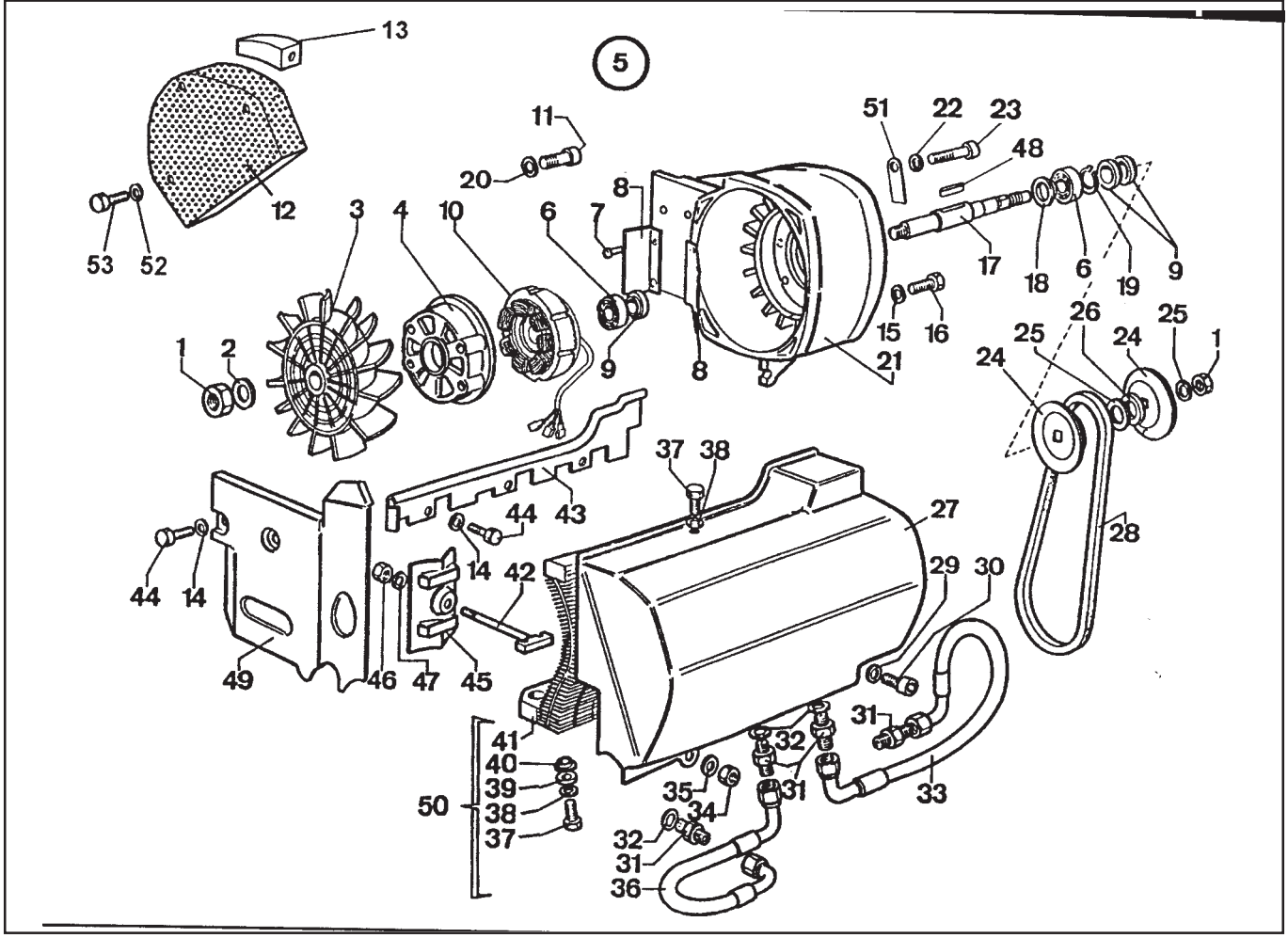

Item Artículo Item	Código Código Code	Qtd. Ct. Qty.	SISTEMA DE ARREFECIMENTO / SISTEMA DE ENFRIAMIENTO / COOLING SYSTEM — Denominação / Denominación / Denomination			4230	4240	4230.S	4230.4	4230.4S
1	4102.013.018.05.6	2	Porca sextavado	Tuerca hexagonal	Hex nut		X			
2	4103.011.019.01.3	1	Arruela lisa	Arandela lisa	Flat washer		X			
3	7073.009.007.00.6	1	Ventilador	Ventilador	Fan		X			
4	7073.009.008.00.4	1	Suporte	Soporte	Bracket		X			
5	7073.009.006.00.8	1	Conjunto ventilador (inclui itens: 1,2,3,4,6,7,8,9,10,11,12,13,14, 15,16,17,18,19,20,21,22,23,24, 25,26,48,51,52,53,54 e 55).	Conjunto ventilador (incluye artículos1,2,3,4, 6,7,8,9,10,11,12,13,14,15,16,17,18,19,20 21,22,23,24,25,26,48,51,52,53,54 y 55)	Fan assembly (incl. items:1, 2,3,4,6,7,8,9,10,11,12,13,14, 15,16,17,18,19,20,21,22,23, 24,25,26,48,51,52,53,54 and 55)		X			
6	4001.019.017.04.9	2	Rolamento	Rodamiento	Bearing		X			
7	7073.009.009.00.2	4	Rebite	Remache	Rivet		X			
8	7073.009.010.00.0	2	Defletor	Deflector	Deflector		X			
9	7073.009.011.00.8	3	Distanciador	Distanciador	Spacer		X			
10	7073.010.007.00.3	1	Altemador	Alternador	Alternator		X			
11	4101.037.085.05.9	4	Parafuso sextavado interno	Tornillo hexagonal interno	Inner hex screw		X			
12	8005.115.535.00.8	1	Protetor frontal	Protector frontal	Front protector		X			
13	7073.009.032.00.4	1	Tampão	Tapón	Plug		X			
14	7070.010.019.00.4	2	Arruela lisa	Arandela lisa	Flat washer		X			
15	7070.009.012.00.2	3	Arruela lisa	Arandela lisa	Flat washer		X			
16	4101.045.023.05.0	3	Parafuso sextavado	Tornillo hexagonal	Hex screw		X			
17	7073.009.012.00.6	1	Eixo ventilador	Eje ventilador	Fan shaft		X			
18	7073.009.013.00.4	1	Distanciador	Distanciador	Spacer		X			
19	4008.011.035.00.2	1	Anel elástico	Anillo eléstico	Circlip		X			
20	4103.011.013.01.6	4	Arruela lisa	Arandela lisa	Flat washer		X			
21	7073.009.015.00.9	1	Carcaça ventilador	Estructura ventilador	Fan housing		X			
22	4103.011.011.01.0	1	Arruela lisa	Arandela lisa	Flat washer		X			

SISTEMA DE ARREFECIMENTO
SISTEMA DE ENFRIAMIENTO
COOLING SYSTEM

Item Artículo Item	Código Código Code	Qtd. Ct. Qty.	Denominação / Denominación / Denomination			4230	4240	4230.S	4230.4	4230.4S
23	4101.037.069.05.3	1	Parafuso sextavado interno	Tornillo hexagonal interno	Inner hex screw		X			
24	7073.009.016.00.7	2	Semipolia	Semipolea	Half pulley		X			
25	7073.009.017.01.3	2	Calço polia - 2,5 mm	Separador de la polea -2,5 mm	Pulley shim - 2.5 mm		X			
26	7073.009.017.00.5	3	Calço polia - 1,0 mm	Separador de la polea - 1,0 mm	Pulley shim -1.0 mm		X			
27	7073.009.018.00.3	1	Drenagem cilindro	Drenaje cilindro	Cylinder drain		X			
28	7073.009.019.00.1	1	Correia	Correa	Belt		X			
29	7071.011.008.00.4	1	Arruela lisa	Arandela lisa	Flat washer		X			
30	4101.037.084.05.2	1	Parafuso sextavado interno	Tornillo hexagonal interno	Inner hex screw		X			
31	7073009.020.00.9	4	Terminal	Terminal	Terminal		X			
32	7073.009.021.00.7	6	Arruela	Arandela	Thrust		X			
33	7073.009.022.00.5	1	Tubo de entrada de óleo	Tubo de entrada de aceite	Inlet oil tube		X			
34	7017.006.009.00.2	1	Porca sextavada	Tuerca hexagonal	Hex nut		X			
35	7070.004.011.00.9	1	Arruela lisa	Arandela lisa	Flat washer		X			
36	7073.009.023.00.3	1	Tubo de saída de óleo	Tubo de salida de aceite	Outlet oil tube		X			
37	—	—	Item sem reposição individual	Artículo sin reposición individual	Item wo/ individual replacement		X			
38	4103.011.013.01.6	3	Arruela lisa	Arandela lisa	Flat washer		X			
39	7071.011.007.00.6	3	Arruela de borracha	Arandela de goma	Rubber washer		X			
40	7073.009.024.00.1	3	Distanciador	Distanciador	Spacer		X			
41	7073.009.025.00.8	1	Radiador de óleo	Radiador del aceite	Oil radiator		X			
42	7072.009.008.00.6	2	Tirante fixação defletor	Tirante fíjación deflector	Deflector fastening rod		X			
43	7072.009.026.00.6	1	Defletor	Deflector	Deflector		X			
44	4101.047.086.05.5	5	Parafuso sextavado	Tornillo hexagonal	Hex screw		X			
45	7073.009.027.00.4	2	Engrenagem externa cilindro	Engranaje externo cillndro	Outer cylinder gear		X			
46	4102.022.024.05.3	2	Parafuso freno	Tornillo freno	Brake screw		X			
47	4103.011.009.01.4	2	Arruela lisa	Arandela lisa	Flat washer		X			
48	7073.009.028.00.2	1	Chaveta	Chaveta	Woodruff key		X			
49	7073.009.029.00.0	1	Defletor lado volante	Deflector lado volante	Flywheel side deflector		X			
50	7073.009.030.00.8	1	Conjunto carenagem	Conjunto chapa envolvente	Fairing assembly		X			
51	7073.009.031.00.6	1	Chapa suporte	Chapa soporte	Support plate		X			
52	4103.012.007.01.7	3	Arruela de pressão	Arandela de presión	Thrust washer		X			
53	4101.037.079.05.2	3	Parafuso sextavado intemo	Tornillo hexagonal interno	Inner hex screw		X			

NOTA / NOTA / NOTE :

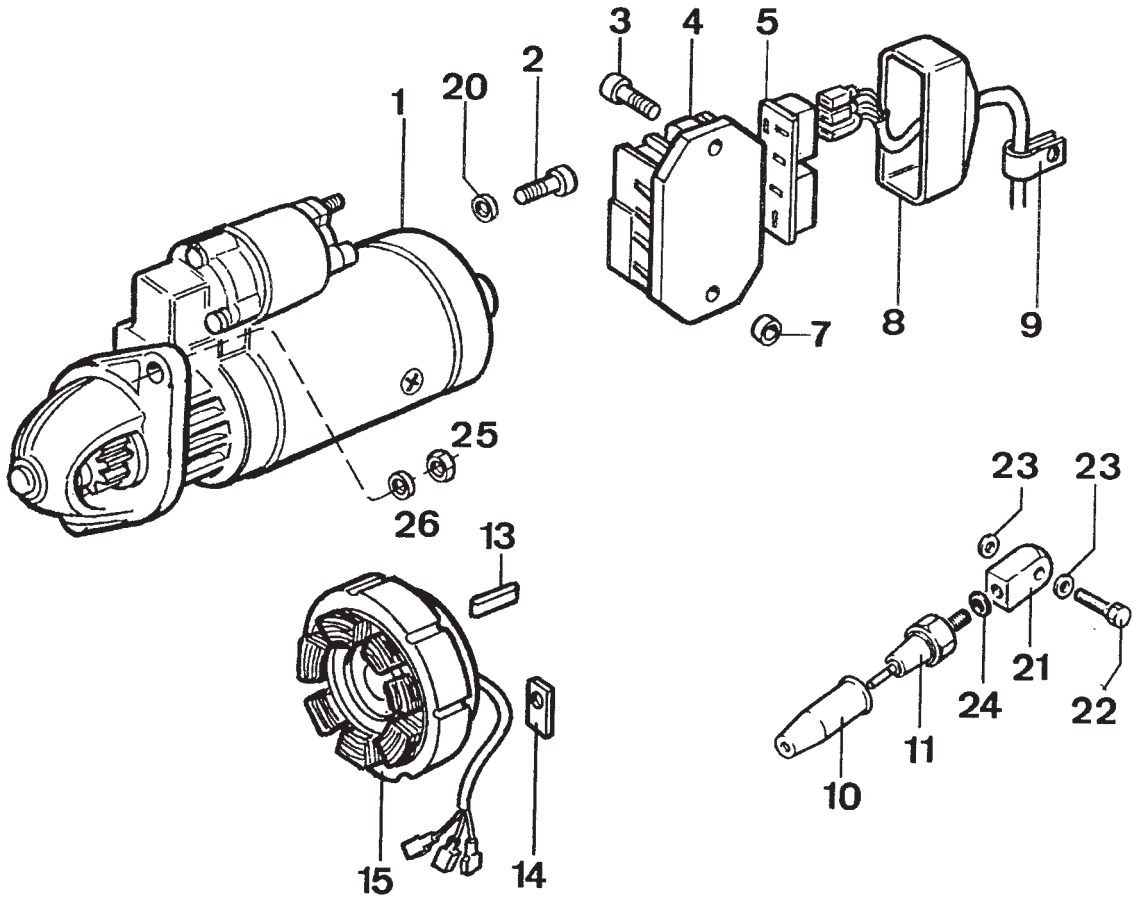

CIRCUITO ELÉTRICO CIRCUITO ELÉCTRICO ELECTRICAL CIRCUIT										
Item Artículo Item	Código Código Code	Qtd. Ct. Qty.	Denominação / Denominación / Denomination			4230	4240	4230.S	4230.4	4230.4S
1	7073.010.005.00.7	1	Motor de partida	Motor de arranque	Starter motor		X			
1	7107.010.009.00.5	1	Motor de partida	Motor de arranque	Starter motor	X		X	X	X
2	4101.048.008.05.8	2	Parafuso sextavado	Tornillo hexagonal	Hex screw		X			
3	4101.037.082.05.6	2	Parafuso sextavado interno	Tornillo hexagonal interno	Inner hex screw		X			
4	8005.115.542.00.4	1	Regulador de voltagem	Regulador de voltaje	Voltage regulator		X			
5	7073.010.011.00.5	1	Conector	Conector	Connector		X			
7	7072.006.012.00.1	2	Arruela lisa	Arandela lisa	Flat washer		X			
8	7070.010.016.00.0	1	Protetor conector regulador	Protector conector regulador	Protector for regulator connector		X			
9	7073.010.009.00.9	2	Abraçadeira	Abrazadera	Clamp		X			
11	7070.010.007.00.9	1	Protetor pressostato	Protector presostato	Pressostat protector		X			
13	7073.009.028.00.2	1	Chaveta	Chaveta	Woodruff key		X			
14	7073.009.031.00.6	1	Chapa suporte	Chapa soporte	Support plate		X			
15	7073.010.007.00.3	1	Alternador	Alternador	Alternator		X			
20	4103.011.015.01.1	2	Arruela lisa	Arandela lisa	Flat washer		X			
21	7070.010.010.00.3	1	Suporte pressostato	Soporte presostato	Pressostat support		X			
22	7070.010.009.00.5	1	Parafuso oco	Tornillo hueco	Hollow bolt		X			
23	4014.010.010.00.4	1	Anel de vedação	Anillo de sellado	Sealing ring		X			
24	4014.010.009.00.6	1	Anel de vedação	Anillo de sellado	Sealing ring		X			
25	4102.011.014.05.7	2	Porca sextavada	Tuerca hexagonal	Hex nut	X		X	X	X
26	4103.012.011.01.9	2	Arruela de pressão	Arandela de presión	Thrust washer	X		X	X	X

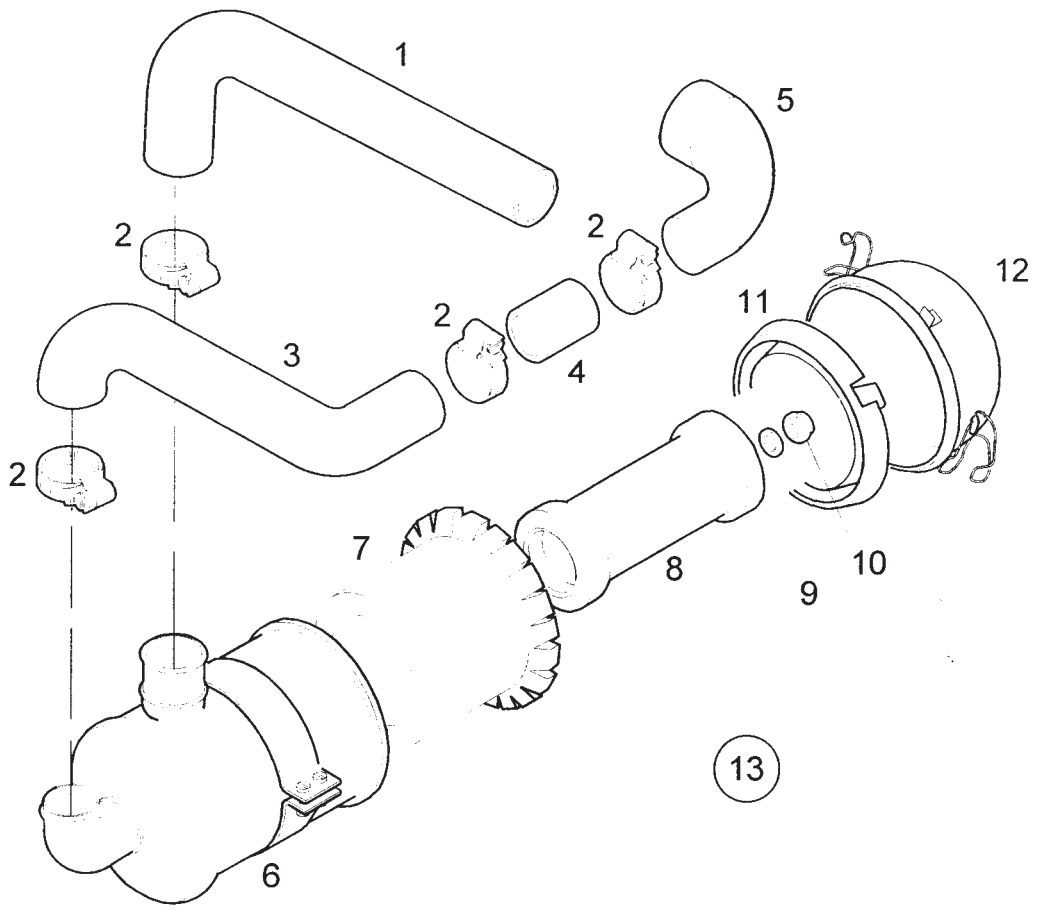

SISTEMA DO FILTRO DE AR SISTEMA DEL FILTRO DE AIRE AIR FILTER SYSTEM										
Item Artículo Item	Código Código Code	Qtd. Ct. Qty.	Denominação / Denominación / Denomination			4230	4240	4230.S	4230.4	4230.4S
1	8005.115.518.00.4	1	Mangueira filtro de ar	Manguera filtro de alre	Air filter hose		X			
2	7007.012.005.00.3	3	Abraçadeira	Abrazadera	Clamp		X			
3	8005.115.511.00.9	1	Mangueira filtro de ar	Manguera filtro de alre	Air filter hose		X			
4	8005.115.516.00.8	1	Tubo de ligação	Tubo de conexión	Coupling tube		X			
5	8005.115.510.00.1	1	Mangueira filtro de ar	Manguera filtro de aire	Air filter hose		X			
6	7007.012.037.00.6	1	Suporte completo	Soporte completo	Whole support		X			
7	7007.012.039.00.2	1	Ciclone	Ciclón	Cyclone		X			
8	7007.012.036.00.8	1	Elemento filtrante	Elemento filtrante	Filtering element		X			
9	4103.011.013.01.6	1	Arruela lisa	Arandela lisa	Flat washer		X			
10	4102.014.011.05.0	1	Porca freno	Tuerca freno	Brake nut		X			
11	7007.012.041.00.8	1	Reservatório de poeira	Depósito de polvo	Dust reservoir		X			
12	7007.012.040.00.0	1	Tampa intermediária	Tapa intermedia	Intermediate cover		X			
13	7007.012.046.00.7	1	Conjunto do filtro de ar (inclui os itens: 6,7,8,9,10,11 e12).	Conjunto del filtro de aire (incluye artículos 6, 7,8,9,10, 11 y 12)	Air filter assy (including items 6,7,8,9,10,11, and 12)		X			

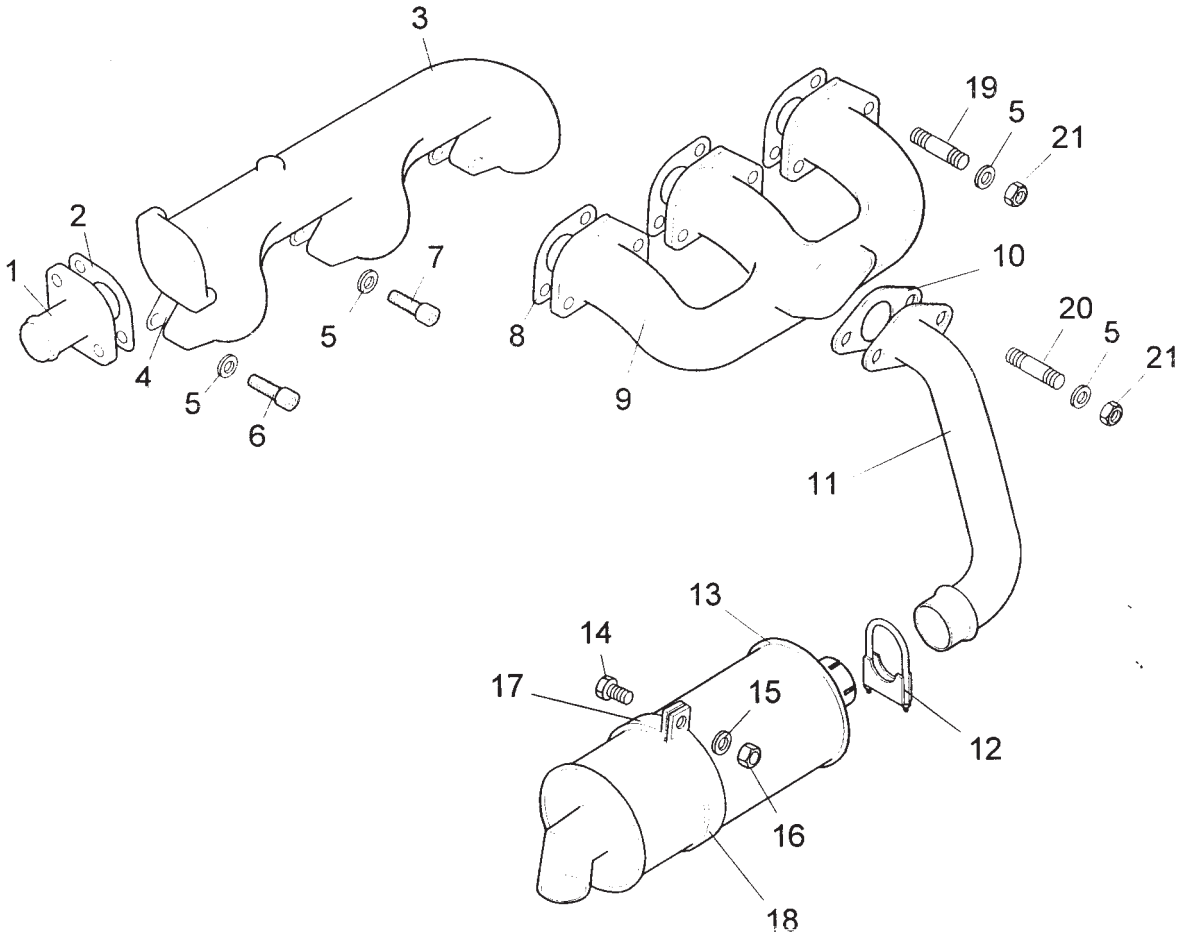

SISTEMA DO MOTOR – ESCAPAMENTO SISTEMA DEL MOTOR – DESCARGA ENGINE EXHAUST SYSTEM										
Item Artículo Item	Código Código Code	Qtd. Ct. Qty.	Denominação / Denominación / Denomination			4230	4240	4230.S	4230.4	4230.4S
1	7073.012.019.00.6	1	Flange coletor de ar	Pletina colectora de aire	Air manifold flange		X			
2	7073.012.020.00.4	1	Junta coletor de ar	Junta colector de aire	Air manifold gasket		X			
3	7073.012.012.00.1	1	Coletor de ar	Colector de aire	Air manifold		X			
4	7073.012.013.00.9	3	Junta coletor de admissão	Junta colector de admisión	Inlet manifold gasket		X			
5	7070.002.010.00.3	14	Arruela de pressão	Arandela de presión	Thrust washer		X			
6	4101.037.088.05.3	3	Parafuso sextavado interno	Tornillo hexagonal interno	Inner hex screw		X			
7	4101.037.085.05.9	3	Parafuso sextavado interno	Tornillo hexagonal interno	Inner hex screw		X			
8	7073.013.006.00.2	3	Junta de escape	Junta de escape	Exhaust gasket		X			
9	7073.013.005.00.4	1	Coletor de escape	Colector de escape	Exhaust manifold	X				
10	7073.012.019.00.6	1	Junta	Junta	Gasket		X			
11	8005.115.520.00.0	1	Tubo de escape	Caño de escape	Exhaust pipe		X			
12	7007.013.003.00.7	1	Abraçadeira	Abrazadera	Clamp		X			
13	7007.013.001.00.1	1	Conjunto do silencioso	Conjunto de silenciador	Muffler assy		X			
14	4101.057.060.04.0	2	Parafuso sextavado	Tornillo hexagonal	Hex screw		X			
15	4102.011.005.05.5	2	Arruela de pressão	Arandela de presión	Thrust washer		X			
16	4103.012.007.01.7	2	Porca sextavada	Tuerca hexagonal	Hex nut		X			
17	8005.115.512.00.7	1	Abraçadeira	Abrazadera	Clamp		X			
18	7007.013.005.00.2	1	Abraçadeira	Abrazadera	Clamp		X			
19	4101.035.027.01.2	3	Parafuso prisioneiro	Tornillo prisionero	Stud		X			
20	4101.035.006.01.6	3	Parafuso prisioneiro	Tornillo prisionero	Stud		X			
21	7070.013.006.00.8	8	Porca sextavada	Tuerca hexagonal	Hex nut		X			
22	4101.035.009.05.1	2	Parafuso prisioneiro	Tornillo prisionero	Stud		X			

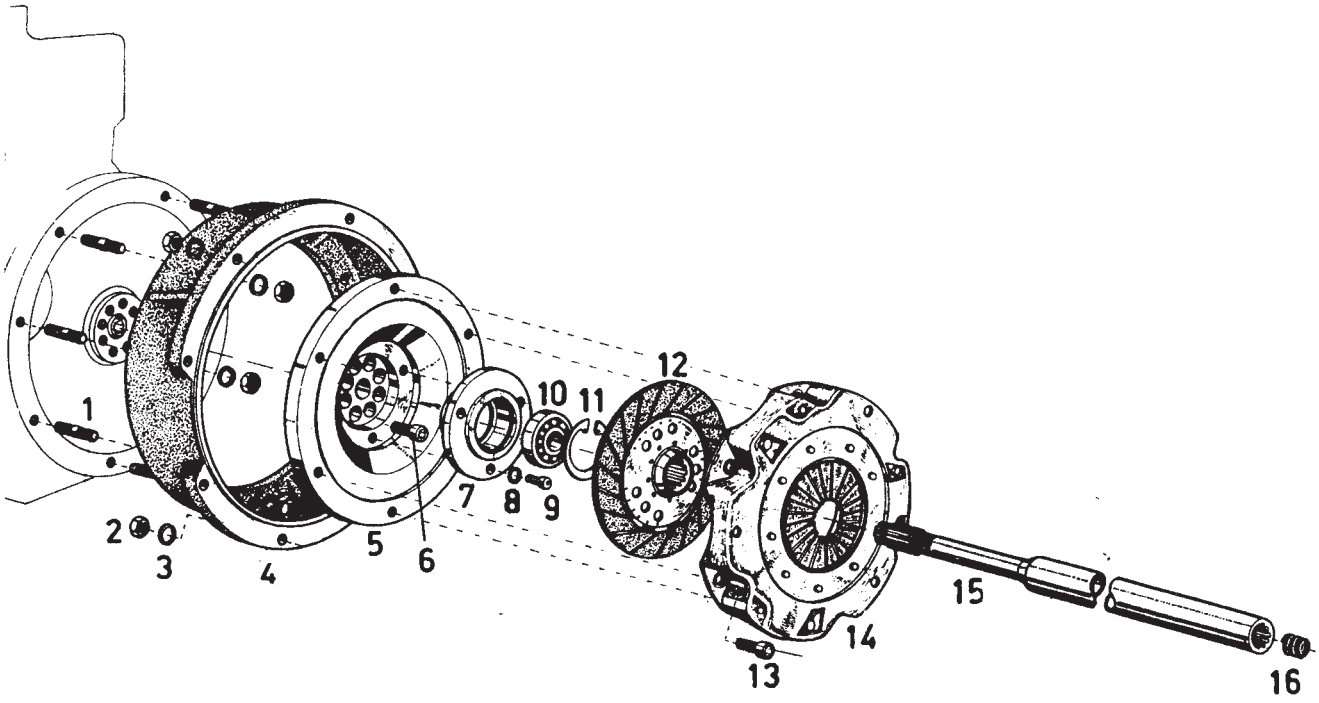

SISTEMA DA EMBREAGEM
SISTEMA DEL EMBRAGUE
CLUTCH SYSTEM

Item Artículo Item	Código Código Code	Qtd. Ct. Qty.	Denominação / Denominación / Denomination			4230	4240	4230.S	4230.4	4230.4S
1	4101.035.018.05.2	8	Parafuso sextavado	Tornillo hexagonal	Hex screw	X		X	X	X
2	4102.011.011.05.3	8	Porca sextavada	Tuerca hexagonal	Hex nut	X		X	X	X
3	4103.012.010.01.1	8	Arruela de pressão	Arandela de presión	Thrust washer	X		X	X	X
4	7107.003.036.00.7	1	Carcaça da embreagem	Cuerpo de embrague	Clutch housing	X		X		
4	7107.003.037.00.5	1	Carcaça da embreagem	Cuerpo de embrague	Clutch housing				X	X
5	7107.003.042.00.5	1	Flange da embreagem	Pletina del embrague	Clutch flange	X		X	X	X
6	4101.037.096.01.5	8	Parafuso Allen	Tornillo allen	Allen bolt	X		X	X	X
7	7107.003.002.00.9	1	Flange do rolamento	Pletina del rodamiento	Bearing flange	X		X	X	X
8	4103.012.007.01.7	3	Arruela de pressão	Arandela de presión	Thrust washer	X		X	X	X
9	4101.037.070.01.0	3	Parafuso Allen	Tornillo allen	Allen bolt	X		X	X	X
10	4001.018.052.02.1	1	Rolamento	Rodamiento	Bearing	X		X	X	X
11	4008.011.041.00.0	1	Anel elástico	Anillo elástico	Circlip	X		X	X	X
12	7107.003.014.01.2	1	Conjunto disco da embreagem	Conjunto disco del embrague	Clutch disc assy	X		X	X	X
13	4101.037.082.05.6	6	Parafuso Allen	Tornillo allen	Allen bolt	X	X	X	X	X
14	7107.003.015.01.9	1	Conjunto platô da embreagem	Conjunto plato de embrague	Clutch pressure plate assy	X	X	X		
15	8008.102.015.00.0	1	Conjunto eixo de transmissão	Conjunto eje de transmisión	Transmission shaft assy	X		X		
15	8005.102.535.00.3	1	Conjunto eixo de transmissão	Conjunto eje de transmisión	Transmission shaft assy		X			
15	8008.102.505.00.0	1	Conjunto eixo de transmissão	Conjunto eje de transmisión	Transmission shaft assy				X	X
16	8005.102.078.00.4	1	Mola	Resorte	Spring	X		X		

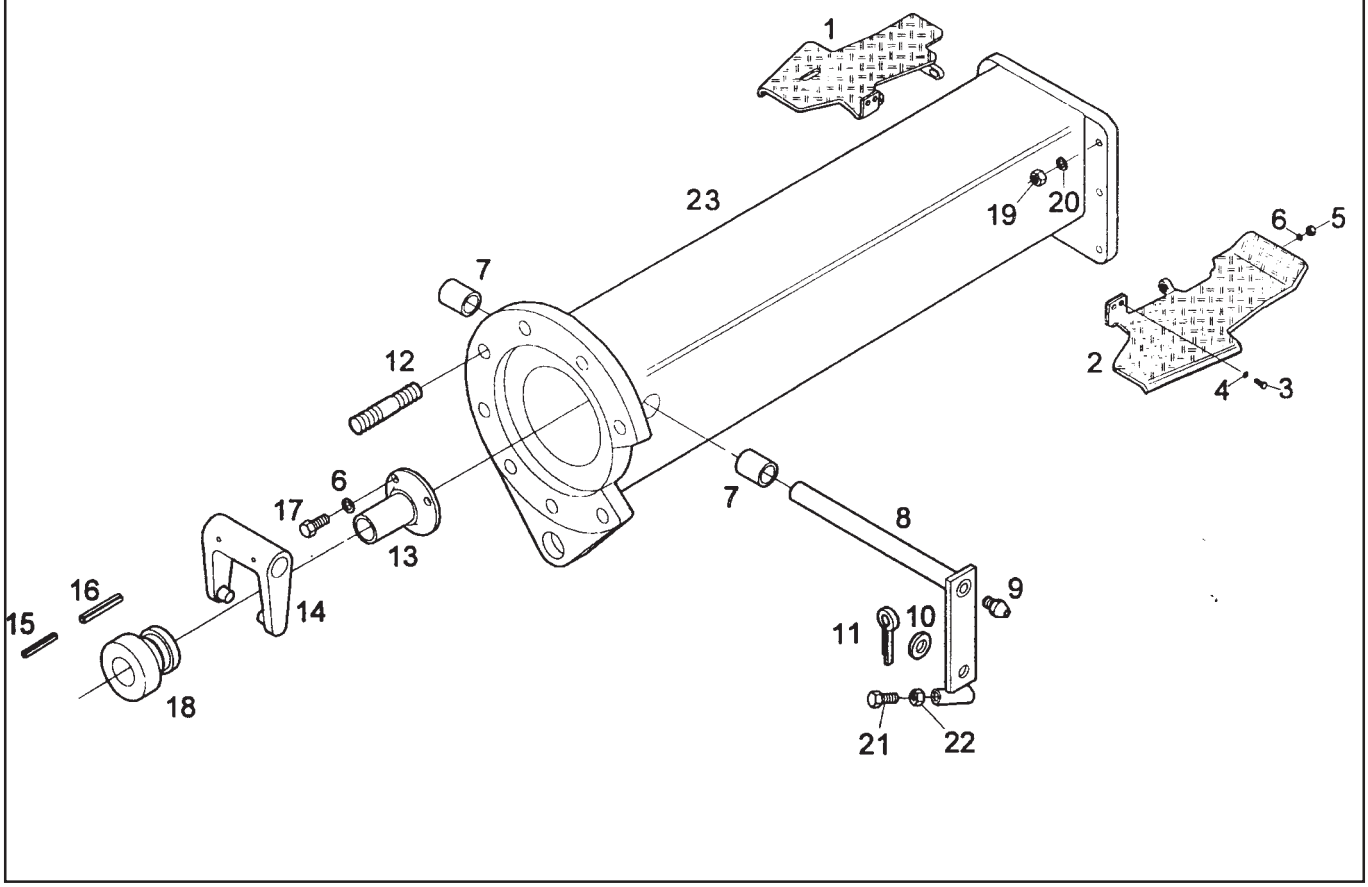

SISTEMA DA EMBREAGEM - CARCAÇA INTERMEDIÁRIA SISTEMA DEL EMBRAGUE - CUERPO INTERMEDIO CLUTCH SYSTEM - INTERMEDIATE HOUSING										
Item Artículo Item	Código Código Code	Qtd. Ct. Qty.	Denominação / Denominación / Denomination			4230	4240	4230.S	4230.4	4230.4S
1	8005.102.510.00.6	1	Conjunto da plataforma direita	Conjunto de la plataforma derecha	Right-hand side platform assy	X		X		
1	8008.102.518.00.3	1	Conjunto da plataforma direita	Conjunto de la plataforma derecha	Right-hand side platform assy				X	X
2	8005.102.511.00.4	1	Conjunto da plataforma esquerda	Conjunto dela plataforma izquierda	Left-hand side platform assy	X		X		
2	8008.102.517.00.5	1	Conjunto da plataforma esquerda	Conjunto dela plataforma izquierda	Left-hand side platform assy				X	X
3	4101.048.005.05.4	4	Parafuso sextavado	Tornillo hexagonal	Hex screw	X		X	X	X
4	4103.012.010.01.1	4	Arruela de pressão	Arandela de presión	Thrust washer	X		X	X	X
5	4102.011.007.06.9	4	Porca sextavada	Tuerca hexagonal	Hex nut	X		X	X	X
6	4103.012.009.01.3	7	Arruela de pressão	Arandela de presión	Thrust washer	X		X	X	X
7	8005.102.051.00.1	2	Bucha eixo da embreagem	Casquillo eje del embrague	Clutch shaft bushing	X		X	X	X
8	8005.102.080.00.0	1	Conjunto eixo da embreagem	Conjunto eje del embrague	Clutch shaft assy	X		X		
8	8008.102.528.00.2	1	Conjunto eixo da embreagem	Conjunto eje del embrague	Clutch shaft assy				X	X
9	4003.010.007.00.3	1	Graxeira	Grasero	Grease fitting	X		X	X	X
10	4103.011.017.00.9	1	Arruela lisa	Arandela ilsa	Flat washer	X		X	X	X
11	4009.010.008.00.2	1	Contrapino	Contraperno	Cotter pin	X		X	X	X
12	4101.035.022.01.3	8	Parafuso prisioneiro	Tornillo prisionero	Stud	X		X	X	X
13	8005.102.064.00.4	1	Conjunto tubo guia eixo da embreagem	Conjunto tubo guía eje del embrague	Clutch shaft guide tube assy	X		X	X	X
14	7107.003.030.00.0	1	Conjunto garfo da embreagem	Conjunto horquilla del embrague	Clutch fork assy	X		X	X	X
15	4006.010.025.00.8	2	Bucha elástica	Casquillo elástico	Spring bushing	X		X	X	X
16	4006.010.087.00.8	2	Bucha elástica	Casquillo elástico	Spring bushing	X		X	X	X
17	4101.047.088.05.1	3	Parafuso sextavado	Tornillo hexagonal	Hex screw	X		X	X	X
18	7107.003.029.01.0	1	Mancal da embreagem	Cojinete del embrague	Clutch bearing cup	X		X	X	X
18	4102.011.017.05.0	8	Porca sextavada	Tuerca hexagonal	Hex nut	X		X	X	X
20	4103.012.012.01.7	8	Arruela de pressão	Arandela de presión	Thrust washer	X		X	X	X
21	4101.048.014.04.9	1	Parafuso patente	Tornillo patente	Patent bolt	X		X	X	X

SISTEMA DA EMBREAGEM - CARCAÇA INTERMEDIÁRIA
SISTEMA DEL EMBRAGUE - CUERPO INTERMEDIO
CLUTCH SYSTEM - INTERMEDIATE HOUSING

23

Item Artículo Item	Código Código Code	Qtd. Ct. Qty.	Denominação / Denominación / Denomination			4230	4240	4230.S	4230.4	4230.4S
22	4102.011.011.05.3	1	Porca de regulagem	Tuerca de regulaje	Adjusting nut	X		X	X	X
23	8008.102.030.00.9	1	Conj. carcaça intermediária (inclui tem 7)	Conj. cuerpo intermedio (incluye artículo 7)	Intermediate housing assy (including item 7)	X		X		
23	8008.102.502.00.7	1	Conj. carcaça intermediária (inclui tem 7)	Conj. cuerpo intermedio (incluye artículo 7)	Intermediate housing assy (including item 7)				X	X

NOTA / NOTA / NOTE :

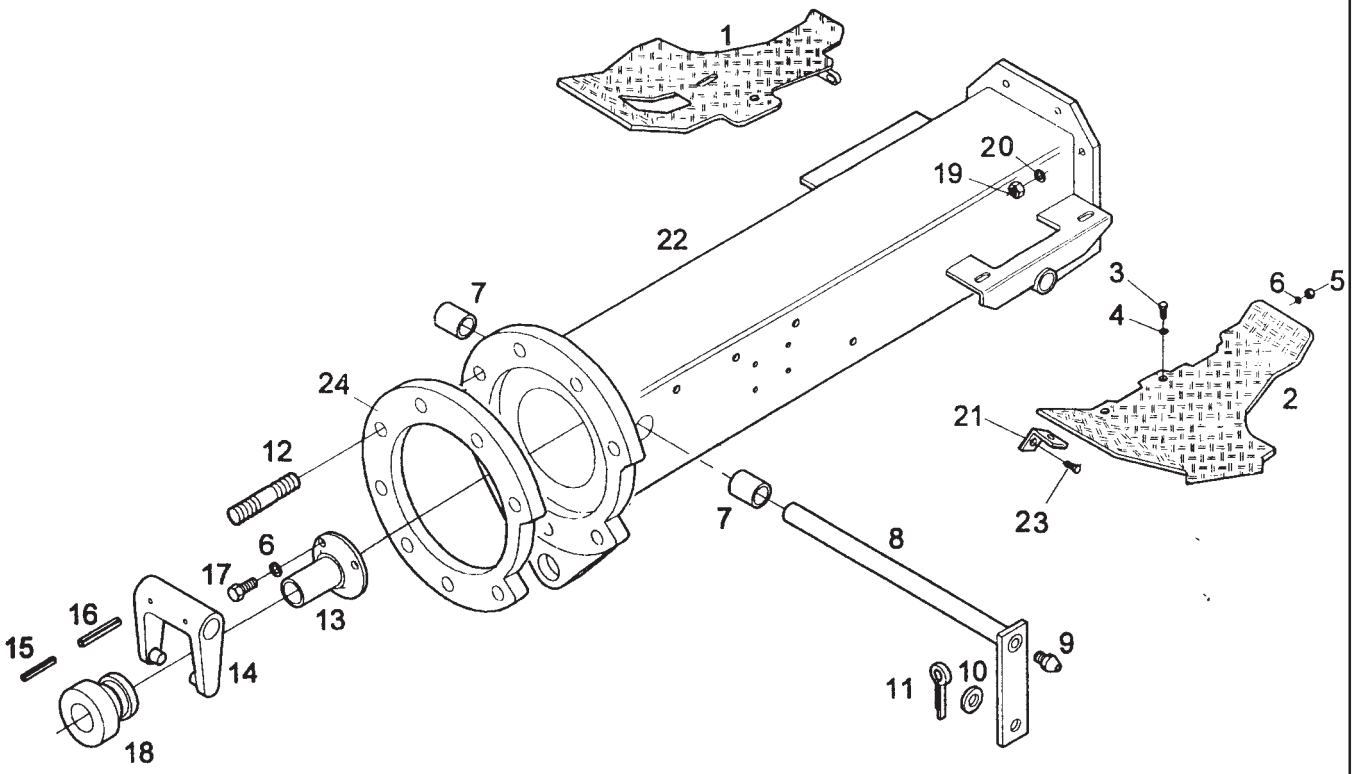

SISTEMA DA EMBREAGEM - CARCAÇA INTERMEDIARIA SISTEMA DEL EMBRAGUE - CUERPO INTERMEDIO CLUTCH SYSTEM - INTERMEDIATE HOUSING						4230	4240	4230.S	4230.4	4230.4S
Item Artículo Item	Código Código Code	Qtd. Ct. Qty.	Denominação / Denominación / Denomination							
1	8005.102.511.00.4	1	Conjunto da plataforma direita	Conjunto de la plataforma derecha	Right-hand side platform assy		X			
2	8005.102.510.00.6	1	Conjunto da plataforma esquerda	Conjunto de la plataforma izquíerda	Left-hand side platform assy		X			
3	4101.048.005.05.4	4	Parafuso sextavado	Tornillo hexagonal	Hex screw		X			
4	4103.012.010.01.1	4	Arruela de pressão	Arandela de presión	Thrust washer		X			
5	4102.011.007.06.9	4	Porca sextavada	Tuerca hexagonal	Hex nut		X			
6	4103.012.009.01.3	7	Arruela de pressão	Arandela de presión	Thrust washer		X			
7	8005.102.080.00.0	2	Bucha eixo da embreagem	Casquillo eje del embrague	Clutch shaft bushing		X			
8	8005.102.042.01.8	1	Conjunto eixo da embreagem	Conjunto eje del embrague	Clutch shaft assy		X			
9	4003.010.007.00.3	1	Graxeira	Grasero	Grease fitting		X			
10	4103.011.017.00.9	1	Arruela lisa	Arandela lisa	Flat washer		X			
11	4009.010.008.00.2	1	Contrapino	Pasador	Cotter pin		X			
12	4101.035.022.01.3	8	Parafuso prisioneiro	Tornillo prisionero	Stud		X			
13	8005.102.064.00.4	1	Conjunto tubo guia eixo da embreagem	Conjunto tubo guía eje del embrague	Clutch shaft guide tube assy		X			
14	7107.003.030.00.0	1	Conjunto garfo da embreagem	Conjunto horquilla del embrague	Clutch fork assy		X			
15	4006.010.025.00.8	2	Bucha elástica	Casquillo elástico	Spring bushing		X			
16	4006.010.087.00.8	2	Bucha elástica	Casquillo elástico	Spring bushing		X			
17	4101.047.088.05.1	3	Parafuso sextavado	Tornillo hexagonal	Hex screw		X			
18	7107.003.029.01.0	1	Mancal da embreagem	Cojinete del embrague	Clutch bearing cup		X			
19	4102.011.017.05.0	8	Porca sextavada	Tuerca hexagonal	Hex nut		X			
20	4103.012.012.01.7	8	Arruela de pressão	Arandela de presiõn	Thrust washer		X			
21	8005.102.533.00.8	2	Suporte da plataforma	Soporte de la plataforma	Platform support		X			
22	8005.102.505.00.6	1	Conjunto carcaça intermediária (inclui tem 7)	Conjunto cuerpo intermedio (incluye artículo 7)	Intermediate body assy (including item 7)		X			
23	4101.037.099.05.0	4	Parafuso sextavado	Tornillo hexagonal	Hex screw		X			
24	8005.115.514.00.3	1	Espaçador	Separador	Spacer		X			

SISTEMA DA EMBREAGEM - CARCAÇA INTERMEDIARIA SISTEMA DEL EMBRAGUE - CUERPO INTERMEDIO CLUTCH SYSTEM - INTERMEDIATE HOUSING						24				
Item Artículo Item	Código Código Code	Qtd. Ct. Qty.	Denominação / Denominación / Denomination			4230	4240	4230.S	4230.4	4230.4S

NOTA / NOTA / NOTE :

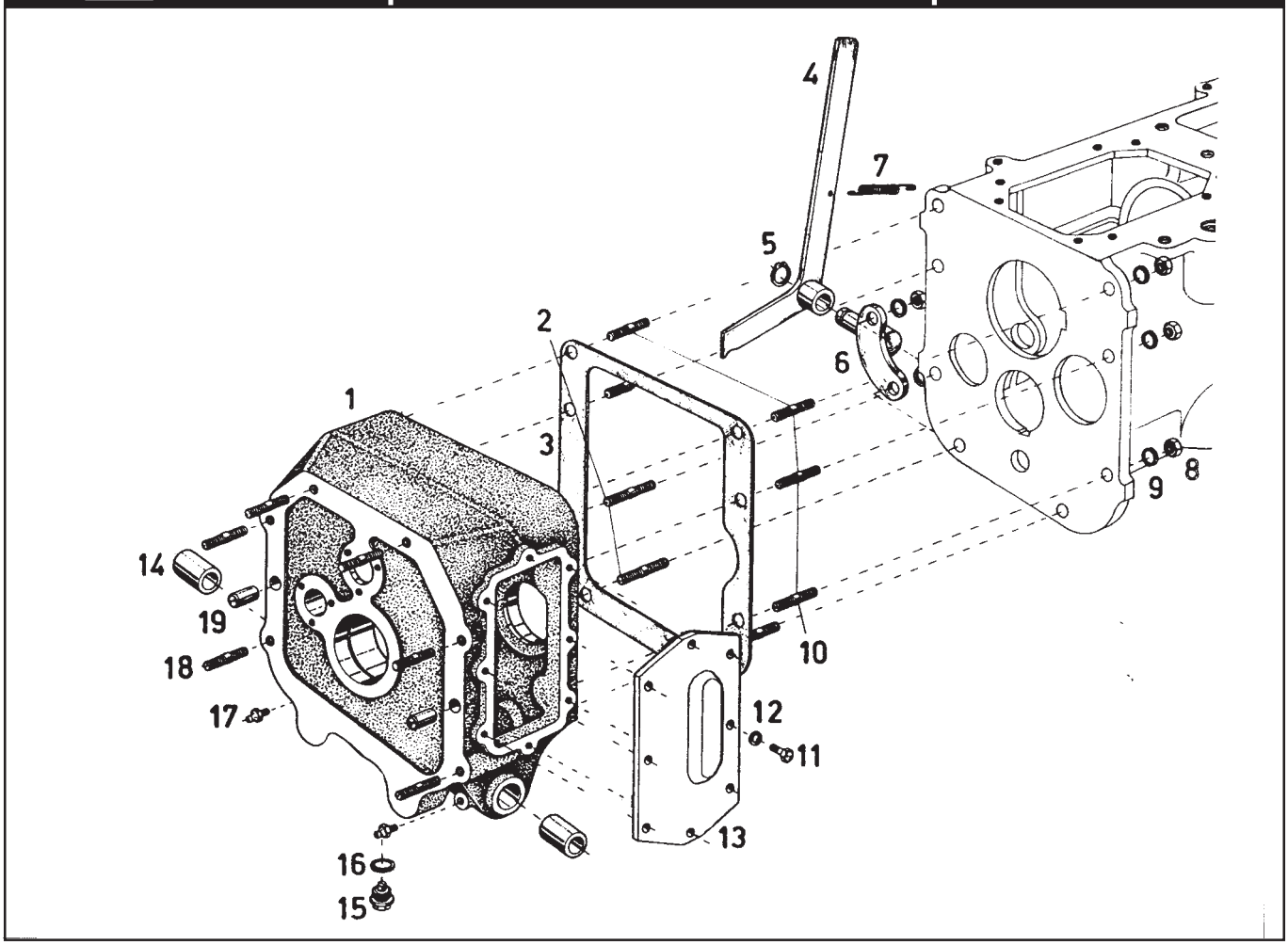

SISTEMA DA CAIXA DE CAMBIO – CARCAÇA DO REDUTOR – ALAVANCA DO FREIO SISTEMA DE LA CAJA DE CAMBIO – ESTRUCTURA DEL REDUCTOR – PALANCA DEL FRENO GEARBOX SYSTEM - FINAL DRIVE HOUSING - BRAKE LEVER										
Item Artículo Item	Código Código Code	Qtd. Ct. Qty.	Denominação / Denominación / Denomination			4230	4240	4230.S	4230.4	4230.4S
1	8008.104.182.00.6	1	Carcaça do redutor	Cuerpo del reductor	Final drive housing	X		X	X	
1	8005.104.508.00.8	1	Carcaça do redutor	Cuerpo del reductor	Final drive housing		X			
2	4101.050.054.01.6	2	Parafuso prisioneiro	Tornillo prisionero	Stud	X	X	X	X	X
3	8005.104.002.00.2	1	Junta do redutor	Junta del reductor	Final drive gasket	X	X	X	X	X
4	8005.105.007.00.0	1	Conjunto alavanca do freio de estacionamento	Conjunto palanca freno de estacionamiento	Parking brake lever assy	X	X	X	X	X
5	4008.010.012.00.2	1	Anel elástico	Anillo elástico	Circlip	X	X	X	X	X
6	8005.105.012.00.0	1	Conjunto suporte da alavanca	Conjunto soporte de la palanca	Lever support assy	X	X	X	X	X
7	7106.015.005.00.0	1	Mola de retomo - freio de estacionamento	Resorte del retomo - freno de estacionamiento	Return spring - parking brake	X	X	X	X	X
8	4102.011.017.00.1	8	Porca sextavada	Tuerca hexagonal	Hex nut	X	X	X	X	X
9	4103.012.012.01.7	8	Arruela de pressão	Arandela de presión	Thrust washer	X	X	X	X	X
10	4101.050.052.01.0	6	Parafuso prisioneiro	Tornillo prisionero	Stud	X	X	X		
10	4101.050.052.01.0	8	Parafuso prisioneiro	Tornillo hexagonal	Stud				X	X
11	4101.047.068.05.3	8	Parafuso sextavado	Tornillo hexagonal	Hex screw	X	X	X	X	X
12	4103.012.007.01.7	8	Arruela de pressão	Arandela de presión	Thrust washer	X	X	X	X	X
13	8008.104.179.00.2	1	Tampa lateral do redutor	Tapa lateral del reductor	Final drive side cover	X	X	X	X	X
14	8005.105.027.00.8	2	Bucha do mancal do redutor	Casquillo del cojinete del reductor	Final drive bearing cup bushing	X	X	X	X	X
15	7006.001.014.00.0	1	Conjunto bujão magnético	Conjunto tapón magnético	Magnetic plug assy	X	X	X	X	X
16	4014.010.034.00.4	1	Anel de vedação	Anillo de sellado	Sealing ring	X	X	X	X	X
17	4003.010.006.00.5	2	Graxeira	Grasero	Grease fitting	X	X	X	X	X
18	4101.050.051.01.2	6	Parafuso prisioneiro	Tornillo prisionero	Stud	X	X	X	X	X
19	4004.016.049.00.7	2	Pino entalhado	Pemo con ranura	Notched pin	X	X	X	X	X

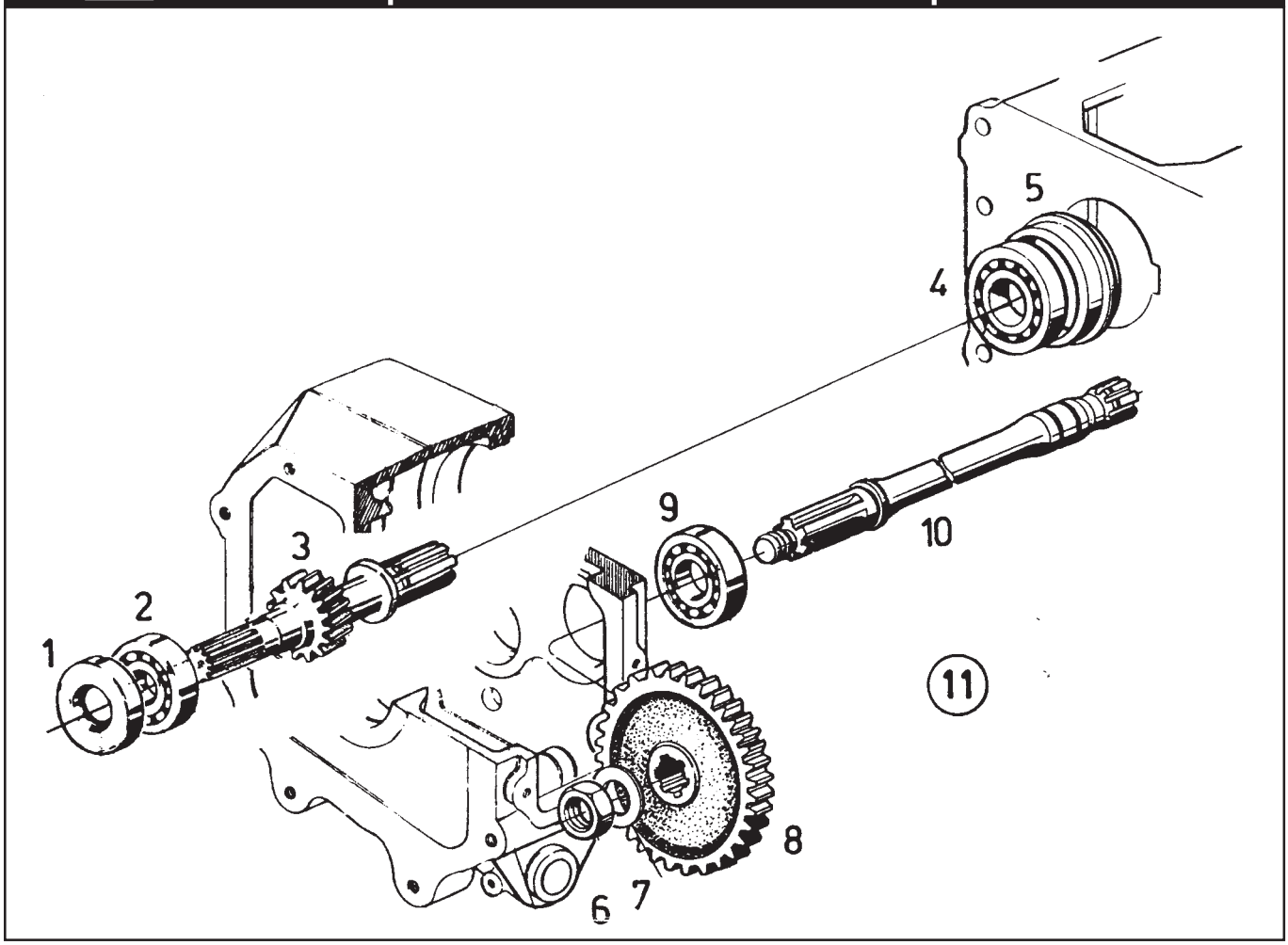

SISTEMA DA CAIXA DE CAMBIO - EIXOS DO REDUTOR SISTEMA DE LA CAJA DE CAMBIO - EJES DEL REDUCTOR GEARBOX SYSTEM – FINAL DRIVE SHAFTS						4230	4240	4230.S	4230.4	4230.4S
Item Artículo Item	Código Código Code	Qtd. Ct. Qty.	Denominação / Denominación / Denomination							
1	8002.104.052.00.4	1	Retentor do eixo primário	Retén del eje primario	Primary shaft retainer				X	X
2	4001.019.021.00.9	1	Rolamento	Rodamiento	Bearing				X	X
3	8008.104.161.00.0	1	Eixo de entrada do redutor	Eje de entrada del reductor	Final drive teethed shaft				X	
3	8008.104.185.00.9	1	Eixo de entrada do redutor	Eje de entrada del reductor	Final drive input shaft					X
4	4001 .018.057.00.4	1	Rolamento	Rodamiento	Bearing				X	X
5	8005.104.086.00.5	1	Bucha de centragem do redutor	Casquillo para centrar el reductor	Final drive centering bushing				X	X
6	4102.013.036.00.9	1	Porca sextavada	Tuerca hexagonal	Hex nut				X	X
7	4103.011.026.00.0	1	Arruela lisa	Arandela lisa	Flat washer				X	X
8	8008.104.167.00.7	1	Engrenagem do eixo da	Engranaje del eje de toma de fuerza	PTO shaft gear				X	
			tomada de força							
8	8008.104.186.00.7	1	Engrenagem do eixo da	Engranaje del eje de toma de fuerza	PTO shaft gear					X
			tomada de força							
9	4001.018.056.00.6	1	Rolamento	Rodamiento	Bearing				X	X
10	8005.104.530.00.6		Eixo curto da tomada de força	Eje corto de la toma de fuerza	PTO short shaft				X	X
11	8008.104.554.00.6		Conjunto redutor	Conjunto reductor	Final drive assy				X	
11	8008.104.580.00.1		Conjunto redutor	Conjunto reductor	Final drive assy					X

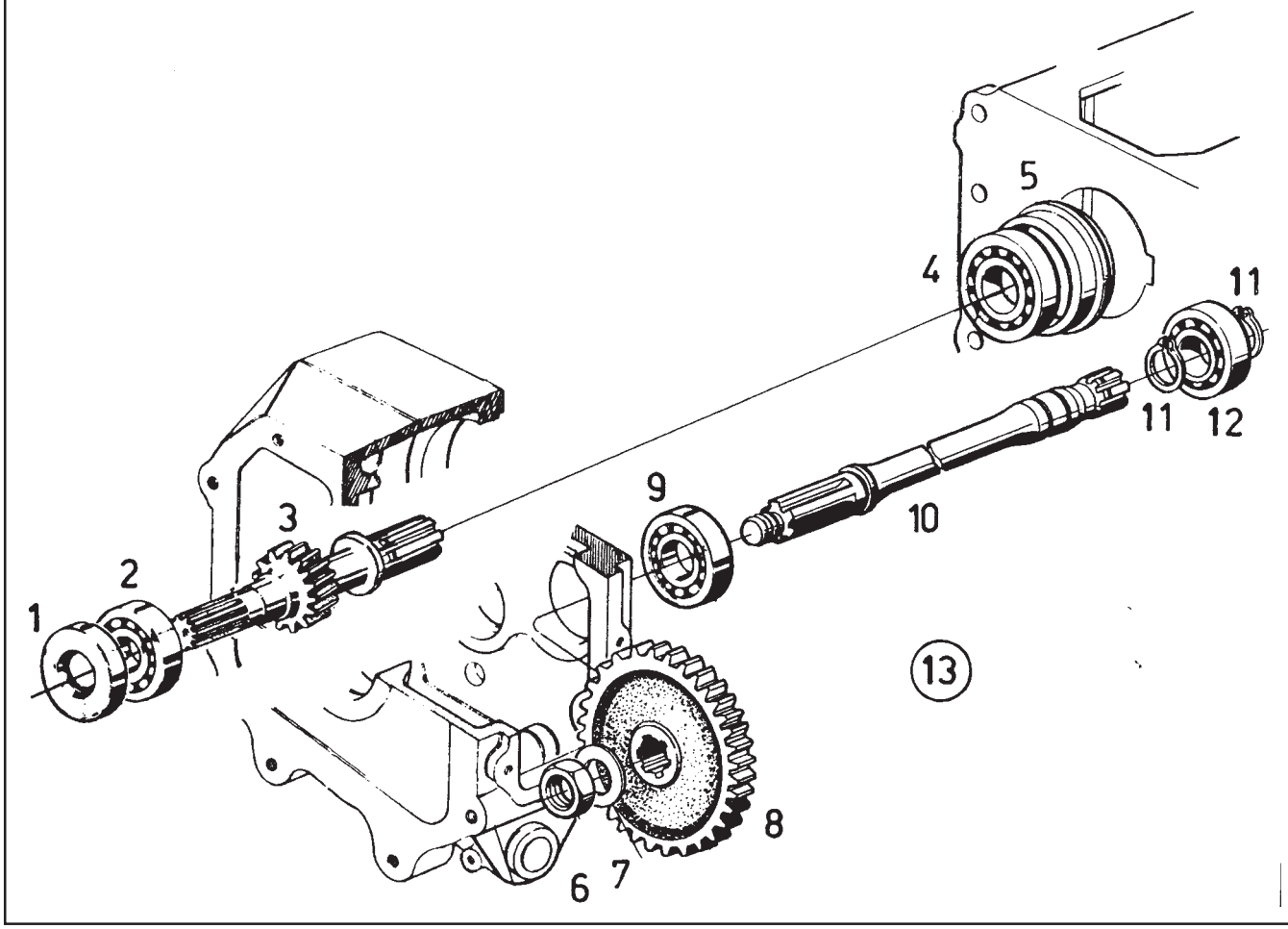

SISTEMA DA CAIXA DE CÂMBIO – EIXOS DO REDUTOR SISTEMA DE LA CAJA DE CAMBIO - EJES DEL REDUCTOR GEARBOX SYSTEM – FINAL DRIVE SHAFTS										
Item Artículo Item	Código Código Code	Qtd. Ct. Qty.	Denominação / Denominación / Denomination			4230	4240	4230.S	4230.4	4230.4S
1	8002.104.052.00.4	1	Retentor do eixo primário	Retén del eje primario	Primary shaft retainer	X		X		
2	4001.019.021.00.9	1	Rolamento	Rodamiento	Bearing	X		X		
3	8008.104.161.00.0	1	Eixo de entrada do redutor	Eje de entrada del reductor	Final drive input shaft	X				
3	4102.013.036.00.9	1	Eixo de entrada do redutor	Eje de entrada del reductor	Final drive input shaft			X		
4	4001.018.057.00.4	1	Rolamento	Rodamiento	Bearing	X		X		
5	8005.104.086.00.5	1	Bucha de centragem do redutor	Casquillo para centralizar el reductor	Final drive centering bushing	X		X		
6	8008.104.185.00.9	1	Porca sextavada	Tuerca hexagonal	Hex nut	X		X		
7	4103.011.026.00.0	1	Arruela lisa	Arandela lisa	Flat washer	X		X		
8	8008.104.167.00.7	1	Engrenagem do eixo da	Engranaje del eje de la toma de fuerza	PTO shaft gear	X				
			tomada de força							
8	8008.104.186.00.7	1	Engrenagem do eixo da	Engranaje del eje de la toma de fuerza	PTO shaft gear			X		
			tomada de força							
9	4001.018.056.00.6	1	Rolamento	Rodamiento	Bearing	X		X		
10	8005.104.050.00.1	1	Eixo curto da tomada de força	Eje corto de la toma de fuerza	PTO short shaft	X		X		
11	4001.018.002.00.0	2	Anel elástico	Anillo elástico	Circlip	X		X		
12	4008.010.032.00.0	1	Rolamento	Rodamiento	Bearing	X		X		
13	8008.104.195.00.8	1	Conjunto redutor	Conjunto reductor	Final drive assy	X				
13	8008.104.191.00.7	1	Conjunto redutor	Conjunto reductor	Final drive assy			X		

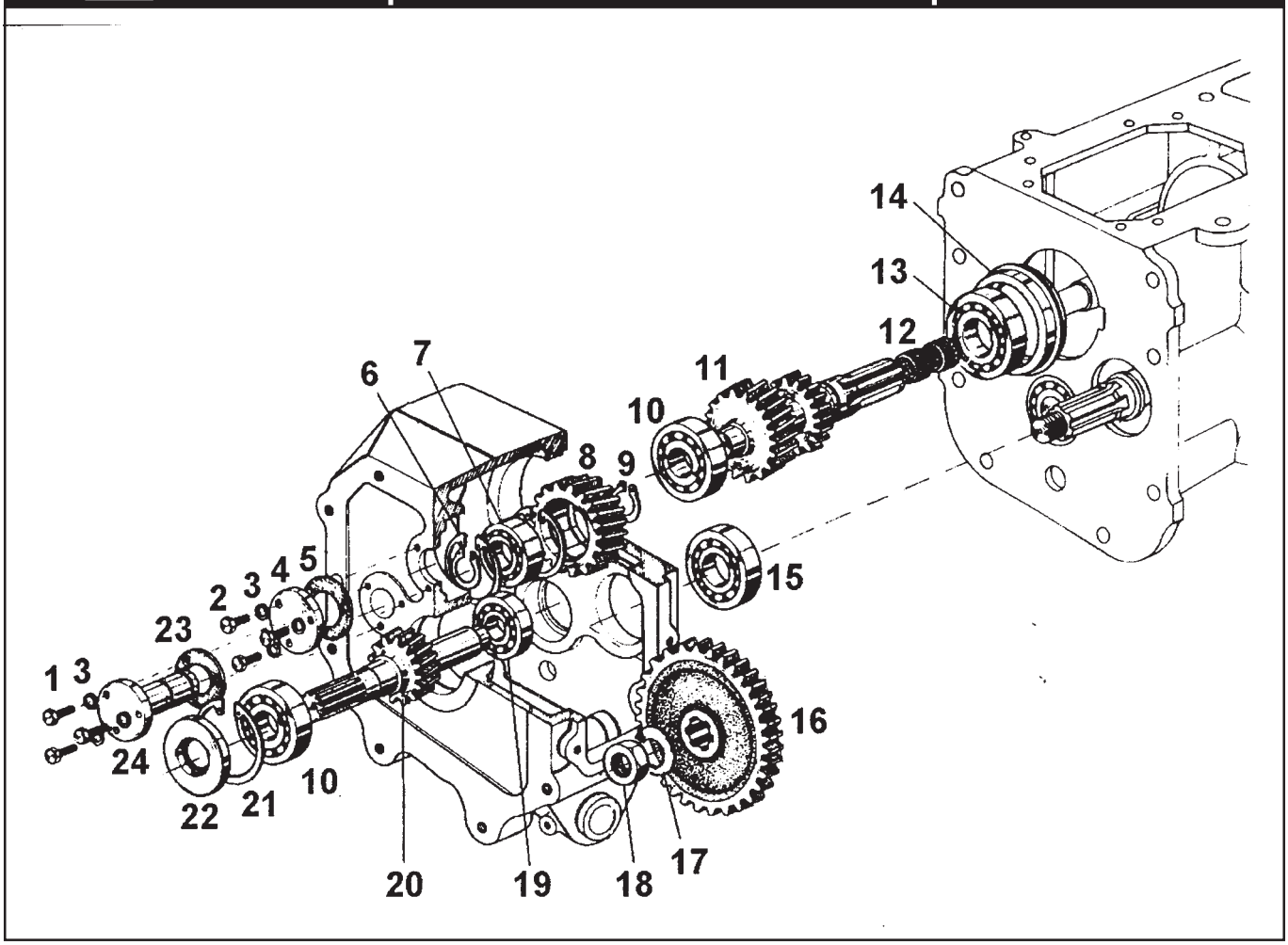

SISTEMA DA CAIXA DE CÂMBIO - EIXOS DO REDUTOR SISTEMA DE LA CAJA DE CAMBIO - EJES DEL REDUCTOR GEARBOX SYSTEM – FINAL DRIVE SHAFTS						4230	4240	4230.S	4230.4	4230.4S
Item Artículo Item	Código Código Code	Qtd. Ct. Qty.	Denominação / Denominación / Denomination							
1	4101.047.068.01.7	8	Parafuso sextavado	Tornillo hexagonal	Hex screw		X			
2	4101.047.066.05.2	3	Parafuso sextavado	Tornillo hexagonal	Hex screw		X			
3	4103.012.007.01.7	6	Arruela de pressão	Arandela de presión	Thrust washer		X			
4	8005.104.010.00.5	1	Tampa de vedação	Tapa de sellado	Sealing cap		X			
5	8005.104.011.00.3	1	Junta de vedação	Junta de sellado	Sealing gasket		X			
6	4008.011.044.00.4	2	Anel elástico	Anillo elástico	Circlip		X			
7	4001.021.006.00.6	1	Rolamento	Rodamiento	Bearing		X			
8	8005.104.510.00.4	1	Engrenagem intermediária	Engranaje intermedio	Intermediate gear		X			
9	4008.010.027.00.0	2	Anel elástico	Anillo elástico	Circlip		X			
10	4001.019.021.00.9	2	Rolamento	Rodamiento	Bearing		X			
11	8005.104.511.00.2	1	Eixo primário	Eje primano	Primary shaft		X			
12	4001.047.056.00.1	2	Rolamento de agulhas	Rodamientode agujas	Needle roller bearing		X			
13	4001.018.057.00.4	1	Rolamento	Rodamiento	Bearing		X			
14	8005.104.086.00.5	1	Bucha de centragem	Casquillo centralizador	Centering bushing		X			
15	4001.018.056.00.6	1	Rolamento	Rodamiento	Bearing		X			
16	8005.104.512.00.0	1	Engrenagem da tomada de força	Engranaje de la toma de fuerza	PTO gear		X			
17	4103.011.026.00.0	1	Arruela lisa	Arandela lisa	Flat washer		X			
18	4102.013.036.00.9	1	Porca sextavada	Tuerca hexagonal	Hex nut		X			
19	4001.019.020.00.1	1	Rolamento	Rodamiento	Bearing		X			
20	8005.104.509.00.6	1	Eixo de entrada	Eje de entrada	Input shaft		X			
21	4008.011.046.00.9	1	Anel elástico	Anillo elástico	Circlip		X			
22	8005.104.140.00.0	1	Retentor	Retén	Retainer		X			
23	8005.104.016.00.2	1	Junta de vedação	Junta de sellado	Sealing gasket		X			
24	8005.104.084.00.0	1	Eixo suporte da engrenagem	Eje soporte del engranaje	Gear support shaft		X			

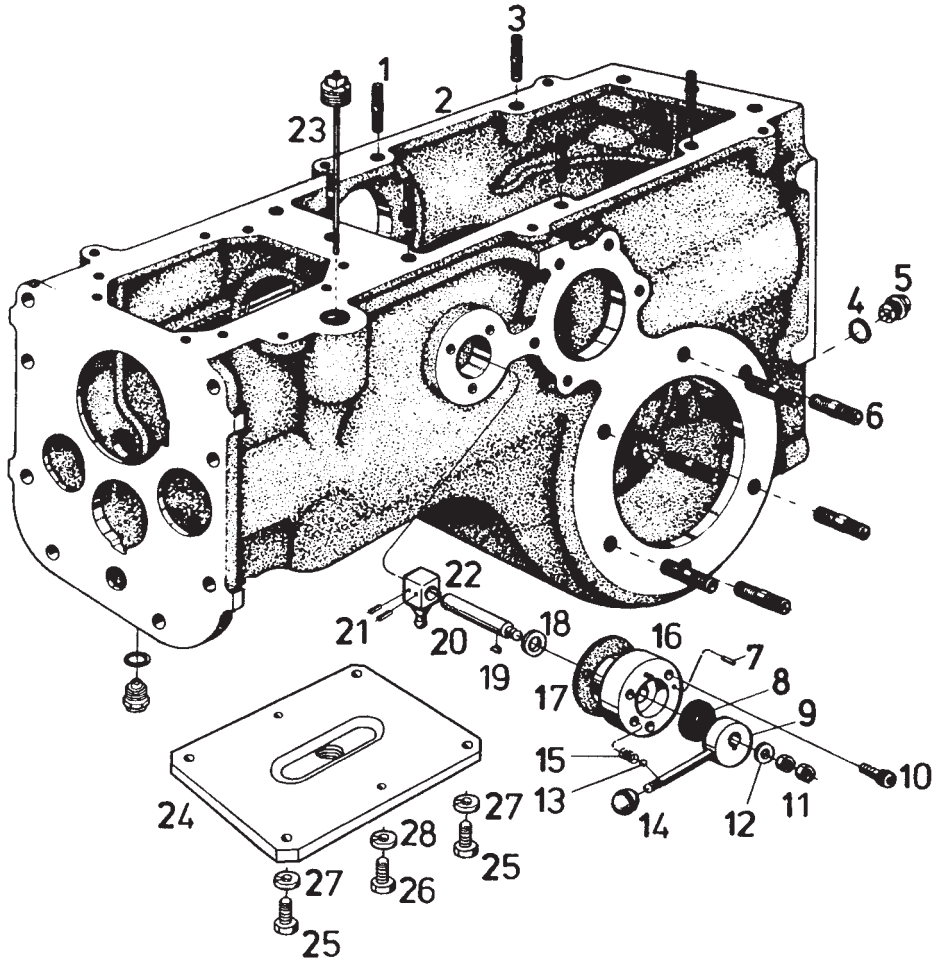

SISTEMA DA CAIXA DE CÂMBIO - CARCAÇA - ALAVANCA DE ACIONAMENTO DA TDP SISTEMA DE LA CAJA DE CAMBIO - ESTRUCTURA - PALANCA DE ACCIONAMIENTO DE LA TDF GEARBOX SYSTEM - HOUSING - PTO DRIVE LEVER										
Item Artículo Item	Código Código Code	Qtd. Ct. Qty.	Denominação / Denominación / Denomination			4230	4240	4230.S	4230.4	4230.4S
1	4101.036.046.01.1	9	Parafuso prisioneiro	Tornillo prisionero	Stud	X		X		
2	8005.104.527.00.8	1	Carcaça da caixa de câmbio	Cuerpo de caja de cambio	Gearbox housing		X			
2	8008.104.559.00.5	1	Carcaça da caixa de câmbio	Cuerpo de la caja de cambio	Gearbox housing	X		X		
3	4101.036.044.01.6	1	Parafuso prisioneiro	Tornillo prisionero	Stud	X	X	X		
4	4014.010.034.00.4	2	Anel devedação	Anillo de sellado	Sealing ring	X	X	X		
5	7006.001.014.00.0	2	Conjunto bujão magnético	Conjunto tapón magnético	Magnetic plug assy	X	X	X		
6	4101.032.067.01.1	12	Parafuso prisioneiro	Tornillo prisionero	Stud	X	X	X		
7	4004.016.009.00.1	1	Pino entalhado	Perno de ranura	Notched pin	X	X	X		
8	4002.014.020.00.4	1	Retentor	Retén	Retainer	X	X	X		
9	8008.104.137.00.0	1	Conjunto do excêntrico	Conjunto del excéntrico	Eccentric shaft assembly	X	X	X		
10	4101 .037.072.05.7	3	Parafuso Allen	Tornillo allen	Allen bolt	X	X	X		
11	4102.010.016.05.3	2	Porca sextavada	Tuerca hexagonal	Hex nut	X	X	X		
12	4103.011.017.01.7	1	Arruela lisa	Arandelallsa	Flat washer	X	X	X		
13	4007.010.008.00.2	1	Esfera	Esfera	Ball	X	X	X		
14	8002.105.018.00.4	1	Manípulo	Mango	Knob	X	X	X		
15	8002.108.042.00.1	1	Mola	Resorte	Spring	X	X	X		
16	8008.104.132.00.1	1	Mancal	Cojinete	Bearing cup	X	X	X		
17	8008.104.133.00.9	1	Junta de vedação	Junta de sellado	Sealing gasket	X	X	X		
18	7015.004.031.00.2	1	Arruela de encosto	Arandela de apoyo	Thrust washer	X	X	X		
19	4005.010.009.00.4	1	Chaveta	Chaveta	Woodruff key	X	X	X		
20	8008.104.134.00.7	1	Eixo acionador	Eje accionador	Drive shaft	X	X	X		
21	4006.010.087.00.8	2	Pino elástico	Pemo elástico	Spring pin	X	X	X		
22	8008.104.135.00.4	1	Acionador luva de acoplamento	Accionador manguito del acoplado	Coupling sleeve actuator	X		X		
22	8005.104.513.00.8	1	Acionador luva de acoplamento	Accionador manguito del acoplado	Coupling sleeve actuator		X			

SISTEMA DA CAIXA DE CÂMBIO - CARCAÇA - ALAVANCA DE ACIONAMENTO DA TDP
SISTEMA DE LA CAJA DE CAMBIO - ESTRUCTURA - PALANCA DE ACCIONAMIENTO DE LA TDF
GEARBOX SYSTEM - HOUSING - PTO DRIVE LEVER

Item Artículo Item	Código Código Code	Qtd. Ct. Qty.	Denominação / Denominación / Denomination			4230	4240	4230.S	4230.4	4230.4S
23	8008.104.006.00.7	1	Conjunto haste do nivel de óleo	Conjunto vástago del nivel del aceite	Oil dipstick assy	X	X	X		
24	8008.104.560.00.3(A)	1	Conjunto tampa inferior	Conjunto tapa inferior	Lower cover assy	X	X	X		
25	4101.048.005.05.4	4	Parafuso sextavado	Tornillo hexagonal	Hex screw	X	X	X		
26	4101.047.086.05.5	2	Parafuso sextavado	Tornillo hexagonal	Hex screw	X	X	X		
27	4103.012.010.01.1	4	Arruela de pressão	Arandela de presión	Thrust washer	X	X	X		
28	4103.012.009.01.3	2	Arniela de pressão	Arandela de presión	Thrust washer	X	X	X		

NOTA / NOTA / NOTE : (A) Entrou em linha de montagem a partir dos tratores AG 4230 chassi: G 000431 em diante.

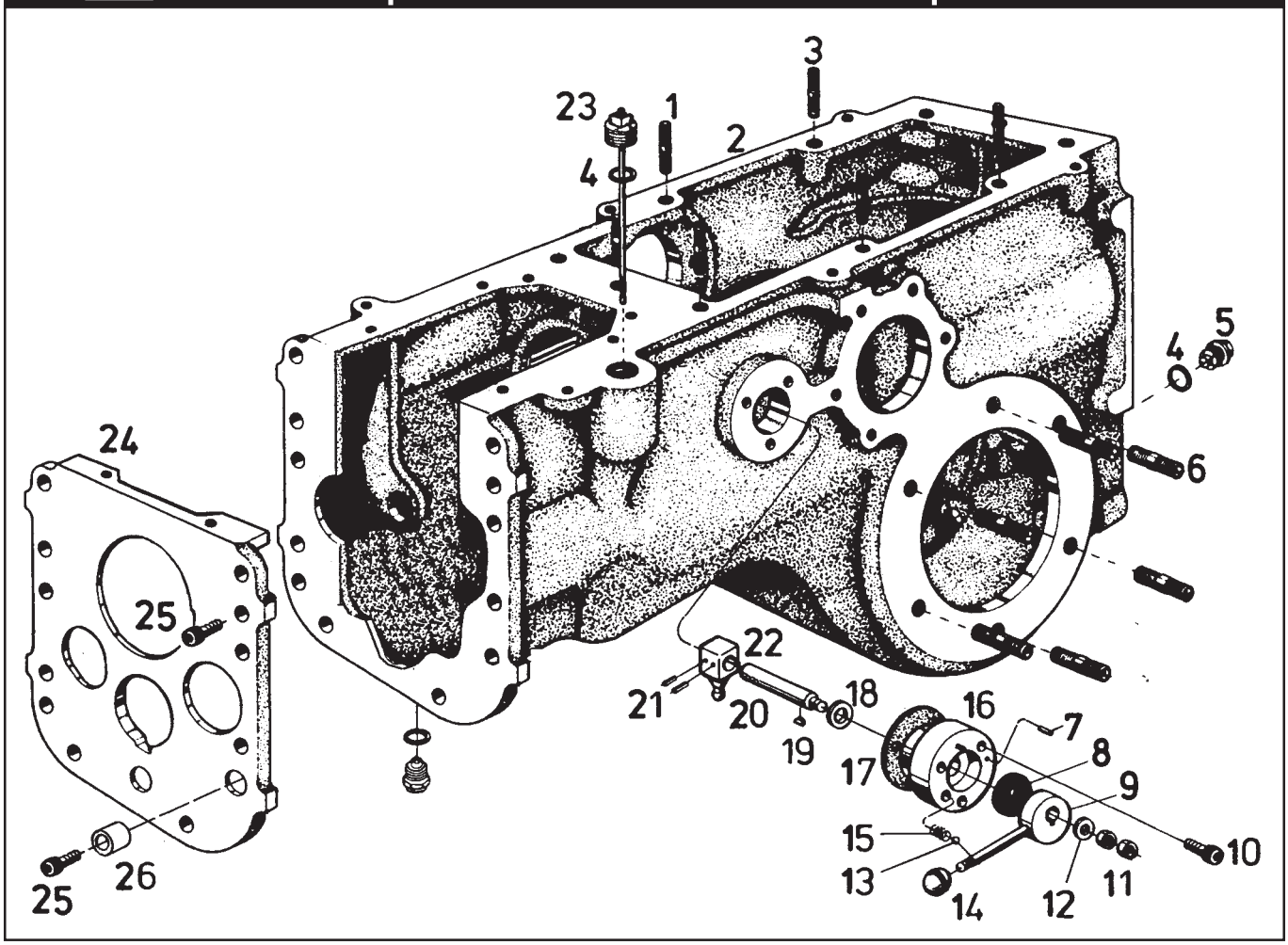

SiSTEMA DA CAIXA DE CÂMBIO - CARCAÇA -ALAVANCA DE ACIONAMENTO DA TDP SISTEMA DE LA CAJA DE CAMBIO - ESTRUCTURA - PALANCA DE ACCIONAMIENTO DE LA TDF GEARBOX SYSTEM - HOUSING - PTO DRIVE LEVER										
Item Artículo Item	Código Código Code	Qtd. Ct. Qty.	Denominação / Denominación / Denomination			4230	4240	4230.S	4230.4	4230.4S
1	4101.036.046.01.1	9	Parafuso prisioneiro	Tornillo prisionero	Stud				X	X
2	8008.104.504.00.1	1	Carcaça da caixa de câmbio	Cuerpo de la caja de cambio	Gearbox housing				X	X
3	4101.036.044.01.6	1	Parafuso prisioneiro	Tornillo prisionero	Stud				X	X
4	4014.010.034.00.4	1	Anel de vedação	Anillo de sellado	Sealing ring				X	X
5	7006.001.014.00.0	2	Conjunto bujão magnético	Conjunto tapón magnético	Magnetic plug assy				X	X
6	4101.032.067.01.1	2	Parafuso prisioneiro	Tornillo prisionero	Stud				X	X
7	4004.016.009.00.1	12	Pino entalhado	Perno con ranura	Notched pin				X	X
8	4002.014.020.00.4	1	Retentor	Retén	Retainer				X	X
9	8008.104.137.00.0	1	Conjunto do excêntrico	Conjunto del excéntrico	Eccentric shaft assembly				X	X
10	4101.037.072.05.7	1	Parafuso Allen	Tornillo allen	Allen bolt				X	X
11	4102.010.016.05.3	3	Porca sextavada	Tuerca hexagonal	Hex nut				X	X
12	4103.011.017.01.7	2	Arruela lisa	Arandela lisa	Flat washer				X	X
13	4007.010.008.O0.2	1	Esfera	Esfera	Ball				X	X
14	8002.105.018.00.4	1	Manípulo	Mango	Knob				X	X
15	8002.108.042.00.1	1	Mola	Resorte	Spring				X	X
16	8008.104.132.00.1	1	Mancal	Cojinete	Bearing cup				X	X
17	8008.104.133.00.9	1	Junta de vedação	Junta de sellado	Sealing gasket				X	X
18	7015.004.031.00.2	1	Arruela de encosto	Arandela de respaldo	Thrust washer				X	X
19	4005.010.009.00.4	1	Chaveta	Chaveta	Woodruff key				X	X
20	8008.104.134.00.7	1	Eixo acionador	Eje accionador	Drive shaft				X	X
21	4006.010.087.00.8	1	Pino elástico	Perno elástico	Spring pin				X	X
22	8008.104.135.00.4	2	Acionador luva de acoplamento	Accionador manguito del acoplado	Coupling sleeve actuator				X	X
22	8005.104.513.00.8	1	Acionador luva de acoplamento	Accionador manguito del acoplado	Coupling sleeve actuator				X	X
23	8008.104.544.00.7	1	Conjunto haste do nível do óleo	Conjunto vástago del nivel del aceite	Oil dipstick assy				X	X

SiSTEMA DA CAIXA DE CÂMBIO - CARCAÇA -ALAVANCA DE ACIONAMENTO DA TDP
SISTEMA DE LA CAJA DE CAMBIO - ESTRUCTURA - PALANCA DE ACCIONAMIENTO DE LA TDF
GEARBOX SYSTEM - HOUSING - PTO DRIVE LEVER

30

Item Artículo Item	Código Código Code	Qtd. Ct. Qty.	Denominação / Denominación / Denomination			4230	4240	4230.S	4230.4	4230.4S
24	8008.104.535.00.5	1	Tampa	Tapa	Inner hex screw			X	X	X
25	4101.038.001.02.2	4	Parafuso sextavado interno	Tornillo hexagonal interno	Cover			X	X	X
26	8008.104.522.00.3	2	Bucha guia	Casquillo guía	Guide bushing			X	X	X

NOTA / NOTA / NOTE :

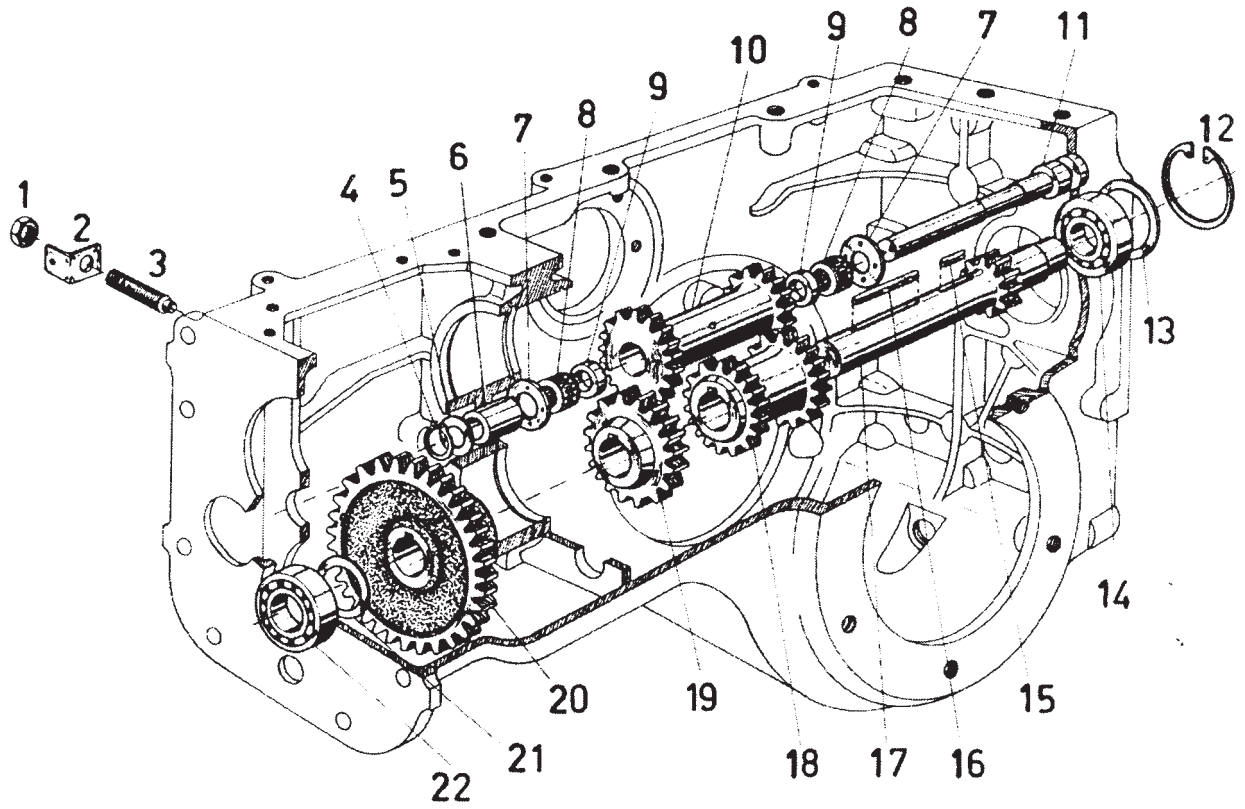

SISTEMA DA CAIXA DE CÂMBIO - ENGRENAGENS - EIXOS INTERMEDIÁRIOS SISTEMA DE LA CAJA DE CAMBIO - ENGRANAJES - EJES INTERMEDIOS GEARBOX SYSTEM - GEARS - INTERMEDIATE SHAFTS										
Item Artículo Item	Código Código Code	Qtd. Ct. Qty.	Denominação / Denominación / Denomination			4230	4240	4230.S	4230.4	4230.4S
1	4102.011.014.05.7	1	Porca sextavada	Tuerca hexagonal	Hex nut	X	X	X	X	X
2	8005.105.016.00.1	1	Suporte da molada alavanca	Soporte de resorte de la palanca	Lever spring support	X	X	X	X	X
3	4101.042.087.01.7	1	Parafuso com espiga	Tornillo con espiga	Bolt with tang	X	X	X	X	X
4	4008.010.017.00.1	1	Anél elástico	Anillo elástico	Circlip	X	X	X	X	X
5	8005.104.009.00.7	CN	Arruela de compensação	Arandela de compensación - 0,3	Compensating washer	X	X	X	X	X
6	8005.104.008.00.9	1	Bucha do eixo da ré	Casquillo del eje de la marcha atrás	Reverse gear shaft bushing	X	X	X		
6	8005.104.553.00.8	1	Bucha do eixo da ré	Casquillo del eje de la marcha atrás	Reverse gear shaft bushing				X	X
7	8005.104.005.00.5	2	Arruela de encosto do eixo da ré	Arandela de respaldo del eje de la marcha atrás	Reverse gear shaft thrust washer	X	X	X	X	X
8	4001.047.057.00.9	2	Rolamentode agulhas	Rodamiento de agujas	Needle roller bearing	X	X	X	X	X
9	8005.104.006.00.3	2	Anel distanciador	Anillo distanciador	Spacer ring	X	X	X	X	X
10	8005.104.007.00.1	1	Engrenagem dupla da ré	Engranaje doble de la marcha atrás	Doubled reverse gear	X	X	X	X	X
11	8005.104.004.00.8	1	Eixo da marcha ré	Eje de la marcha atrás	Reverse gear shaft	X	X	X		
11	8008.104.529.00.8	1	Eixo da marcha ré	Eje de la marcha atrás	Reverse gear shaft				X	X
12	4008.011.044.00.4	1	Anel elástico	Arnillo elástico	Circlip	X	X	X	X	X
13	8005.104.014.00.7	CN	Arruela de compensação -0,1	Arandela de compensación -0,1	Compensating washer - 0.1	X	X	X	X	X
13	8005.104.014.01.5	CN	Arruela de compensação - 0,3	Arandela de compensación -0,3	Compensating washer -0.3	X	X	X	X	X
13	8005.104.014.02.3	CN	Arruela de compensação - 0,5	Arandela de compensación - 0,5	Compensating washer -0.5	X	X	X	X	X
13	8005.104.014.03.1	CN	Arruela de compensação - 1,0	Arandela de compensación - 1,0	Compensating washer -1.0	X	X	X	X	X
14	4001.019.020.00.1	1	Rolamento	Rodamiento	Bearing	X	X	X	X	X
15	4005.010.036.00.7	1	Chaveta	Chaveta	Woodruff key	X	X	X	X	X
16	4005.010.040.00.9	1	Chaveta	Chaveta	Woodruff key	X	X	X	X	X
17	8005.104.059.00.2	1	Eixo intermediário	Eje intermedio	Intermediate shaft	X	X	X		
17	8008.104.539.00.7	1	Eixo intermediário	Eje intermedio	Intermediate shaft				X	X
18	8005.104.056.00.8	1	Engrenagem intermediária dupla	Engranaje intermedio doble	Double intermediate gear	X	X	X		

SISTEMA DA CAIXA DE CÂMBIO - ENGRENAGENS - EIXOS INTERMEDIÁRIOS
SISTEMA DE LA CAJA DE CAMBIO - ENGRANAJES - EJES INTERMEDIOS
GEARBOX SYSTEM - GEARS - INTERMEDIATE SHAFTS

Item Artículo Item	Código Código Code	Qtd. Ct. Qty.	Denominação / Denominación / Denomination			4230	4240	4230.S	4230.4	4230.4S
18	8008.104.577.90.7	1	Engrenagem intermediária dupla	Engranaje intermedio doble	Double intermediate gear				X	X
19	8005.104.054.00.3	1	Engrenagem intermediária	Engrenaje intermedio	Intermediate gear	X	X	X	X	X
20	8008.104.198.00.2	1	Engrenagem intermediária	Engrenaje intermedio	Intermediate gear	X		X		
20	8005.104.055.00.0	1	Engrenagem intermediária	Engrenaje intermedio	Intermediate gear		X			
20	8008.104.578.00.5	1	Engrenagem intermediária	Engrenaje intermedio	Intermediate gear				X	X
21	8005.104.101.00.2	CN	Arruela de compensação - 0,1	Arandela de compensación - 0,1	Compensating washer -0.1	X	X	X	X	X
21	8005.104.101.01.0	CN	Arruela de compensação - 0.3	Arandela de compensación - 0,3	Compensating washer - 0.3	X	X	X	X	X
21	8005.104.101.02.8	CN	Arruela de compensação - 0.5	Arandela de compensación - 0,5	Compensating washer -0.5	X	X	X	X	X
22	4001.018.054.00.1	1	Rolamento	Rodamiento	Bearing	X	X	X	X	X

NOTA / NOTA / NOTE :

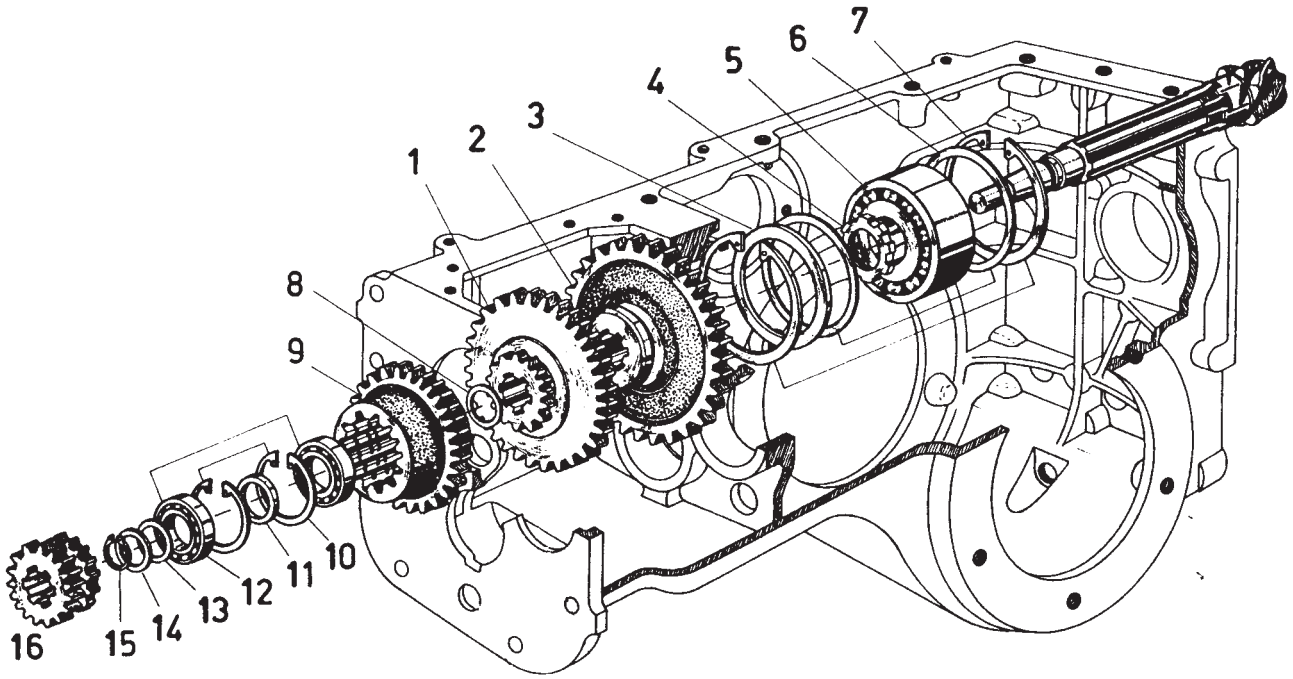

SISTEMA DA CAIXA DE CÂMBIO - ENGRENAGENS SISTEMA DE LA CAJA DE CAMBIO - ENGRANAJES GEARBOX SYSTEM - GEARS										
Item Artículo Item	Código Código Code	Qtd. Ct. Qty.	Denominação / Denominación / Denomination			4230	4240	4230.S	4230.4	4230.4S
1	8005.104.027.00.9	1	Engrenagem deslizante	Engranaje deslizante	Sliding gear	X	X	X		
1	8008.104.575.00.1	1	Engrenagem deslizante	Engranaje desllzante	Sliding gear				X	X
2	8005.104.026.00.1	1	Engrenagem deslizante	Engrenaje deslizante	Sliding gear	X	X	X	X	X
3	8005.104.020.00.4	1	Arruela de encosto do pinhão	Arandela de apoyo del piñón	Pinion thrust washer	X	X	X	X	X
4	8005.104.015.00.4	1	Porca-treno do pinhão	Tuerca freno del piñón	Pinion brake nut	X	X	X	X	X
5	4001.022.053.00.7	1	Rolamento	Rodamiento	Bearing	X	X	X	X	X
6	8005.104.021.00.2	CN	Arruela de regulagem - 0.1	Arandela de regulación -0,1	Adjusting washer -0.1	X	X	X	X	X
6	8005.104.021.01.0	CN	Arruela de regulagem - 0.3	Arandela de regulación - 0,3	Adjusting washer -0.3	X	X	X	X	X
6	8005.104.021.02.8	CN	Arruela de regulagem - 0.5	Arandela de regulación -0,5	Adjusting washer -0.5	X	X	X	X	X
6	8005.104.021.03.6	CN	Arruela de regulagem -0.7	Arandela de regulación-0,7	Adjusting washer - 0.7	X	X	X	X	X
6	8005.104.021.08.5	CN	Arruela de regulagem - 0.8	Arandela de regulación - 0,8	Adjusting washer - 0.8	X	X	X	X	X
6	8005.104.021.04.4	CN	Arruela de regulagem - 1.0	Arandela de regulación - 1,0	Adjusting washer -1.0	X	X	X	X	X
7	4008.011.058.00.4	2	Anel elástico	Aro elástico	Circlip	X	X	X	X	X
8	8005.104.023.00.8	CN	Arruela de regulagem - 0.2	Arandela de regulación - 0,2	Adjusting washer -0.2	X	X	X	X	X
8	8005.104.023.03.2	CN	Arruela de regulagem - 0.8	Arandela de regulación - 0,8	Adjusting washer - 0.8	X	X	X	X	X
8	8005.104.023.04.0	CN	Arruela de regulagem - 1.0	Arandela de regulación - 1,0	Adjusting washer -1.0	X	X	X	X	X
9	8005.104.024.00.6	1	Engrenagem frontal	Engranaje frontal	Front gear	X	X	X	X	X
10	4008.011.042.00.8	2	Anel elástico	Anillo elástico	Circlip	X	X	X	X	X
11	8005.104.017.00.0	1	Anel distanciador	Anillo separador	Spacer ring	X	X	X	X	X
12	4001.019.056.00.5	2	Rolamento	Rodamiento	Bearing	X	X	X	X	X
13	8005.104.038.00.6	CN	Arruela de compensação - 0.1	Arandela de compensación -0,1	Compensating washer -0.1	X	X	X	X	X
13	8005.104.038.01.4	CN	Arruela de compensação - 0.3	Arandela de compensación - 0,3	Compensating washer -0.3	X	X	X	X	X
13	8005.104.038.02.2	CN	Arruela de compensação - 0.5	Arandela de compensación - 0,5	Compensating washer -0.5	X	X	X	X	X
14	8005.104.018.00.8	1	Anel distanciador	Anillo separador	Spacer ring	X	X	X	X	X

SISTEMA DA CAIXA DE CÂMBIO - ENGRENAGENS
SISTEMA DE LA CAJA DE CAMBIO - ENGRANAJES
GEARBOX SYSTEM - GEARS

Item Artículo Item	Código Código Code	Qtd. Ct. Qty.	Denominação / Denominación / Denomination			4230	4240	4230.S	4230.4	4230.4S
15	4008.010.024 00 7	1	Anél elástico	Anillo elástico	Circlip	X	X	X	X	X
16	8008.104.197.00.4	i	Engrenagem deslizante	Engranaje deslizante	Sliding gear	X		X	X	X
16	8005.104.025.00.3	i	Engrenagem deslizante	Engranaje desllzante	Sliding gear		X			
16	8008.104.576.00.9	i	Engrenagem deslizante	Engranaje deslizante	Sliding gear				X	X

NOTA / NOTA / NOTE :

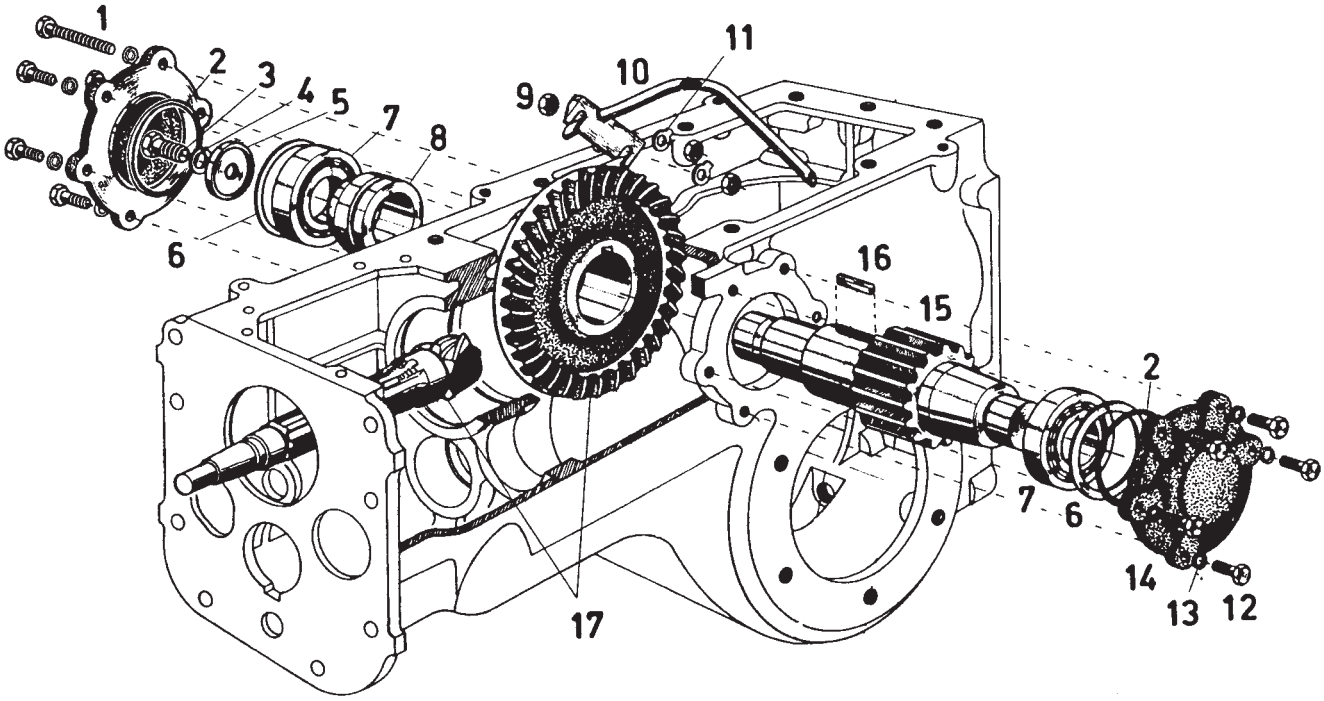

SISTEMA DA CAIXA DE CÂMBiO - COROA E PINHÃO - EIXO iNTERMEDIÁRIO SISTEMA DE LA CAJA DE CAMBIO - CORONA Y PIÑÓN - EJE INTERMEDIO GEARBOX SYSTEM – RING GEAR AND PINION - INTERMEDIATE SHAFT										
Item Artículo Item	Código Código Code	Qtd. Ct. Qty.	Denominação / Denominación / Denomination			4230	4240	4230.S	4230.4	4230.4S
1	4101.048.013.04.1	2	Parafuso sextavado	Tornillo hexagonal	Hex screw	X	X	X	X	X
2	8005.104.112.00.9	2	Anel de vedação	Anillo de sellado	Sealing ring	X	X	X	X	X
3	4101.048.044.01.2	1	Parafuso sextavado	Tornillo hexagonal	Hex screw	X	X	X	X	X
4	4103.012.012.01.7	1	Arruela de pressão	Arandela de presión	Thrust washer	X	X	X	X	X
5	8005.104.042.00.8	1	Arruela - eixo intermediário - coroa	Arandela - eje intermedio - corona	Washer - intermediate shaft - ring gear	X	X	X	X	X
6	8005.104.043.00.6	CN	Arruela de regulagem-0.1	Arandela de regulación -0,1	Adjusting washer - 0.1	X	X	X	X	X
6	8005.104.043.02.2	CN	Arruela de regulagem - 0.2	Arandela de regulación - 0,2	Adjusting washer -0.2	X	X	X	X	X
6	8005.104.043.07.1	CN	Arruela de regulagem -0.5	Arandela de regulación -0,5	Adjusting washer - 0.5	X	X	X	X	X
6	8005.104.043.08.9	CN	Arruela de regulagem -0.7	Arandela de regulación -0,7	Adjusting washer - 0.7	X	X	X	X	X
6	8005.104.043.05.5	CN	Arruela de regulagem - 0.8	Arandela de regulación - 0,8	Adjusting washer - 0.8	X	X	X	X	X
6	8005.104.043.06.3	CN	Arruela de regulagem-1.0	Arandela de regulación-1,0	Adjusting washer -1.0	X	X	X	X	X
7	4001.032.057.00.6	2	Rolamento	Rolamiento	Bearing	X	X	X	X	X
8	8005.104.041.00.0	1	Bucha distanciadora da coroa	Casquillo distanciador de la corona	Ring gear spacer bushing	X	X	X	X	X
9	4102.011.011.05.3	4	Porca sextavada	Tuerca hexagonal	Hex nut	X	X	X	X	X
10	8005.104.046.00.9	1	Conjunto tubo apanha - gotas	Conjunto tubo recoge-gotas	Drop-catch tube assy	X	X	X	X	X
11	4103.010.011.00.3	2	Arruela de freno	Arandela de freno	Brake washer	X	X	X	X	X
12	4101.048.008.05.8	8	Parafuso sextavado	Tornillo hexagonal	Hex screw	X	X	X	X	X
13	4103.012.010.01.1	10	Arruela de pressão	Arandela de presión	Thrust washer	X	X	X	X	X
14	8005.104.045.00.1	2	Tampa lateralda caixa	Tapa lateral de la caja	Gearbox side cover	X	X	X	X	X
15	8005.104.037.00.8	1	Eixo intermediário - coroa	Eje intermedio - corona	Intermediate shaft - ring gear	X	X	X	X	X
16	4005.010.051.00.6	1	Chaveta	Chaveta	Woodruff key	X	X	X	X	X
17	8005.104.141.00.8	1	Conjunto coroa e pinhão	Conjunto corona y piñón	Ring gear and pinion assy	X	X	X		
18	8008.104.507.00.4	1	Conjunto coroa e pinhão	Conjunto corona y piñón	Ring gear and pinion assy				X	X

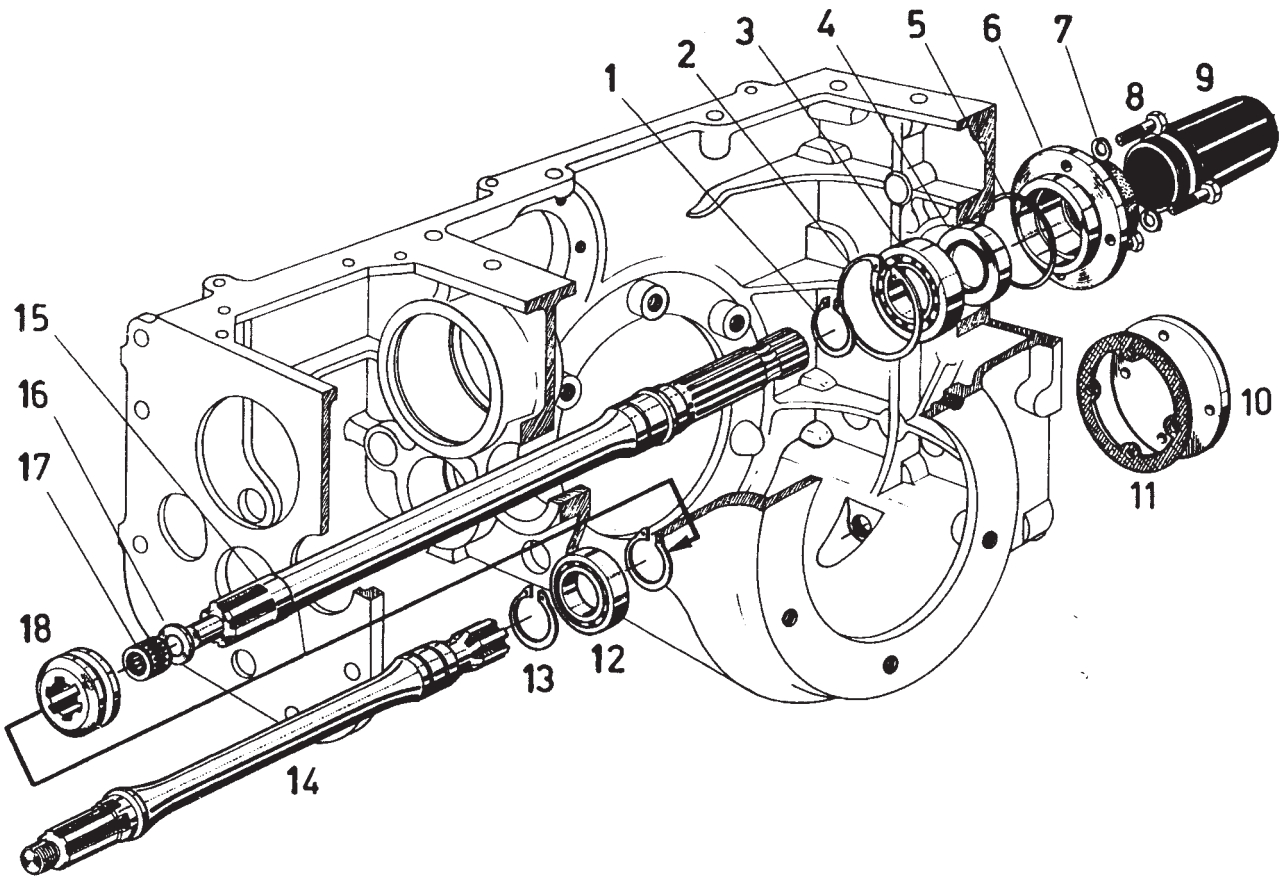

SISTEMA DA CAIXA DE CÂMBIO - EIXOS DA TOMADA DE FORÇA
SISTEMA DELA CAJA DE CAMBIO - EJES DE LA TOMA DE FUERZA
GEARBOX SYSTEM – PTO SHAFTS

Item Artículo Item	Código Código Code	Qtd. Ct. Qty.	Denominação / Denominación / Denomination			4230	4240	4230.S	4230.4	4230.4S
1	4008.010.037.00.9	1	Anel elástico	Anillo elástico	Circlip	X	X	X	X	X
2	4008.011.049.00.3	1	Anel elástico	Anillo elástico	Circlip	X	X	X	X	X
3	4001.018.057.00.4	1	Rolamento	Rodamiento	Bearing	X	X	X	X	X
4	4002.012.080.00.0	1	Retentor	Retén	Retainer	X	X	X	X	X
5	8005.104.112.00.9	1	Anel de vedação	Anillo de sellado	Sealing ring	X	X	X	X	X
6	8005.104.057.00.6	1	Tampa de centragem	Tapa centralizadora	Centering cover	X	X	X	X	X
7	4103.012.009.01.3	4	Arruela de pressão	Arandela de presión	Thrust washer	X	X	X	X	X
8	4101.047.090.05.7	4	Parafuso sextavado	Tornillo hexagonal	Hex screw	X	X	X	X	X
9	8005.104.058.01.2	1	Capa de proteção	Capa de protección	Protecting plate	X	X	X	X	X
10	8005.104.144.00.2	1	Tampa de vedação da tomada	Tapa de sellado de la	PTO sealing cover	X	X	X	X	X
			de força	toma de fuerza						
11	8008.104.133.00.9	1	Junta da tampa de vedação	Junta de la tapa de sellado	Sealing cover gasket	X	X	X	X	X
12	4001 .018.002.00.0	1	Rolamento	Rodamiento	Bearing	X	X	X	X	X
13	4008.010.032.00.0	2	Anel elástico	Anillo elástico	Circlip	X	X	X	X	X
14	8005.104.050.00.1	1	Eixo curto da tomada de força	Eje corto de la toma de fuerza	PTO short shaft	X	X	X	X	X
15	8008.104.136.00.2	1	Eixo longo da tomada de força	Eje largo de la toma de fuerza	PTO long shaft	X	X	X	X	X
16	8005.104.053.00.5	CN	Arruela intermediária -2,5	Arandela intermedia -2,5	Intermediate washer - 2.5	X	X	X	X	X
17	4001.047.065.00.2	1	Rolamento	Rodamiento	Bearing	X	X	X	X	X
18	8005.104.049.00.3	1	Luva de acoplamento	Manguito de acoplado	Coupling sleeve	X	X	X	X	X

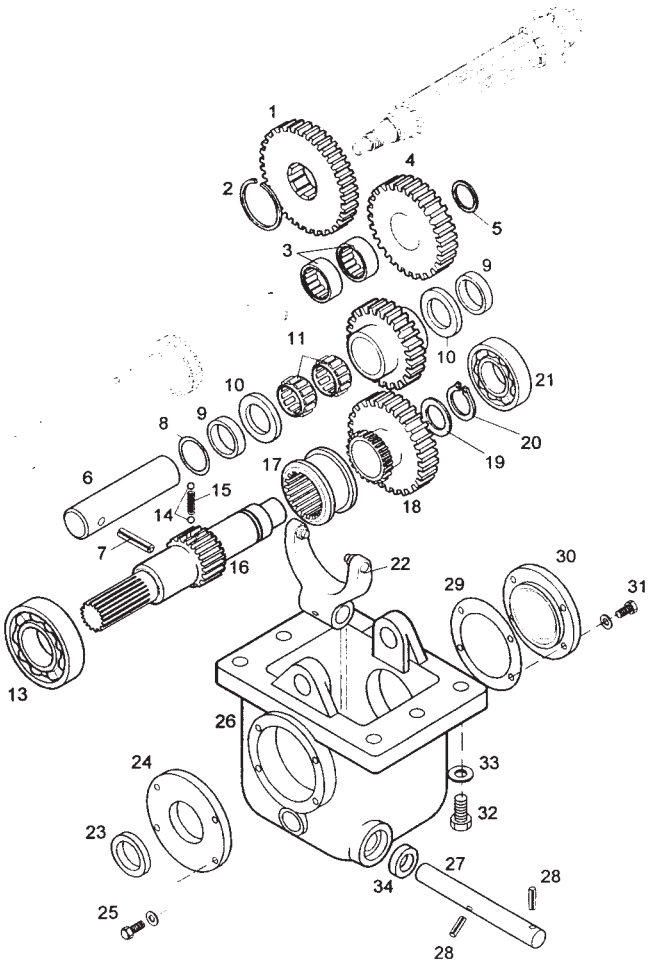

SISTEMA DA CAIXA DE CAMBIO - CAIXA DE DESCIDA SISTEMA DE LA CAJA DE CAMBIO - CAJA DE BAJADA GEARBOX SYSTEM – DOWNSHIFT GEARBOX						4230	4240	4230.S	4230.4	4230.4S
Item Artículo Item	Código Código Code	Qtd. Ct. Qty.	Denominação / Denominación / Denomination							
1	8008.104.526.00.4	1	Emgrenagem primária	Engranaje primario	Primary gear				X	X
2	4008.010.034.00.6	1	Anel elástico	Anillo elástico	Circlip				X	X
3	4001.047.074.00.4	2	Bucha de agulhas	Casquillo de agujas	Needle bushing				X	X
4	8008.104.525.00.6	1	Engrenagem secundária	Engranaje secundario	Secondary gear				X	X
5	8008.104.542.00.1	1	Arruela de encosto	Arandela de respaldo	Thrust washer				X	X
6	8008.104.541.00.3	1	Eixo engrenagem caixa de descida	Eje engranaje caja de bajada	Downshift gearbox gear shaft				X	X
7	4006.010.086.00.0	1	Bucha elástica	Casquillo elástico	Spring bushing				X	X
8	701 5.004.026.00.2	CN	Arruela de compensação - 0,3 mm	Arandela de compensación -0,3 mm	Compensating washer -0.3 mm				X	X
8	7015.004.030.00.4	CN	Arruela de compensação - 0,7 mm	Arandela de compensación -0, 7mm	Compensating washer - 0.7 mm				X	X
8	7015.004.031.00.2	CN	Arruela de compensação - 0,8 mm	Arandela de compensación - 0,8mm	Compensating washer - 0.8 mm				X	X
9	8008.104.517.00.3	2	Anel de encosto	Anillo de respaldo	Thrust ring				X	X
10	8005.104.005.00.5	2	Arruela de encosto	Arandela de respaldo	Thrust washer				X	X
11	4001.047.075.00.1	2	Bucha de agulhas	Casquillo de agujas	Needle bushing				X	X
12	8008.104.527.00.2	1	Engrenagem primária caixa de descida	Engranaje primario de la caja de bajada	Primary downshift gearbox gear				X	X
13	4001.019.021.00.9	1	Rolamento	Rodamiento	Bearing				X	X
14	4007.010.005.00.8	2	Esfera	Esfera	Ball				X	X
15	8008.104.518.00.1	1	Mola	Resorte	Spring				X	X
16	8008.104.538.00.9	1	Eixo de saida	Eje de salida	Output shaft				X	X
17	8008.104.519.00.9	1	Luva de acoplamento	Manguito de acoplado	Coupling sleeve				X	X
18	8008.104.528.00.0	1	Engrenagem secundária	Engranaje secundario	Secondary gear				X	X
19	8008.104.542.00.1	1	Arruela de encosto	Arandela de respaldo	Thrust washer				X	X
20	4008.010.027.00.0	1	Anél elástico	Anillo elástico	Circlip				X	X
21	4001.019.020.00.1	1	Rolamento	Rodamiento	Bearing				X	X
22	8008.104.523.00.1	1	Conjunto garfo de acionamento	Conjunto horquilla de accionamiento	Drive fork assy				X	X

SISTEMA DA CAIXA DE CAMBIO -TAMPA ALAVANCA - GARFOS DE ACIONAMENTO
SISTEMA DE LA CAJA DE CAMBIO - TAPA DE LA PALANCA - HORQUILLAS DE ACCIONAMIENTO
GEARBOX SYSTEM - LEVER COVER - DRIVE FORKS

35

Item Artículo Item	Código Código Code	Qtd. Ct. Qty.	Denominação / Denominación / Denomination			4230	4240	4230.S	4230.4	4230.4S
23	4002.011.032.00.2	1	Retentor	Retén	Retainer				X	X
24	8008.104.532.00.2	1	Tampa maior	Tapa major	Larger cover				X	X
25	4101.047.088.05.1	6	Parafuso sextavado	Tornillo hexagonal	Hex screw				X	X
26	8008.104.520.00.7	1	Carcaça caixa de descida	Cuerpo caja de bajada	Downshift gearbox housing				X	X
27	8008.104.540.00.5	1	Eixo do garfo	Eje de la horquilla	Fork shaft				X	X
28	4006.010.086.00.0	2	Bucha elástica	Casquillo elástico	Spring bushing				X	X
29	8002.104.014.00.4	CN	Arruela de compensação -0,1 mm	Arandela de compensación - 0,1 mm	Compensating washer -0.1 mm				X	X
29	8002.104.014.01.2	CN	Arruela de compensação - 0,2 mm	Arandela de compensación -0,2 mm	Compensating washer -0.2 mm				X	X
29	8002.104.014.02.0	CN	Arruela de compensação - 0,5 mm	Arandela de compensación -0,5 mm	Compensating washer - 0.5 mm				X	X
30	8008.104.531.00.4	1	Tampa menor	Tapa menor	Smaller cover				X	X
31	4002.010.069.00.5	1	Retentor	Retén	Retainer				X	X
32	4101.048.009.05.6	6	Parafuso sextavado	Tornillo hexagonal	Hex screw				X	X
33	4103.012.009.01.3	6	Arruela de pressão	Arandela de presión	Thrust washer				X	X

NOTA / NOTA / NOTE :

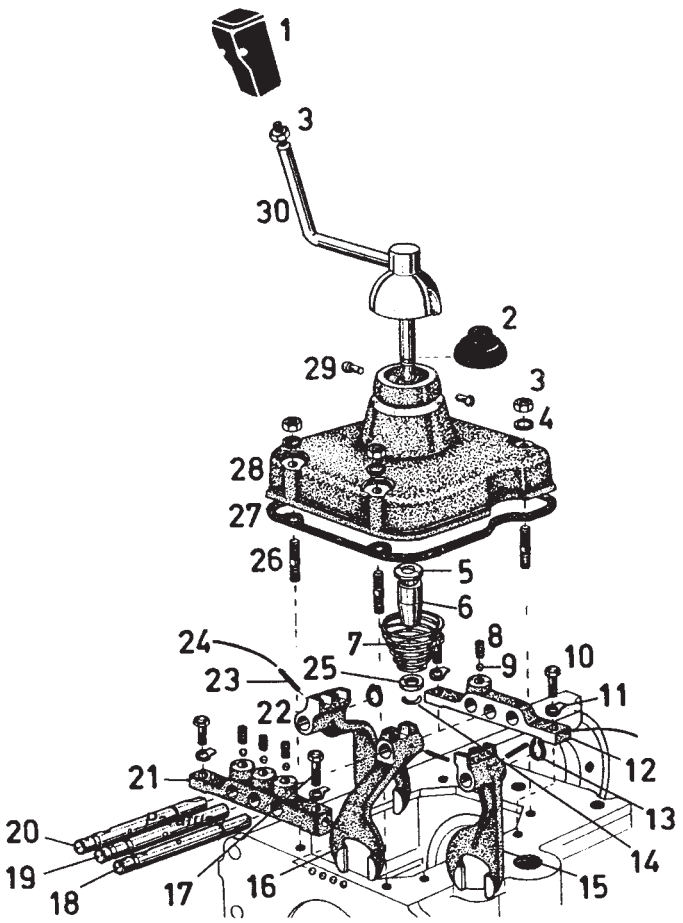

SISTEMA DA CAIXA DE CAMBIO - TAMPA ALAVANCA - GARFOS DE ACIONAMENTO SISTEMA DE LA CAJA DE CAMBIO - TAPA DE LA PALANCA - HORQUILLAS DE ACCIONAMIENTO GEARBOX SYSTEM - LEVER COVER - DRIVE FORKS										
Item Artículo Item	Código Código Code	Qtd. Ct. Qty.	Denominação / Denominación / Denomination			4230	4240	4230.S	4230.4	4230.4S
1	8008.104.515.00.3	1	Manípulo	Manija	Knob	X	X	X	X	X
2	8005.104.146.00.7	1	Capa protetora	Capa protectora	Protecting cap	X	X	X	X	X
3	4102.011.011.00.4	5	Porca sextavada	Tuerca hexagonal	Hex nut	X	X	X	X	X
4	4103.012.010.01.1	4	Arruela de pressão	Arandela de presión	Thrust washer	X	X	X	X	X
5	8005.104.138.00.4	CN	Arruela de encosto - alavanca de marcha - 3,0	Arandela de respaldo -palanca de marcha - 3,0	Thrust washer - gearshift lever -3.0	X	X	X	X	X
5	8005.104.138.01.2	CN	Arruela de encosto - alavanca de marcha - 3,5	Arandela de respaldo -palanca de marcha- 3,5	Thrust washer - gearshift lever -3.5	X	X	X	X	X
5	8005.104.138.02.0	CN	Arruela de encosto - alavanca de marcha - 4,0	Arandela de respaldo -palanca de marcha- 4,0	Thrust washer - gearshift lever - 4.0	X	X	X	X	X
6	8005.104.095.00.6	1	Bucha da alavanca das marchas	Casquillo de la palanca de las marchas	Gearshift lever bushing	X	X	X	X	X
7	8005.104.098.00.0	1	Mola cônica da alavanca das marchas	Resorte cónico de la palanca de las marchas	Gearshift lever tapered spring	X	X	X	X	X
8	8005.104.071.00.7	4	Mola de pressão do suporte (câmbio)	Resorte de presión de soporte (cambio)	Support tension spring (gearbox)	X	X	X	X	X
9	4007.010.008.00.2	8	Esfera	Esfera	Ball	X	X	X	X	X
10	4101.048.008.05.8	3	Parafuso sextavado	Tornillo hexagonal	Hex screw	X	X	X	X	X
11	4103.010.011.00.3	4	Arruela freno	Arandela freno	Brake washer	X	X	X	X	X
12	8005.104.072.00.5	1	Suporte da haste traseira	Soporte de vástago trasero	Rear rod support	X	X	X	X	X
13	4008.010.013.00.0	2	Anel elástico	Arnillo elástico	Circlip	X	X	X	X	X
14	8005.104.092.00.3	2	Anel de retenção - alavanca das marchas	Anillo de sellado - palanca de las marcha	Retaining ring - gearshift lever	X	X	X	X	X
15	8005.104.067.00.5	1	Garfo de mudanças esquerdo	Horquilla de cambios izquierdo	Left-hand gearshift lever fork	X	X	X	X	X
16	8005.104.069.00.1	1	Garfo de mudanças central	Horquilla de cambios central	Central gearshift lever fork	X	X	X	X	X
17	4101.045.053.05.7	1	Parafuso sextavado	Tornillo hexagonal	Hex screw	X	X	X	X	X
18	8005.104.073.00.3	1	Eixo do garfo esquerdo	Eje de la horquilla - izquierdo	Fork shaft - left-hand	X	X	X	X	X
19	8005.104.074.00.1	1	Eixo do garfo - central	Eje de la horquilla - central	Fork shaft - central	X	X	X	X	X

SISTEMA DA CAIXA DE CAMBIO - TAMPA ALAVANCA - GARFOS DE ACIONAMENTO
SISTEMA DE LA CAJA DE CAMBIO - TAPA DE LA PALANCA - HORQUILLAS DE ACCIONAMIENTO
GEARBOX SYSTEM - LEVER COVER - DRIVE FORKS

Item Artículo Item	Código Código Code	Qtd. Ct. Qty.	Denominação / Denominación / Denomination			4230	4240	4230.S	4230.4	4230.4S
20	8005.104.075.00.8	1	Eixo do garfo-direito	Eje de la horquilla - derecho	Fork shaft - right-hand	X	X	X	X	X
21	8005.104.070.00.9	1	Suporte da haste dianteira	Soporte de vástago delantero	Front rod support	X	X	X	X	X
22	8005.104.068.00.3	1	Garfo de mudanças - direito	Horquilla de cambios - derecho	Gearshift lever fork - right-hand	X	X	X	X	X
23	4006.011.021.00.6	3	Bucha elástico	Casquillo elástico	Spring bushing	X	X	X	X	X
24	8005.104.081.00.6	3	Arame de segurança	Aiambre de seguridad	Safety wire	X	X	X	X	X
25	8005.104.097.00.2	1	Arruela de retenção-alavanca de marcha	Arandela de retención - paianca de marchas	Retaining washer - gearshift lever	X	X	X	X	X
26	4101.035.024.01.9	4	Parafuso prisioneiro	Tornillo prisionero	Stud	X	X	X	X	X
27	8005.104.079.00.0	1	Junta da tampa da alavanca das marcha	Junta de la tapa de la palanca de las marchas	Gearshift lever cover gasket	X	X	X	X	X
28	8005.104.078.00.2	1	Tampa do câmbio	Tapa del cambio	Gearshift lever cover	X	X	X	X	X
28	8008.104.534.00.8	1	Tampa do câmbio	Tapa del cambio	Gearshift lever cover	X	X	X	X	X
29	8005.104.080.00.8	2	Pino esférico - tampa alavanca marchas	Perno esférico - tapa palanca marchas	Round pin - gearshift lever cover	X	X	X	X	X
30	8008.104.518.00.7	1	Conjunto alavanca do câmbio	Conjunto palanca del cambio	Gearshift lever assy	X	X	X	X	X

NOTA / NOTA / NOTE :

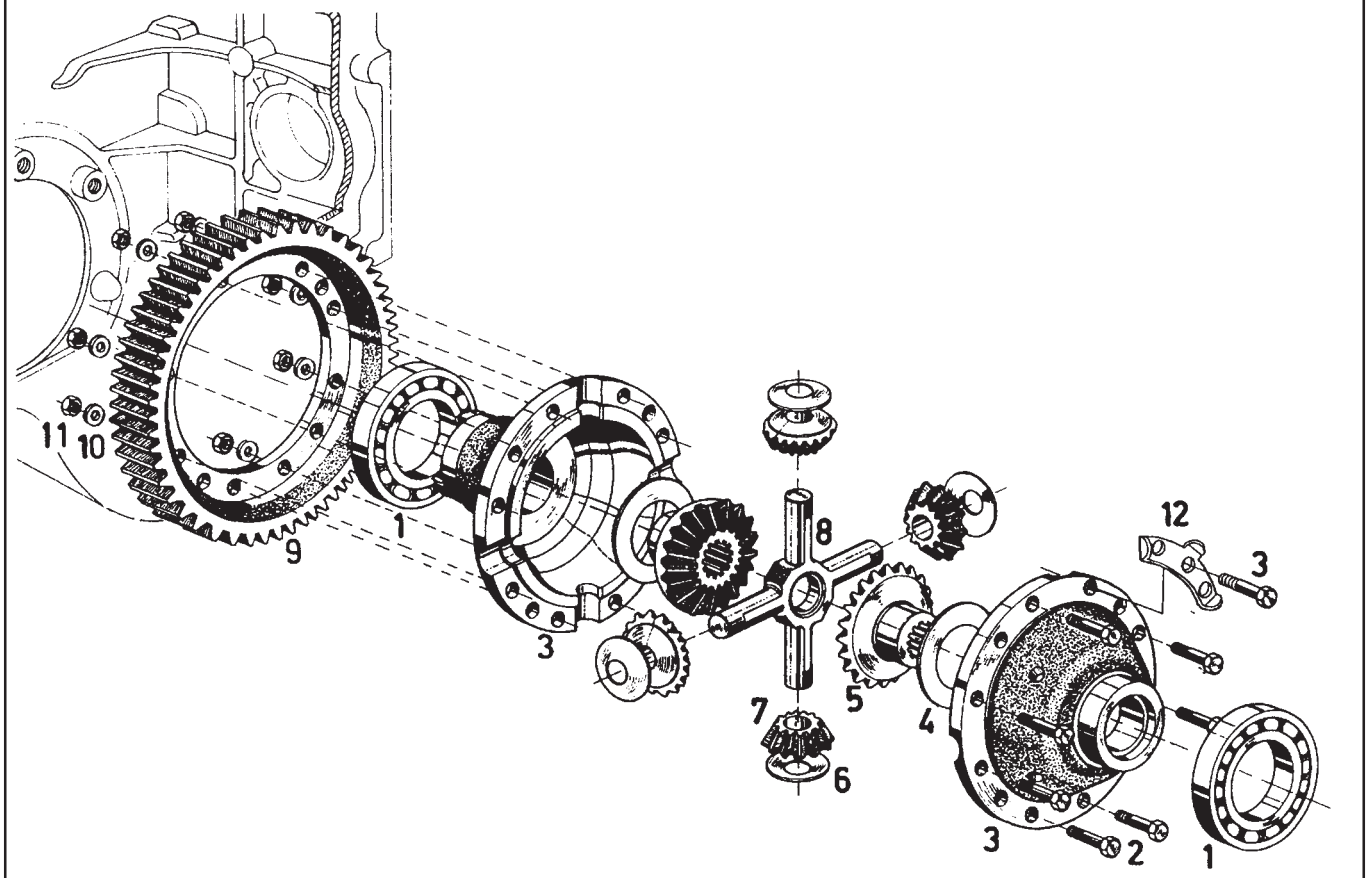

SISTEMA DA CAIXA DE CÂMBIO - CAiXA SATÉLITE
SISTEMA DE LA CAJA DE CAMBIO - CAJA SATÉLITE
GEARBOX SYSTEM - DIFFERENTIAL CARRIER

Item Artículo Item	Código Código Code	Qtd. Ct. Qty.	Denominação / Denominación / Denomination			4230	4240	4230.S	4230.4	4230.4S
1	4001.018.012.00.9	2	Rolamento	Rodamiento	Bearing	X	X	X	X	X
2	4101.067.081.03.6	12	Parafuso sextavado	Tornillo hexagonal	Hex screw	X	X	X	X	X
3	8008.104.163.00.6	1	Conjunto semicaixa satélite	Conjunto semicaja satélite	Differential carrier (semi) assy	X	X	X	X	X
4	8008.104.096.00.8	CN	Arruela de ajuste - 2,8	Arandela de ajuste - 2.8	Adjusting washer -2.8	X	X	X	X	X
4	8008.104.097.00.6	CN	Arruela de ajuste - 2,7	Arandela de ajuste - 2.7	Adjusting washer -2.7	X	X	X	X	X
4	8008.104.098.00.4	CN	Arruela de ajuste - 2,6	Arandela de ajuste - 2.6	Adjusting washer - 2.6	X	X	X	X	X
5	8008.104.103.00.2	2	Pinhão planetário	Piñón planetario	Planet pinion	X	X	X	X	X
6	8008 104.104 00.0	4	Arruela do pínhao satélite	Arandela del piñón satélite	Pinion gear washer	X	X	X	X	X
7	8008.104 105.00.7	4	Pinhão satélite	Piñón satélite	Pinion gear	X	X	X	X	X
8	8008.104.10600 5	1	Cruzeta	Cruceta	Spider	X	X	X	X	X
9	8008 104.166.00.9	1	Cremalheira	Cremallera	Rack	X	X	X	X	X
10	4103 012 012.01.7	12	Arruela de pressão	Arandela de presión	Thrust washer	X	X	X	X	X
11	4102011.019.031	12	Porca sextavada	Tuerca hexagonal	Hex nut	X	X	X	X	X
12	8005.104.196.00.2	4	Chapa trava caixa satélite	Chapa traba caja satéllte	Differential carrier lock plate	X	X	X	X	X
—	8008.104.162.00.8	1	Conjunto caixa satélite	Conjunto caja satélite	Differential carrier assy	X	X	X	X	X

SISTEMA DA CAIXA DE CÂMBIO - CAiXA SATÉLITE
SISTEMA DE LA CAJA DE CAMBIO - CAJA SATELITE
GEARBOX SYSTEM - DIFFERENTIAL CARRIER

Item Artículo Item	Código Código Code	Qtd. Ct. Qty.	Denominação / Denominación / Denomination			4230	4240	4230.S	4230.4	4230.4S

NOTA / NOTA / NOTE :

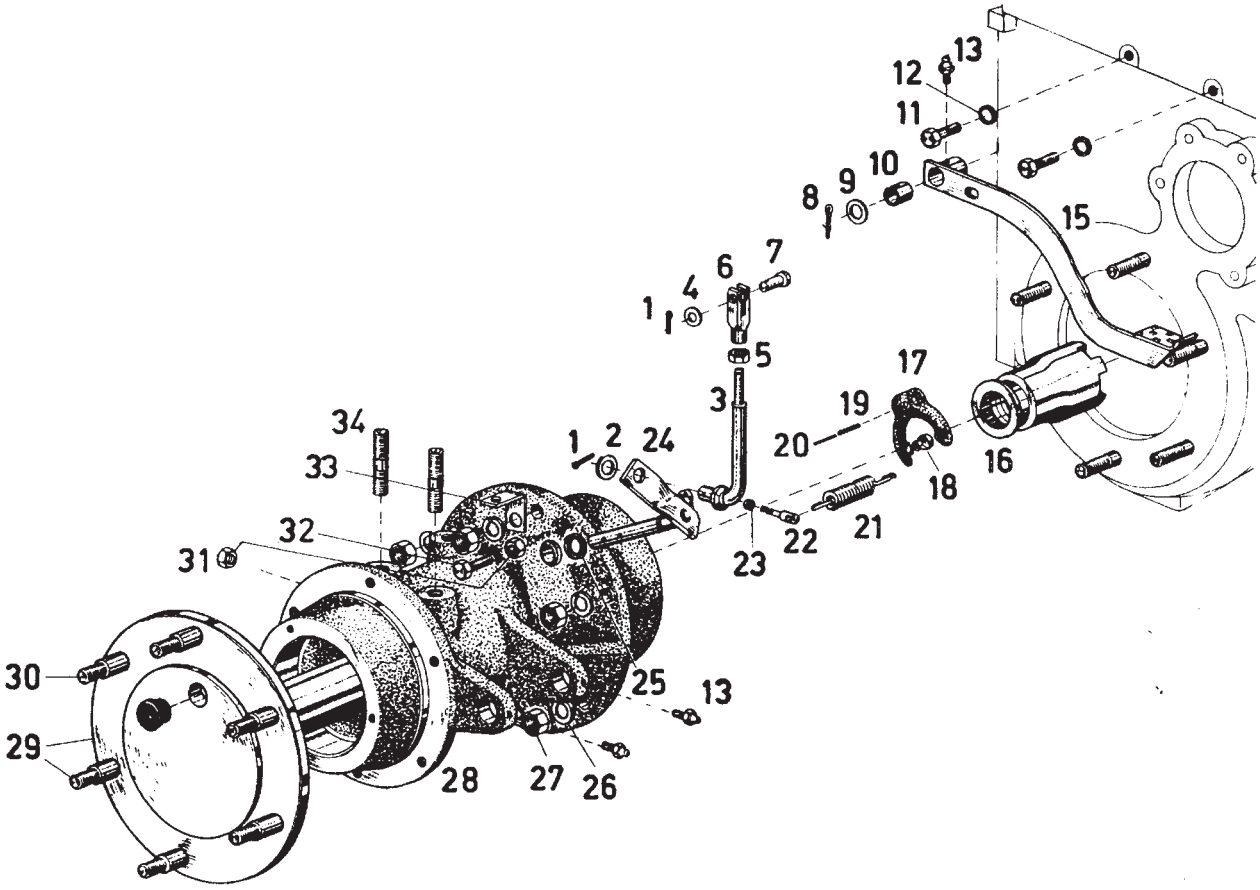

SISTEMA DA CAIXA DE CÂMBIO - SAIDA DE RODAS TRASEIRAS - BLOQUEIO SISTEMA DE LA CAJA DE CAMBIO - SALIDA DE RUEDAS TRASERAS - BLOQUEO GEARBOX SYSTEM - REAR WHEEL SUPPORTS - LOCK										
Item Artículo Item	Código Código Code	Qtd. Ct. Qty.	Denominação / Denominación / Denomination			4230	4240	4230.S	4230.4	4230.4S
1	4009.010.008.00.8	2	Contrapino	Contraperno	Cotter pin	X	X	X	X	X
2	4103.011.017.01.7	1	Arruela lisa	Arandela lisa	Flat washer	X	X	X	X	X
3	8008.104.512.00.4	1	Conjunto da haste	Conjunto del vástago	Rod assy	X	X	X	X	X
4	4103.011.022.01.7	1	Arruela lisa	Arandela lisa	Flat washer	X	X	X	X	X
5	4102.011.014.05.7	1	Porca sextavada	Tuerca hexagonal	Hex nut	X	X	X	X	X
6	8008.104.514.00.0	1	Conexão	Conexión	Connection	X	X	X	X	X
7	8002.104.104.00.3	1	Pino da alavanca	Perno de la palanca	Lever pin	X	X	X	X	X
8	4009.010.008.00.8	1	Contrapino	Contraperno	Cotter pin	X	X	X	X	X
9	4103.011.022.01.7	1	Arruela lisa	Arandela lisa	Flat washer	X	X	X	X	X
10	8002.102.050.00.0	1	Bucha	Casquillo	Bushing	X	X	X	X	X
11	4101.048.006.05.2	2	Parafuso sextavado	Tornillo hexagonal	Hex screw	X	X	X	X	X
12	4103.012.010.01.1	2	Arruela de pressão	Arandela de presión	Thrust washer	X	X	X	X	X
13	4003.010.010.00.7	3	Graxeira	Grasero	Grease fitting	X	X	X	X	X
15	8008.104.183.00.4	1	Conjunto pedal bloqueio	Conjunto pedal bloqueo	Lock pedal assembly	X	X	X	X	X
16	8008.104.057.00.0	1	Luva engate	Manguito enganche	Coupling sleeve	X	X	X	X	X
17	8008.104.066.00.1	1	Conjunto garfo acionador do bloqueio	Conjunto horquilla accionador del bloqueo	Lock drive fork assy	X	X	X	X	X
18	8008.104.068.00.7	2	Patim do garfo	Patín de la horquilla	Fork runner	X	X	X	X	X
19	4006.010.087.00.8	2	Bucha elástica	Casquillo elástico	Spring bushing	X	X	X	X	X
20	4006.010.025.00.8	2	Pino elástico	Perno elástico	Spring pin	X	X	X	X	X
21	8008.104.064.00.6	1	Mola de retrocesso do garfo	Resorte de retroceso de la horquilla	Fork return spring	X	X	X	X	X
22	8008.104.058.00.8	1	Suporte da mola	Soporte del resorte	Spring support	X	X	X	X	X
23	4014.010.009.00.6	1	Anel de vedação	Anillo de sellado	Sealing ring	X	X	X	X	X
24	8008.104.122.00.2	1	Conjunto acionador bloqueio diferencial	Conjunto accionador bloqueo diferencial	Differential lock actuator assy	X	X	X	X	X
25	4002.010.007.00.5	1	Retentor	Retén	Retainer	X	X	X	X	X

SISTEMA DA CAIXA DE CÂMBIO - SAIDA DE RODAS TRASEIRAS - BLOQUEIO
SISTEMA DELA CAJA DE CAMBIO - SALIDA DE RUEDAS TRASERAS - BLOQUEO
GEARBOX SYSTEM - REAR WHEEL SUPPORTS - LOCK

Item Artículo Item	Código Código Code	Qtd. Ct. Qty.	Denominação / Denominación / Denomination			4230	4240	4230.S	4230.4	4230.4S
26	4103.012.055.01.6	6	Arruela pressão	Arandela de presión	Thrust washer	X	X	X	X	X
27	4102.011.021.06.0	6	Porca sextavada	Tuerca hexagonal	Hex nut	X	X	X	X	X
28	8008.104.062.00.0	1	Carcaça saidade roda (lado direito)	Cuerpo salida de la rueda (lado derecho)	Wheel support housing (right-hand side)	X	X	X	X	X
29	8008.104.059.00.6	1	Conjunto eixo saída de roda - direitta	Conjunto eje salida de la rueda - derecha	Wheel support shaft assy right-hand side	X	X	X	X	X
30	8005.104.012.00.1	6	Parafuso do eixo da saída de roda	Tornillo dei eje de salida de la rueda	Wheel support shaft bolt	X	X	X	X	X
31	4102.011.007.06.9	2	Porca sextavada	Tuerca hexagonal	Hex nut	X	X	X	X	X
32	4101.047.090.05.7	1	Parafuso sextavado	Tornillo hexagonal	Hex screw	X	X	X	X	X
33	8005.105.011.00.2	1	Engate da mola de retrocesso	Enganche del resorte de retroceso	Return spring hitch	X	X	X	X	X
34	4101 .037.007.05.3	2	Parafuso prisioneiro	Tornillo prisionero	Stud	X	X	X	X	X

NOTA / NOTA / NOTE :

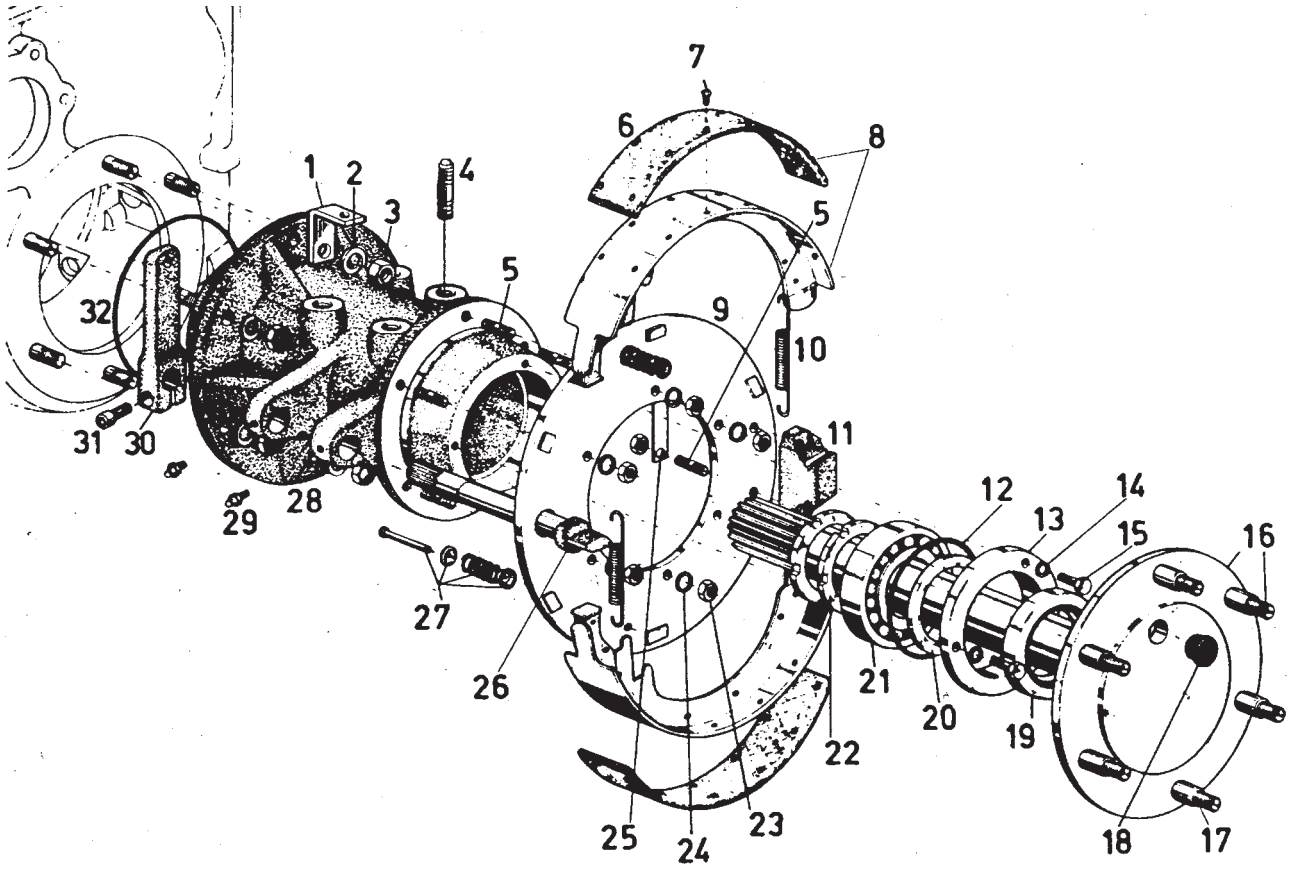

SISTEMA DA CAIXA DE CÂMBIO - SAIDA DE RODAS TRASEIRAS SISTEMA DE LA CAJA DE CAMBIO - SALIDA DE RUEDAS TRASERAS GEARBOX SYSTEM - REAR WHEEL SUPPORTS										
Item Artículo Item	Código Código Code	Qtd. Ct. Qty.	Denominação / Denominación / Denomination			4230	4240	4230.S	4230.4	4230.4S
1	8005.105.011.00.2	1	Engate mola de retrocesso do freio	Enganche resorte de retroceso del freno	Brake return spring hitch	X	X	X	X	X
2	4103.012.055.00.8	6	Arruela de pressão	Arandela de presión	Thrust washer	X	X	X	X	X
3	4102.011.021.05.2	6	Porca sextavada	Tuerca hexagonal	Hex nut	X	X	X	X	X
4	4101.037.007.05.3	2	Parafuso prisioneiro	Tornillo prisionero	Stud	X	X	X	X	X
5	4101.035.018.01.1	16	Parafuso prisioneiro	Tornillo prisionero	Stud	X	X	X	X	X
6	8005.105.512.009	4	Revestimento da sapata do freio	Revestimiento de la zapata del freno	Brake shoe lining	X	X	X	X	X
7	4011.010.018.00.3	48	Rebites	Remaches	Rivets	X	X	X	X	X
8	8005.105.513.007	4	Conjunto sapata do freio com revestimento	Conjunto zapata de freno con revestimiento	Brake shoe assy with lining	X	X	X	X	X
9	8005.105.029.00.4	2	Conjunto prato do freio	Conjunto plato del freno	Brake plate assy	X	X	X	X	X
10	8002.105.045.00.7	4	Mola da sapata do freio	Resorte de la zapata del freno	Brake shoe spring	X	X	X	X	X
11	8005.105.034.00.4	2	Mancal de apoio da sapata do freio	Cojinete de apoyo de la zapata del freno	Brake shoe support bearing	X	X	X	X	X
12	8002.104.144.00.9	2	Anel de vedação do suporte de saída de roda	Anillo de sellado del soporte salida de la rueda	Wheel support sealing ring	X	X	X	X	X
13	8005.104.013.00.9	2	Tampa suporte do retentor	Tapa soporte de retén	Retainer support cover	X	X	X	X	X
14	4103.012.009.01.3	6	Arruela de pressão	Arandela de presión	Thrust washer	X	X	X	X	X
15	4101.047.092.05.2	6	Parafuso sextavado	Tornillo hexagonal	Hex screw	X	X	X	X	X
16	8005.104.103.00.8	1	Conjunto do eixo de saída da roda traseira (L.E)	Conjunto del eje salida de la rueda trasera (LI)	Rear wheel support shaft assy (LH)	X	X	X	X	X
17	8005.104.012.00.1	6	Parafuso do eixo de saída de rodas	Tornillo del eje de salida de las ruedas	Wheel support shaft bolt	X	X	X	X	X
18	8005.104.093.00.1	2	Tampão de borracha	Tapón de goma	Rubber plug	X	X	X	X	X
19	4002.012.094.00.1	2	Retentor	Retén	Retainer	X	X	X	X	X
20	8005.104.061.00.8	2	Anel de encosto	Anillo de apoyo	Thrust ring	X	X	X	X	X
21	4001.018.059.00.0	2	Rolamento	Rodarniento	Bearing	X	X	X	X	X

SISTEMA DA CAIXA DE CÂMBIO - SAIDA DE RODAS TRASEIRAS
SISTEMA DE LA CAJA DE CAMBIO - SALIDA DE RUEDAS TRASERAS
GEARBOX SYSTEM - REAR WHEEL SUPPORTS

Item Artículo Item	Código Código Code	Qtd. Ct. Qty.	Denominação / Denominación / Denomination			4230	4240	4230.S	4230.4	4230.4S
22	4102.016.027.00.5	4	Porca de fixação	Tuerca de fijación	Fastening nut	X	X	X	X	X
23	4102.011.011.00.4	16	Porca sextavada	Tuerca hexagonal	Hex nut	X	X	X	X	X
24	4103.012.010.01.1	12	Arruela de pressão	Arandela de presión	Thrust washer	X	X	X	X	X
25	8005.105.036.00.9	2	Chapa freno do prato do freio	Chapa freno del plato del freno	Brake plate lock	X	X	X	X	X
26	8005.105.038.00.5	1	Eixo de acionamento da sapata do freio direito	Eje accionamiento de la zapata del freno derecho	Right-hand side brake shoe drive shaft	X	X	X	X	X
26	8005.105.037.00.7	1	Eixo de acionamento da sapata do freio esquerdo	Eje accionarniento de la zapata del freno izquierdo	Left-hand side brake shoe drive shaft	X	X	X	X	X
27	8005.105.046.00.8	4	Conjunto grampo de segurança	Conjunto gancho de seguridad	Safety clip assy	X	X	X	X	X
28	8008.104.062.000	1	Carcaça saída de rodas traseira direita	Cuerpo salida de ruedas trasera derecho	Right-hand rear wheel suport housing	X	X	X	X	X
28	8008.104.063.008	1	Carcaça saída de rodas traseira esquerda	Cuerpo salida de ruedas trasera izquierdo	Left-hand rear wheel suport housing	X	X	X	X	X
29	4003.010.006.00.5	4	Graxeira	Grasero	Grease fitting	X	X	X	X	X
30	8005.105.021.00.1	2	Acionador do eixo de acionamento da sapata	Accionador del eje de accionamiento de la zapata	Shoe drive shaft actuator	X	X	X		
30	8005.105.055.00.9	2	Acionador do eixo de acionamento da sapata	Accionador del eje de accionmiento de la zapata	Shoe drive shaft actuator				X	X
31	4101.037.099.01.9	2	Parafuso Allen	Tornillo allen	Allen bolt	X	X	X	X	X
32	8005.104.111.00.1	2	Anel de vedação	Anillo de sellado	Sealing ring	X	X	X	X	X

NOTA / NOTA / NOTE :

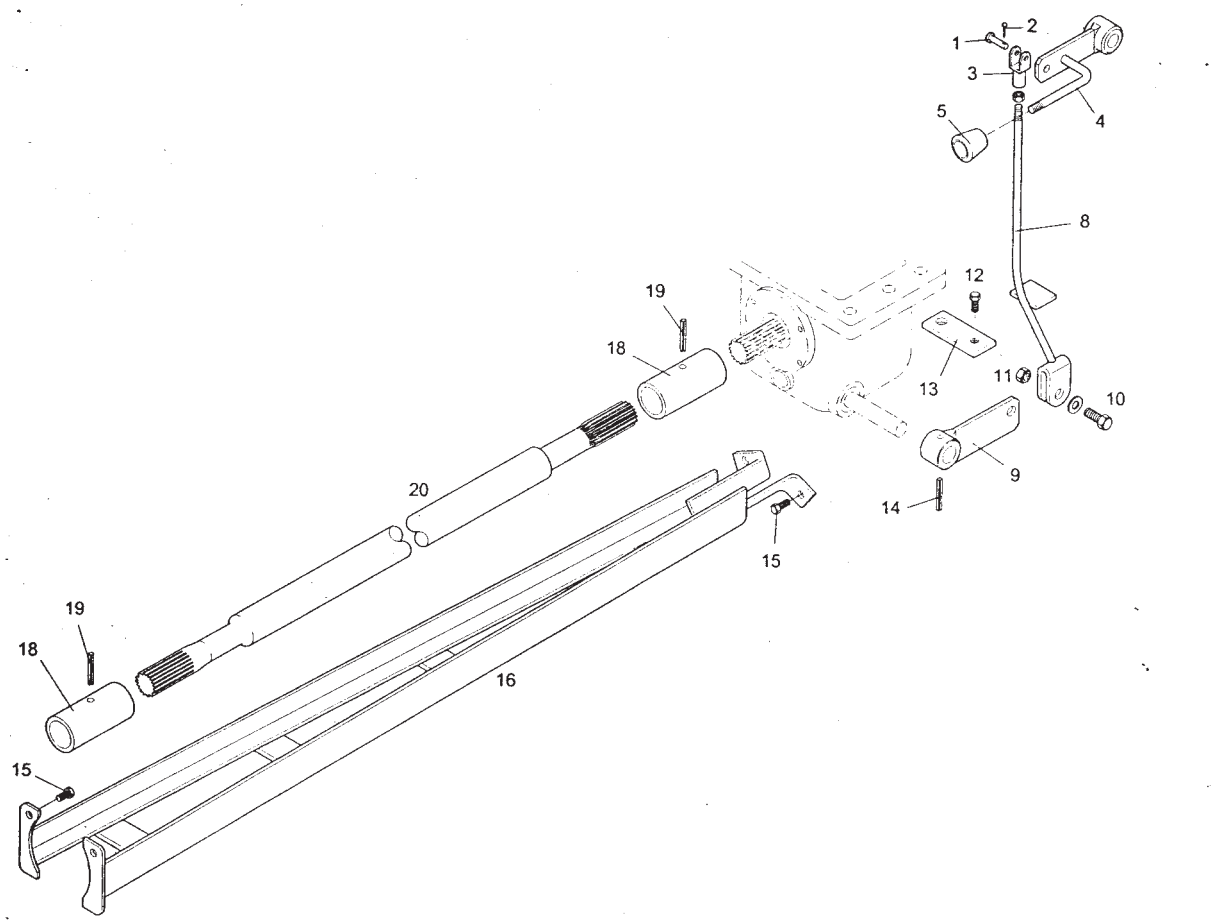

SISTEMA DA TRANSMISSÃO - CARDAN SISTEMA DE LA TRANSMISIÓN - CARDÁN TRANSMISSION SYSTEM - CARDAN SHAFT						4230	4240	4230.S	4230.4	4230.4S
Item Artículo Item	Código Código Code	Qtd. Ct. Qty.	Denominação / Denominación / Denomination							
1	8002.104.104.00.3	1	Pino	Pemo	Pin				X	X
2	4009.010.008.00.8	1	Contrapino	Contraperno	Cotter pin				X	X
3	8002.105.024.00.2	1	Conexão	Conexión	Connection				X	X
4	8008.104.571.00.0	1	Conjunto alavanca superior	Conjunto palanca superior	Upper lever assy				X	X
5	8002.108.039.00.7	1	Manípulo	Empuñadura	Knob				X	X
8	8008.104.563.00.7	1	Conjunto do tirante de engate	Conjunto del tirante de engate	Hitch rod assy				X	X
9	8008.104.569.00.4	1	Conjunto alavanca	Conjunto palanca	Lever assy				X	X
10	5061.001.158.00.2	1	Parafuso sextavado	Tornillo hexagonal	Hex screw				X	X
11	4102.013.010.04.6	1	Porca sextavada	Tuerca hexagonal	Hex nut				X	X
12	4101.045.054.05.5	1	Parafuso sextavado	Tornillo hexagonal	Hex screw				X	X
13	8008.104.567.00.8	1	Batente	Tope	Stop				X	X
14	4006.010.086.00.0	1	Bucha elástica	Casquillo elástico	Spring bushing				X	X
15	4101.045.029.00.8	2	Parafuso sextavado	Tornillo hexagonal	Hex screw				X	X
16	8008.104.548.00.8	1	Conjunto protetor do semi-eixo	Conjunto protector del semi-eje	Half-shaft protective assy				X	X
17	4101.052.064.01.3	2	Parafuso sextavado	Tornillo hexagonal	Hex screw				X	X
18	8008.104543.00.9	2	Luva	Manguito	Sleeve				X	X
19	4009.010.091.00.0	2	Bucha elástica	Casquillo elástico	Spring bushing				X	X
20	8008.104.537.00.1	1	Semi-eixo	Semi-eje	Half-shaft				X	X

SISTEMA DA TRANSMISSÃO - CARDAN SISTEMA DE LA TRANSMISIÓN - CARDÁN TRANSMISSION SYSTEM - CARDAN SHAFT						40				
Item Artículo Item	Código Código Code	Qtd. Ct. Qty.	Denominação / Denominación / Denomination			4230	4240	4230.S	4230.4	4230.4S

NOTA / NOTA / NOTE :

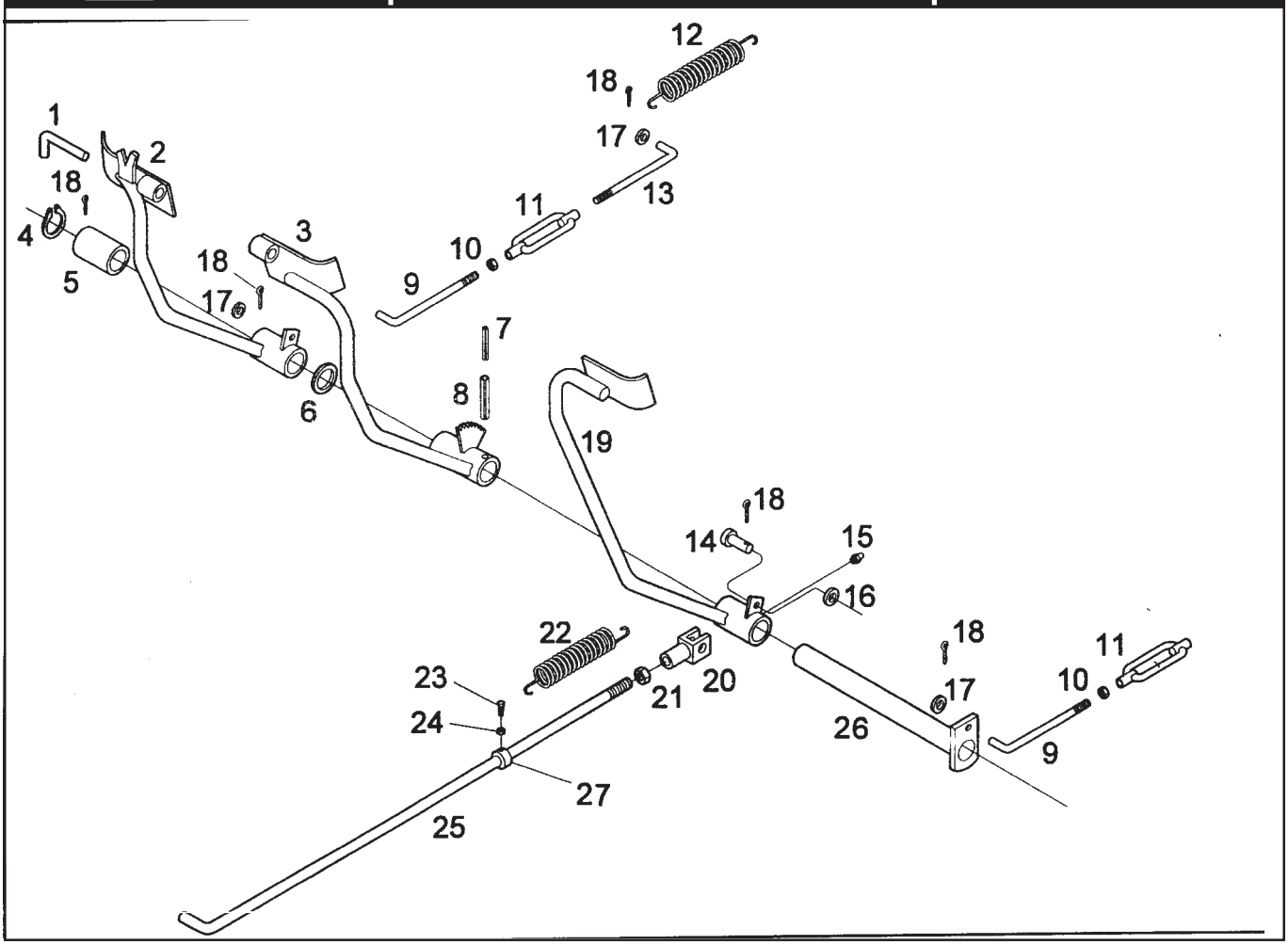

SISTEMA DOS PEDAIS DE ACIONAMENTO - FREIO E EMBREAGEM SISTEMA DE LOS PEDALES DE ACCIONAMIENTO - FRENO Y EMBRAGUE DRIVE PEDAL SYSTEM - BRAKE AND CLUTCH										
Item Artículo Item	Código Código Code	Qtd. Ct. Qty.	Denominação / Denominación / Denomination			4230	4240	4230.S	4230.4	4230.4S
1	8002.105.030.00.9	1	Pino de engate do pedal do freio conjugado	Perno de enganche del pedal de freno conjungado	Conjugated brake pedal coupling pin	X	X	X	X	X
2	8005.105.508.00.7	1	Conjunto pedal do freio direito	Conjunto del pedal de freno derecho	Right-hand brake pedal assy	X		X		
2	8005.105.520.00.2	1	Conjunto pedal do freio direito	Conjunto del pedal de freno derecho	Right-hand brake pedal assy		X			
2	8008.105.50600.5	1	Conjunto pedal do freio direito	Conjunto del pedal de freno derecho	Right-hand brake pedal assy				X	X
3	8005.105.509.00.5	1	Conjunto pedal do freio esquerdo	Conjunto del pedal de freno izquierdo	Left-hand pedal assy	X		X		
3	8005.105.521.00.0	1	Conjunto pedal do freio esquerdo	Conjunto del pedal de freno izquierdo	Left-hand brake pedal assy		X			
3	8008.105.505.00.7	1	Conjunto pedal do freio esquerdo	Conjunto del pedal de freno izquierdo	Left-hand brake pedal assy				X	X
4	4008.010.022.00.1	1	Anel elástico	Anillo elástico	Circlip	X	X	X	X	X
5	8005.105.027.00.8	2	Bucha do eixo dos pedais	Casquillo del eje de los pedales	Pedal shaft bushing	X	X	X	X	X
6	8002.104.023.00.5	CN	Arruela de compensação - 0,1	Arandela de compensación -0,1	Compensating washer -0.1	X	X	X	X	X
6	8002.104.023.01.3	CN	Arruela de compensação - 0,2	Arandela de compensación - 0,2	Compensating washer -0.2	X	X	X	X	X
6	8002.104.023.02.1	CN	Arruela de compensação - 0,5	Arandela de compensación - 0,3	Compensating washer -0.5	X	X	X	X	X
7	4006.010.047.00.2	2	Pino elástico	Perno elástico	Spring pin	X	X	X	X	X
8	4006.011.026.00.5	2	Pino elástico	Perno elástico	Spring pin	X	X	X	X	X
9	8005.105.053.00.4	2	Haste de ligação pedal do freio	Vástago de conexión pedal de freno	Brake pedal coupling rod	X	X	X	X	X
10	4102.011.014.05.7	2	Porca sextavada	Tuerca hexagonal	Hex nut	X	X	X	X	X
11	8002.105.070.00.5	2	Esticador de regulagem	Tirante de regulación	Adjusting turnbuckle	X	X	X	X	X
12	8002.105.054.01.7	1	Mola de retrocesso - pedal do freio	Resorte de retroceso - pedal del freno	Return spring - brake pedal	X	X	X	X	X
13	8005.105.054.00.2	2	Haste de ligação - braço de acionamento do freio	Vástago de conexión - brazo accionamiento del freno	Coupling rod - brake drive arm	X	X	X	X	X
14	8002.104.104.00.3	1	Pino da alavanca	Perno de la palanca	Lever pin	X	X	X	X	X
15	4003.010.006.00.5	2	Graxeira	Grasero	Grease fitting	X	X	X	X	X
16	4103.011.013.01.6	1	Arruela lisa	Arandela lisa	Flat washer	X	X	X	X	X
17	4103.011.017.01.7	4	Arruela lisa	Arandela lisa	Flat washer	X	X	X	X	X
18	4009.010.008.00.8	5	Contrapino	Contraperno	Cotter pin	X	X	X	X	X

SISTEMA DOS PEDAIS DE ACIONAMENTO - FREIO E EMBREAGEM
SISTEMA DE LOS PEDALES DE ACCIONAMIENTO - FRENO Y EMBRAGUE
DRIVE PEDAL SYSTEM - BRAKE AND CLUTCH

Item Artículo Item	Código Código Code	Qtd. Ct. Qty.	Denominação / Denominación / Denomination			4230	4240	4230.S	4230.4	4230.4S
19	8005.102.008.00.8	1	Conjunto pedal da embreagem completo	Conjunto pedal del embrague completo	Whole clutch pedal assy		X			
19	8005.102.508.00.0	1	Conjunto pedal da embreagem completo	Conjunto pedal del embrague completo	Whole clutch pedal assy	X		X		
20	8002.105.024.00.2	1	Conexão haste da embreagem	Conexión vástago del embrague	Clutch rod connection	X	X	X	X	X
21	4102.011.007.06.9	1	Porca sextavada	Tuerca hexagonal	Hex nut	X	X	X	X	X
22	8005.102.048.00.7	1	Mola	Resorte	Spring	X	X	X	X	X
23	4101.048.014.04.9	1	Parafuso sextavado	Tornillo hexagonal	Hex screw	X	X	X	X	X
24	4102.011.011.05.3	1	Porca sextavada	Tuerca hexagonal	Hex nut	X	X	X	X	X
25	8008.102.045.00.7	1	Haste de acionamento da embreagem	Vástago de accionamiento del embrague	Clutch engagement rod	X		X		
25	8005.102.532.00.0	1	Haste de acionamento da embreagem	Vástago de accionamiento del embrague	Clutch engagement rod		X			
25	8008.102.525.00.8	1	Conjunto haste da embreagem	Conjunto vástago del embrague	Clutch rod cassy				X	X
26	8005.105.009.00.6	1	Conjunto eixo pedal do frelo	Conjunto eje pedal del freno	Brake pedal shaft assy	X	X	X	X	X
27	8005.102.047.00.9	1	Suporte da mola	Soporte del resorte	Spring support	X	X	X	X	X
19	8008.102.514.002	1	Conjunto pedal da embreagem	Conjunto pedal del embrague	Clutch pedal assy				X	X

NOTA / NOTA / NOTE :

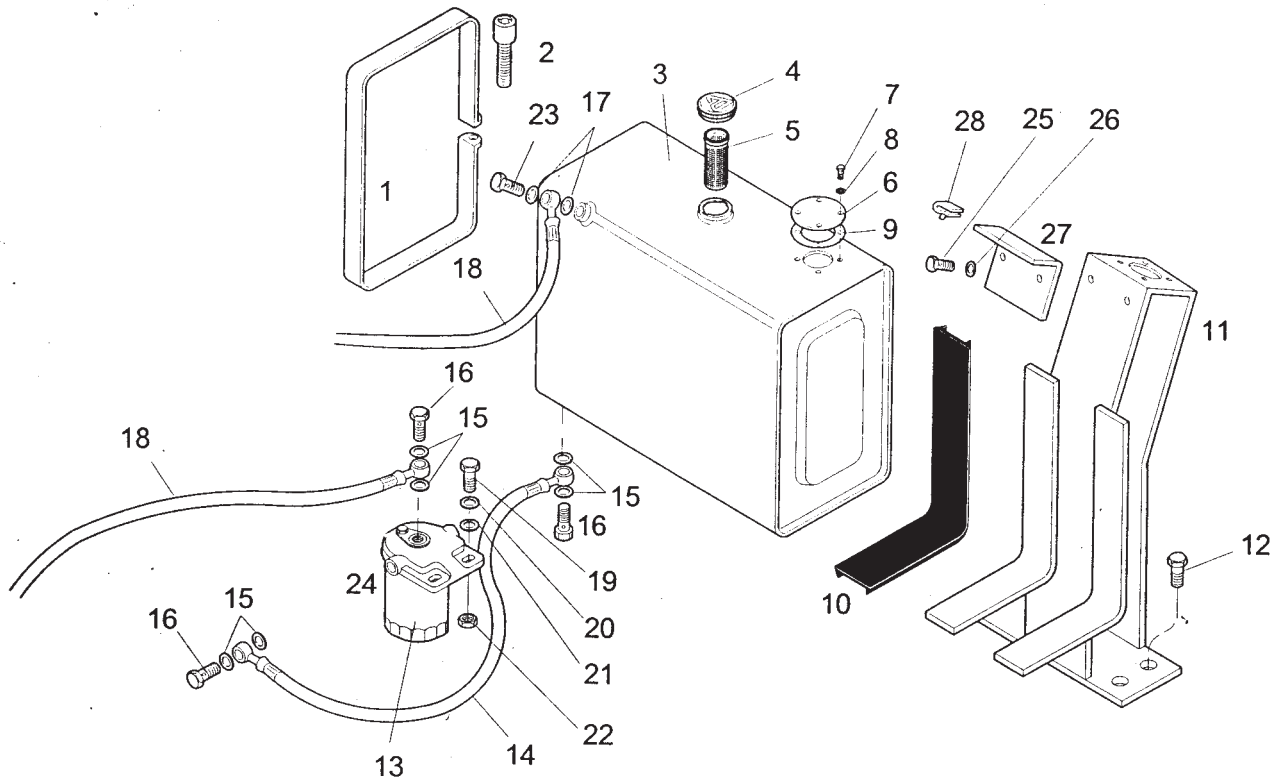

SISTEMA DE ALIMENTAÇÃO -TANQUE DE COMBUSTÍVEL SISTEMA DEALIMENTACION- TANQUE DE COMBUSTIBLE FUEL SUPPLY SYSTEM - FUEL TANK										
Item Artículo Item	Código Código Code	Qtd. Ct. Qty.	Denominação / Denominación / Denomination			4230	4240	4230.S	4230.4	4230.4S
1	8008.106.080.00.0	2	Conjunto cinta de fixação	Conjunto cinta de fijación	Fastening strap assy	X		X		
2	4101.038.015.05.5	2	Parafuso sextavado	Tornillo hexagonal	Hex screw	X		X		
3	8005.106.505.00.2	1	Cj. tanque de combustível	Conjunto tanque de combustible	Fuel tank assy	X		X		
4	4017.010.001.00.6	1	Tampa de vedação	Tapa de sellado	Sealing cap	X		X		
5	7006.011.029.00.6	1	Filtro do tanque de combustível	Filtro del tanque de combustible	Fuel tank filter	X		X		
6	8008.106.505.00.6	1	Tampa	Tapa	Cover	X		X		
7	4101.047.059.05.2	5	Parafuso sextavado	Tornillo hexagonal	Hex screw	X		X		
8	4103.012.006.01.9	5	Arruela de pressão	Arandela de presión	Thrust washer	X		X		
9	6001.006.007.00.1	1	Junta de vedação	Junta de sellado	Sealing gasket	X		X		
10	8008.106.096.00.6	2	Perfil apoio de tanque	Perfil apoyo de tanque	Tank support profile	X		X		
11	8005.103.505.00.5	1	Conjunto suporte tanque e setor	Conjunto soporte tanque y sector	Tank support assy and sector	X		X		
12	4101.048.005.05.4	4	Parafuso sextavado	Tornillo hexagonal	Hex screw	X		X		
13	7006.011.077.00.5	1	Conjunto filtro de combustível Bosch (inclui item 24)	Conjunto filtro de combustible Bosch (incluye artículo 24)	Bosch fuel filter assy (including item 24)	X		X		
14	7007.011.086.00.4	1	Tubulação de combustível	Tubería de combustible	Fuel lines	X		X		
15	4014.010.020.00.3	8	Anel de vedação	Anillo de sellado	Sealing ring	X		X		
16	4101.055.023.04.0	3	Parafuso oco	Tornillo hueco	Hollow bolt	X		X		
17	4014.010.009.00.6	2	Anel de vedação	Anillo de sellado	Sealing ring	X		X		
18	4007.011.092.00.2	1	Tubulação bomba-filtro	Tubería bomba-filtro	Pump-filter line	X		X		
19	4101.048.008.05.8	2	Parafuso sextavado	Tornillo hexagonal	Hex screw	X		X		
20	4103.011.015.01.1	2	Arruela lisa	Arandela lisa	Flat washer	X		X		
21	4103.012.010.01.1	2	Arruela de pressão	Arandela de presión	Thrust washer	X		X		
22	4102.011.011.05.3	1	Porca sextavada	Tuerca hexagonal	Hex nut	X		X		
23	7007.008.025.00.7	1	Parafuso oco	Tornillo huerco	Hollow bolt	X		X		

SISTEMA DE ALIMENTAÇÃO - TANQUE DE COMBUSTÍVEL
SISTEMA DE ALIMENTACION - TANQUE DE COMBUSTIBLE
FUEL SUPPLY SYSTEM - FUEL TANK

42

Item Artículo Item	Código Código Code	Qtd. Ct. Qty.	Denominação / Denominación / Denomination			4230	4240	4230.S	4230.4	4230.4S
24	7006.011.098.00.1	1	Elemento filtrante	Elemento filtrante	Filtering element	X		X		
25	4101.047.088.05.1	2	Parafuso sextavado	Tornillo hexagonal	Hex screw	X		X		
26	4103.012.009.01.3	2	Arruelade pressão	Arandela de presión	Thrust washer	X		X		
27	8008.109.511.00.1	1	Suporte do painel	Soporte del tablero	Panel support	X		X		
28	5068.005.023.00.9	2	Presilha	Presilla	Clip	X		X		

NOTA / NOTA / NOTE :

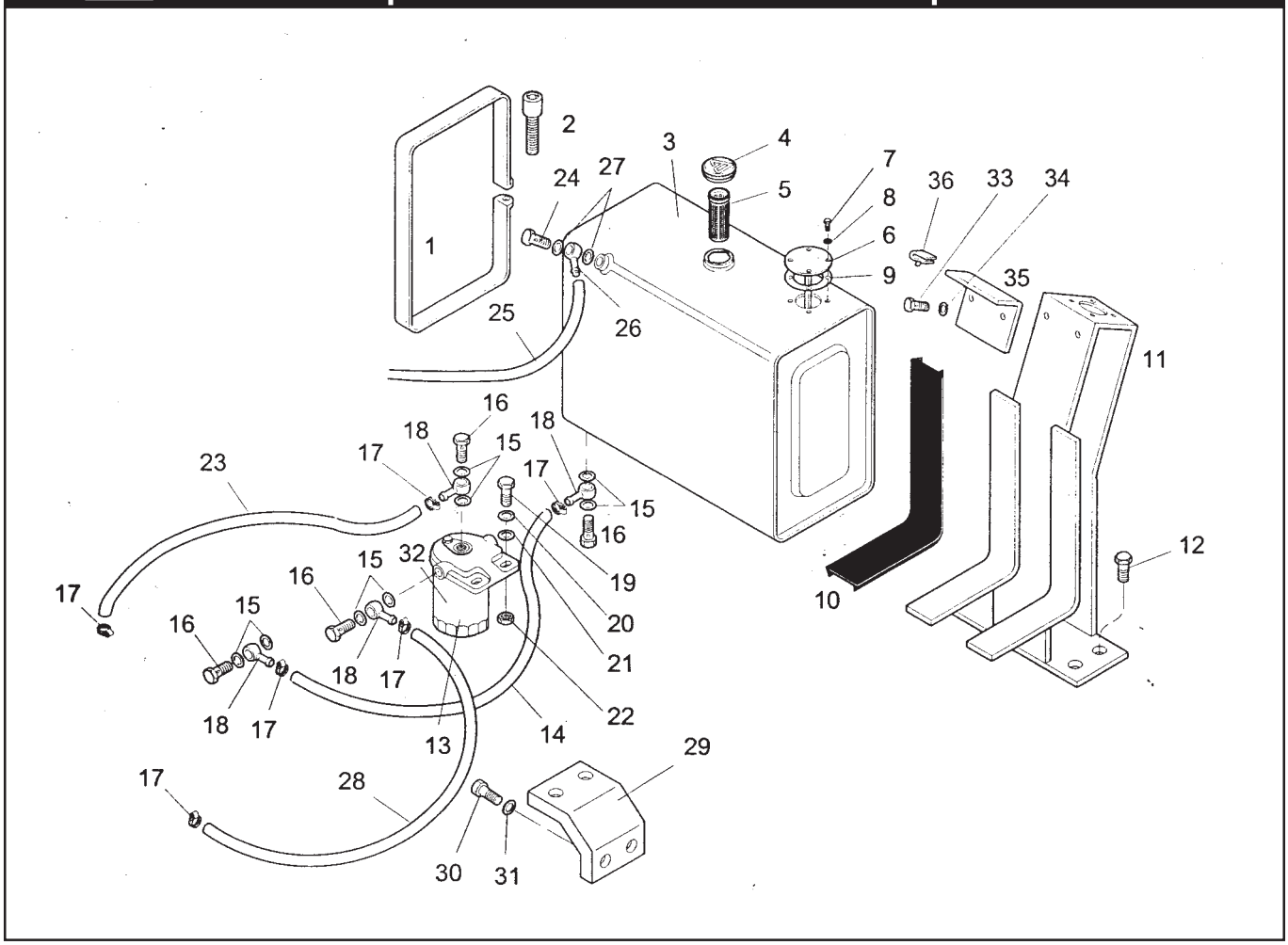

SISTEMA DE ALIMENTAÇÃO -TANQUE DE COMBUSTÍIVEL SISTEMA DE ALIMENTACION - TANQUE DE COMBUSTIBLE FUEL SUPPLY SYSTEM - FUEL TANK										
Item Artículo Item	Código Código Code	Qtd. Ct. Qty.	Denominação / Denominación / Denomination			4230	4240	4230.S	4230.4	4230.4S
1	8008.106.080.00.0	2	Conjunto cinta de fixação	Conjunto cinta de fijación	Fastening strap assy		X			
2	4101.038.015.05.5	2	Parafuso sextavado	Tornillo hexagonal	Hex screw		X			
3	8005.106.505.00.2	1	Cj. tanque de combustível	Conjunto tanque de combustible	Fuel tank assy		X			
4	4017.010.001.00.6	1	Tampa de vedação	Tapa de sellado	Sealing cap		X			
5	7006.011.029.00.6	1	Filtro do tanque de combustível	Filtro del tanque de combustible	Fuel tank filter		X			
6	8005.111.512.00.1	1	Sensor nível de cobustível	Sensor nivel de combustible	Fuel level sensor		X			
7	4101.047.059.05.2	5	Parafuso sextavado	Tornillo hexagonal	Hex screw		X			
8	4103.012.006.01.9	5	Arruela de pressão	Arandela de presión	Thrust washer		X			
9	6001.006.007.00.1	1	Junta de vedação	Junta de sellado	Sealing gasket		X			
10	8008.106.096.00.6	2	Perfil apoio de tanque	Perfil apoyo del tanque	Tank support profile		X			
11	8005.103.505.005	1	Cj. suporte tanque e setor	Conjunto soporte tanque y sector	Tank support assy and sector		X			
12	4101.048.005.05.4	4	Parafuso sextavado	Tornillo hexagonal	Hex screw		X			
13	7006.011.077.00.5	1	Cj. filtro de combustível Bosch (inclui item 32)	Conjunto filtro de combustible Bosch (íncluye artículo 32)	Bosch fuel filter assy (including item 32)		X			
14	8005.106.518.00.5	1	Tubulação de combustível	Tubería de combustible	Fuel lines		X			
15	4014.010.020.00.3	8	Anel de vedação	Anillo de sellado	Sealing ring		X			
16	4101.055.023.04.0	3	Parafuso oco	Tornillo hueco	Hollow bolt		X			
17	7006.011.041.O0.1	3	Abraçadeira	Abrazadera	Clamp		X			
18	7006.011.049.00.4	4	Terminal de tubulação	Terminal de la tubería	Line terminal		X			
19	4101.048.008.05.8	2	Parafuso sextavado	Tornillo hexagonal	Hex screw		X			
20	4103.011.015.01.1	2	Arruela lisa	Arandela lisa	Flat washer		X			
21	4103.012.010.01.1	2	Arruela de pressão	Arandela de presión	Thrust washer		X			
22	4102.011.011.05.3	1	Porca sextavada	Tuerca hexagonal	Hex nut		X			
23	8005.106.516.00.9	1	Mangueira do combustível	Manguera de combustible	Fuel hose		X			

SISTEMA DE ALIMENTAÇÃO -TANQUE DE COMBUSTÍIVEL
SISTEMA DE ALIMENTACION - TANQUE DE COMBUSTIBLE
FUEL SUPPLY SYSTEM - FUEL TANK

Item Artículo Item	Código Código Code	Qtd. Ct. Qty.	Denominação / Denominación / Denomination			4230	4240	4230.S	4230.4	4230.4S
24	7007.008.025.00.7	1	Parafuso oco	Tornillo huerco	Hollow bolt		X			
25	8005.106.507.00.8	1	Tubulação de retomo	Tubería de retomo	Return line		X			
26	8002.111.511.00.7	1	Terminal	Terminal	Terminal		X			
27	401 4.010.009.00.6	2	Anel de vedação	Anillo de sellado	Sealing ring		X			
28	8005.106.517.00.7	1	Tubulação bomba do filtro	Tubería bomba del filtro	Filter pump line		X			
29	8005.106.515.00.1	1	Suporte do filtro de combustível	Soporte del filtro de combustible	Fuel filter support		X			
30	4101.047.086.05.5	2	Parafuso sextavado	Tornillo hexagonal	Hex screw		X			
31	4103.012.009.01.3	2	Arruela de pressão	Arandela de presión	Thrust washer		X			
32	7006.011.098.00.1	1	Elemento filtrante	Elemento filtrante	Filtering element		X			
33	4101.047.088.05.1	2	Parafuso sextavado	Tornillo hexagonal	Hex screw		X			
34	4103.012.009.01.3	2	Arruela de pressão	Arandela de presión	Thrust washer		X			
35	8008.109.511.00.1	1	Suporte do painel	Soporte del Tablero	Panel support		X			
36	5068.005.023.00.9	2	Presilha	Presilla	Clip		X			

NOTA / NOTA / NOTE :

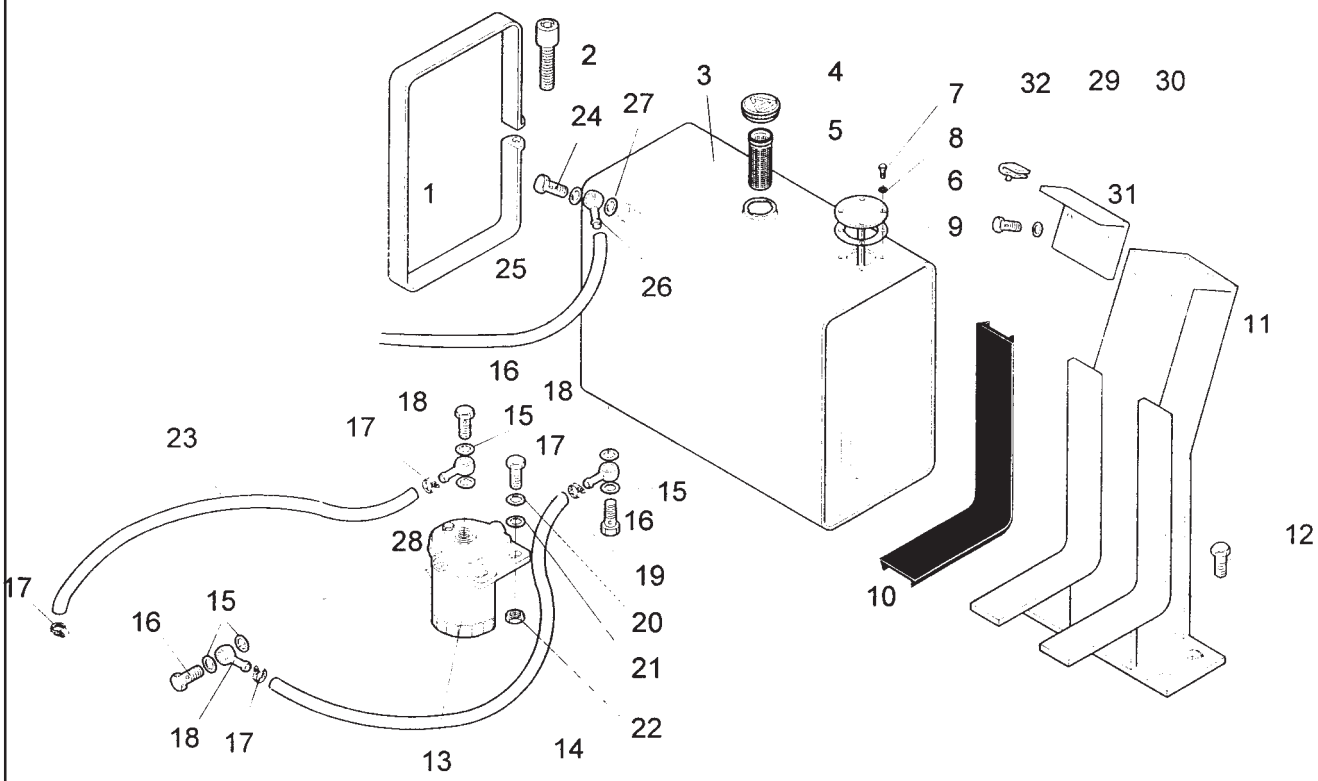

SISTEMA DE ALIMENTAÇÃO - TANQUE DE COMBUSTÍVEL SISTEMA DE ALIMENTACION- TANQUE DE COMBUSTIBLE FUEL SUPPLY SYSTEM - FUEL TANK						4230	4240	4230.S	4230.4	4230.4S
Item Artículo Item	Código Código Code	Qtd. Ct. Qty.	Denominação / Denominación / Denomination							
1	8008.106.080.00.0	2	Conjunto cinta de fixação	Conjunto cinta de fijación	Fastening strap assy				X	X
2	4101.038.015.05.5	2	Parafuso sextavado	Tornillo hexagonal	Hex screw				X	X
3	8005.106.505.00.2	1	Cj. tanque de combustível	Conjunto tanque de combustible	Fuel tank assy				X	X
4	4017.010.001.00.6	1	Tampa de vedação	Tapa de sellado	Sealing cap				X	X
5	7006.011.029.00.6	1	Filtro do tanque de combustível	Filtro de tanque de combustible	Fuel tank filter				X	X
6	8005.111.512.00.1	1	Sensor nível de cobustível	Sensor nivel de combustible	Fuel level sensor				X	X
7	4101.047.059.05.2	5	Parafuso sextavado	Tornillo hexagonal	Hex screw				X	X
8	4103.012.006.01.9	5	Arruela de pressão	Arandela de presión	Thrust washer				X	X
9	6001 .006.007.00.1	1	Junta de vedação	Junta de sellado	Sealing gasket				X	X
10	8008.106.096.00.6	2	Perfil apoio de tanque	Perfil apoyo de tanque	Tank support profile				X	X
11	8005.103.524.00.6	1	Conjunto suporte tanque e setor	Conjunto soporte tanque y sector	Tank support assy and sector				X	X
12	4101.048.005.05.4	4	Parafuso sextavado	Tornillo hexagonal	Hex screw				X	X
13	7006.011.077.00.5	1	Conjunto filtro de combustível Bosch (inclui item 28)	Conjunto filtro de combustible Bosch (incluye artículo 28)	Bosch fuel filter assy (including item 28)				X	X
14	8005.106.517.00.7	1	Tubulação de combustível	Tubería de combustible	Fuel lines				X	X
15	4014.010.020.00.3	8	Anel de vedação	Anillo de sellado	Sealing ring				X	X
16	4101.055.023.04.0	3	Parafuso oco	Tornillo hueco	Hollow bolt				X	X
17	7006.011.041.00.1	3	Abraçadeira	Abrazadera	Clamp				X	X
18	7006.011.049.00.4	4	Terminal de tubulação	Terminal de la tubería	Line terminal				X	X
19	4101.048.008.05.8	2	Parafuso sextavado	Tornillo hexagonal	Hex screw				X	X
20	4103.011.015.01.1	2	Arruela lisa	Arandela lisa	Flat washer				X	X
21	4103.012.010.01.1	2	Arruela de pressão	Arandela de presión	Thrust washer				X	X
22	4102.011.011.05.3	1	Porca sextavada	Tuerca hexagonal	Hex nut				X	X
23	8009.106.041.00.0	1	Mangueira do combustível	Manguera del combustible	Fuel hose				X	X

SISTEMA DE ALIMENTAÇÃO - TANQUE DE COMBUSTÍVEL
SISTEMA DE ALIMENTACION- TANQUE DE COMBUSTIBLE
FUEL SUPPLY SYSTEM - FUEL TANK

Item Artículo Item	Código Código Code	Qtd. Ct. Qty.	Denominação / Denominación / Denomination			4230	4240	4230.S	4230.4	4230.4S
24	4101.055.023.04.0	1	Parafuso oco	Tornillo hueco	Hollow bolt				X	X
25	8005.106.507.00.8	1	Mangueira de combustível	Manguera de combustible	Fuel hose				X	X
26	7006.011.048.00.6	2	Terminal de tubulação	Terminal de la tubería	Line terminal				X	X
27	4014.010.009.00.6	1	Anel de vedação	Anillo de sellado	Sealing ring				X	X
28	7006.011.098.00.1	1	Elemento filtrante	Elemento filtrante	Filtering element				X	X
29	4101.047.088.05.1	2	Parafuso sextavado	Tornillo hexagonal	Hex screw				X	X
30	4103.012 009.01.3	2	Arruela de pressão	Arandela de presión	Thrust washer				X	X
31	8008 109.511.00.1	1	Suporte do painel	Soporte del tablero	Panel support				X	X
32	5068 005 023.00.9	2	Presilha	Presilla	Clip				X	X

NOTA / NOTA / NOTE :

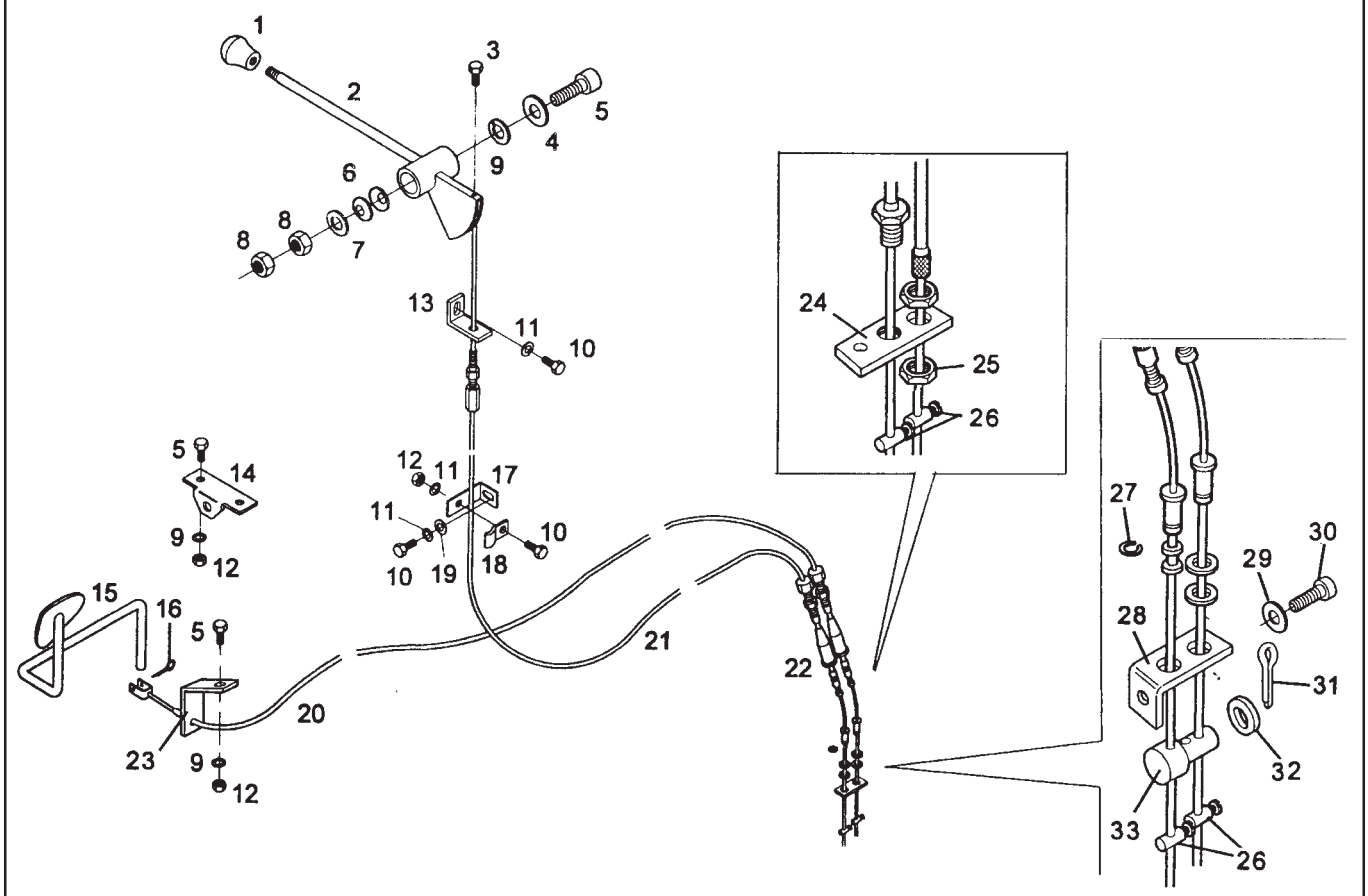

SISTEMA DO ACELERADOR SISTEMA DEL ACELERADOR THROTTLE SYSTEM										
Item Artículo Item	Código Código Code	Qtd. Ct. Qty.	Denominação / Denominación / Denomination			4230	4240	4230.S	4230.4	4230.4S
1	8002.106.510.00.9	1	Manípulo	Manqo	Knob	X	X	X	X	X
2	8005.106.508.00.6	1	Conjunto acelerador manual	Conjunto acelerador manual	Hand throttle assy	X		X	X	X
2	8005.106.520.00.1	1	Conjunto acelerador manual	Conjunto acelerador manual	Hand throttle assy		X			
3	4101.015.017.04.1	1	Parafuso sextavado	Tornillo hexagonal	Hex screw	X	X	X	X	X
4	8002.106.083.00.7	1	Arruela distanciadora	Arandela distanciadora	Spacer washer	X	X	X	X	X
5	4101.015.017.04.1	1	Parafuso sextavado	Tornillo hexagonal	Hex screw	X	X	X	X	X
6	7106.015.022.00.5	2	Mola prato	Resorte plato	Plate spring	X	X	X	X	X
7	4103.011.015.01.1	1	Arruela lisa	Arandela lisa	Flat washer	X	X	X	X	X
8	4102.023.006.05.9	2	Porca freno	Tuerca freno	Brake nut	X	X	X	X	X
9	4103.012.007.01.7	1	Arruelade pressão	Arandela de presión	Thrust washer	X	X	X	X	X
10	4101.047.066.05.7	1	Parafuso sextavado	Tornillo hexagonal	Hex screw	X	X	X	X	X
11	4103.012.007.01.7	3	Arruelade pressão	Arandela de presión	Thrust washer	X	X	X	X	X
12	4102.011.005.05.5	6	Porca sextavada	Tuerca hexagonal	Hex nut	X	X	X	X	X
13	8002.106.044.00.9	1	Batente do acelerador	Tope del acelerador	Throttle stop	X	X	X	X	X
14	8002.106.041.00.5	1	Suporte - haste acelerador	Soporte - vástago acelerador	Support - throttle rod	X	X	X	X	X
15	8008.106.089.00.1	1	Conjunto pedal do acelerador	Conjunto pedal del acelerador	Throttle pedal assy	X	X	X		
15	8008.106.511.00.4	1	Conjunto pedal do acelerador	Conjunto pedal del acelerador	Throttle pedal assy				X	X
16	4009.010.006.00.2	3	Contrapino	Contraperno	Cotter pin	X	X	X	X	X
17	8008.106.097.00.4	1	Fixador do cabo	Fijador del cable	Cable fastener	X	X	X	X	X
18	6005.015.024.00.6	1	Fixador do cabo	Fijador del cable	Cable fastener	X	X	X	X	X
19	4103.011.011.01.0	1	Arruela lisa	Arandela lisa	Flat washer	X	X	X	X	X
20	8008.106.507.00.2	1	Conjunto cabo do acelerador	Conjunto cable del acelerador	Throttle cable assy	X		X		
20	8005.106.510.00.2	1	Conjunto cabo do acelerador	Conjunto cable del acelerador	Throttle cable assy		X			
20	8008.106.509.00.8	1	Conjunto cabo do acelerador	Conjunto cable del acelerador	Throttle cable assy				X	X

SISTEMA DO ACELERADOR
SISTEMA DEL ACELERADOR
THROTTLE SYSTEM

45

Item Artículo Item	Código Código Code	Qtd. Ct. Qty.	Denominação / Denominación / Denomination			4230	4240	4230.S	4230.4	4230.4S
21	7106.015.009.00.2	1	Conjunto cabo do acelerador	Conjunto cable del acelerador	Throttle cable assy	X		X		
21	8005.106.509.00.4	1	Conjunto cabo do acelerador	Conjunto cable del acelerador	Throttle cable assy		X			
21	8008.106.508.00.0	1	Conjunto cabo do acelerador	Conjunto cable del acelerador	Throttle cable assy				X	X
22	8008.106.086.00.7	1	Curva - cabo do acelerador	Curva - cable del acelerador	Curve - throttle cable	X		X		
23	8008.106.087.00.5	1	Suporte do cabo do acelerador	Soporte del cable del acelerador	Throttle cable support	X		X		
23	8005.106.514.00.4	1	Suporte do cabo do acelerador	Soporte del cable del acelerador	Throttle cable support		X			
23	8008.106.515.005	1	Suporte do cabo do acelerador	Soporte del cable del acelerador	Throttle cable support				X	X
24	8005.115.530.00.9	1	Prolongador	Prolongador	Extender		X			
25	4102.013.006.04.4	1	Porca sextavada baixa	Tuerca hexagonal baja	Low hex nut		X			
26	8005.115.531.00.7	2	Regulador do cabo do acelerador	Regulador del cable del acelerador	Throttle cable regulator	X		X		
27	4008.010.003.00.1	1	Anel elástico	Anillo elástico	Circlip	X		X		
28	8008.106.088.00.3	1	Suporte do cabo do acelerador	Soporte del cable del acelerador	Throttle cable support	X		X		
28	8008.106.514.008	1	Suporte do cabo do acelerador	Soporte del cable del acelerador	Throttle cable support				X	X
29	4103.012.008.01.3	1	Arruela lisa	Arandela lisa	Flat washer	X		X		
30	4101.047.086.01.4	1	Parafuso sextavado	Tomillo hexagonal	Hex screw	X		X		
31	4009.010.008.00.8	1	Contrapino	Contraperno	Cotter pin	X		X		
32	4103.011.013.01.6	1	Arruela lisa	Arandela lisa	Flat washer	X		X		
33	8008.106.095.00.8	1	Pino	Pemo	Pin	X		X		

NOTA / NOTA / NOTE :

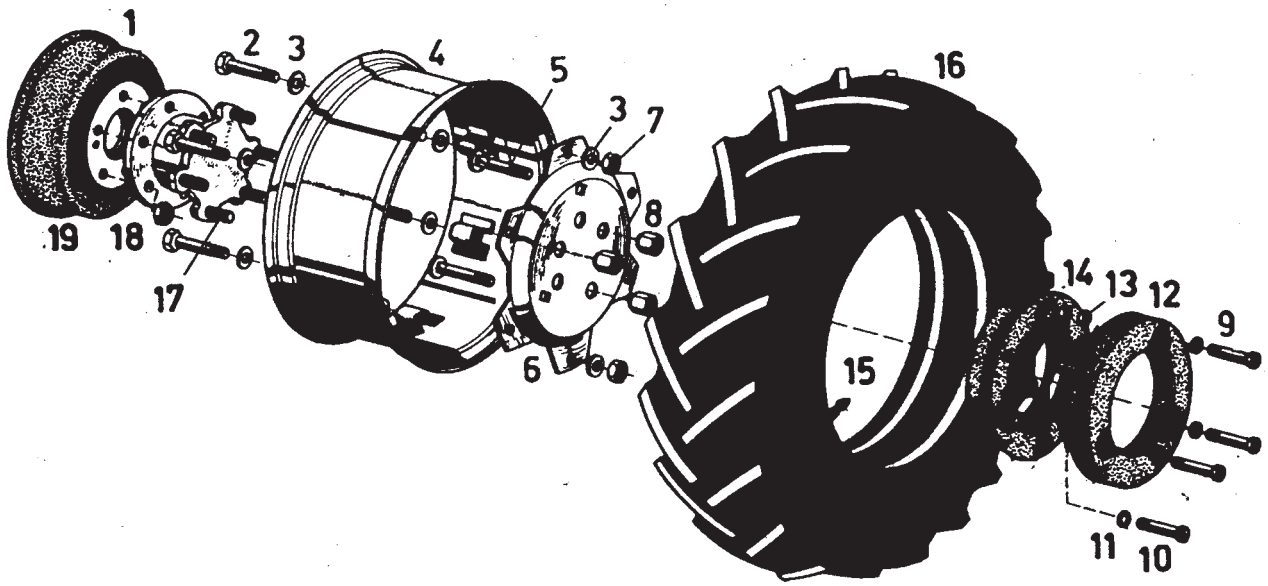

SISTEMA DO RODADO TRASEIRO SISTEMA DEL RODADO TRASERO REAR WHEEL SYSTEM										
Item Artículo Item	Código Código Code	Qtd. Ct. Qty.	Denominação / Denominación / Denomination			4230	4240	4230.S	4230.4	4230.4S
1	8005.105.052.00.6	2	Tambor do freio	Tambor del freno	Brake drum	X	X	X	X	X
2	4101.067.085.04.5	12	Parafuso sextavado	Tornillo hexagonal	Hex screw	X	X	X	X	X
3	4103.011.020.01.1	24	Arruela lisa	Arandela lisa	Flat washer	X	X	X	X	X
4	8008.110.004.00.4	2	Aro da roda traseira	Llanta de la rueda trasera	Rear wheel rim	X		X	X	X
4	8005.110.018.01.8	2	Aro da roda traseira	Llanta de la rueda trasera	Rear wheel rim		X			
5	4101.110.019.00.8	2	Parafuso	Tornillo	Bolt	X	X	X	X	X
6	8005.110.019.00.8	2	Miolo do aro	Pletina central de la llanta	Rim middle	X	X	X	X	X
7	4102.011.021.05.2	12	Porca sextavada	Tuerca hexagonal	Hex nut	X	X	X	X	X
8	8002.110.012.00.0	12	Porca de fixação da roda	Tuerca de fijación de la rueda	Wheel fastening nut	X	X	X	X	X
9	4101.045.085.05.9	6	Parafuso sextavado	Tornillo hexagonal	Hex screw	X	X	X	X	X
10	4101.045.081.01.7	6	Parafuso sextavado	Tornillo hexagonal	Hex screw	X	X	X	X	X
11	4103.012.011.01.9	6	Arruela de pressão	Arandela de presión	Thrust washer	X	X	X	X	X
12	8008.110.014.00.3	2	Contrapeso reto	Contrapeso recto	Straight counterweight	X	X	X	X	X
13	4102.011.014.05.7	12	Porca sextavada	Tuerca hexagonal	Hex nut	X	X	X	X	X
14	8002.110.013.00.8	2	Contrapeso cônico	Contrapeso cónico	Tapered counterweight	X	X	X	X	X
15	8007.110.021.00.0	2	Câmera de ar 9.50-24R1	Cámara de aire 9.50-24R1	Tube 9.50-24R1	X		X	X	X
15	8005.110.011.00.5	2	Câmara de ar 11.00-24	Cámara de aire 11.00-24	Tube 11.00-24		X			
16	8007.110.020.00.2	2	Pneu 9.50-24R1	Neumático 9.50-24R1	Tire - 9.50 - 24R1	X		X	X	X
16	8005.110.010.00.7	2	Pneu 12.4-24R1	Neumático 12.4-24R1	Tire 12.4 - 24R1		X			
17	8002.110.005.00.4	12	Parafuso prisioneiro	Tornillo prisionero	Stud	X	X	X	X	X
18	8002.110.008.00.8	12	Porca de fixação do variador fixo	Tuerca de fijación del variador fijo	Fixed converter fastening nut		X			
19	8005.110.103.00.0	2	Conjunto variador de bitola	Conjunto variador de la distancia	Gauge converter assy		X			

SISTEMA DO RODADO TRASEIRO SISTEMA DEL RODADO TRASERO REAR WHEEL SYSTEM						46				
Item Artículo Item	Código Código Code	Qtd. Ct. Qty.	Denominação / Denominación / Denomination			4230	4240	4230.S	4230.4	4230.4S

NOTA / NOTA / NOTE :

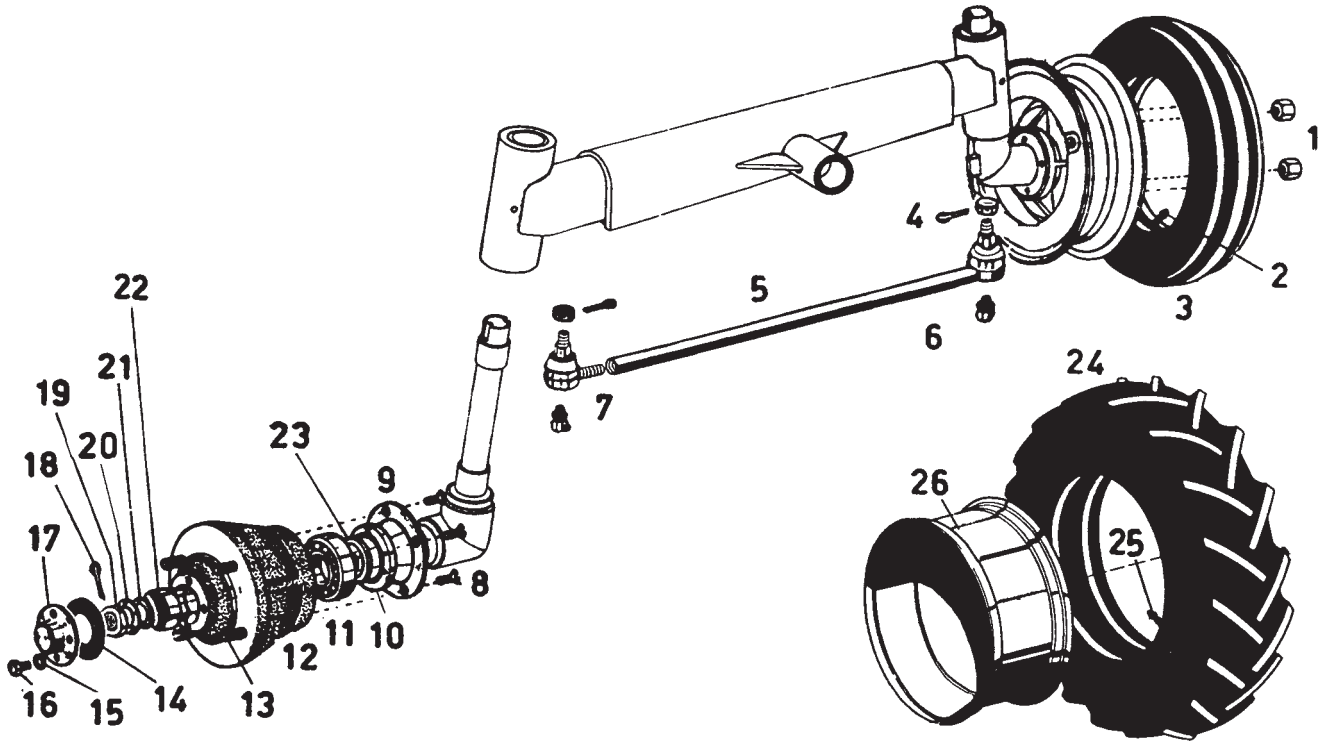

SISTEMA DO CUBO DIANTEIRO BARRA DE DIREÇÃO SISTEMA DEL CUBO DELANTERO - BARRA DE TIRO FRONT STEERING TIE ROD HUB SYSTEM										
Item Artículo Item	Código Código Code	Qtd. Ct. Qty.	Denominação / Denominación / Denomination			4230	4240	4230.S	4230.4	4230.4S
1	4102.017.010.04.2	8	Porca sextavada	Tuerca hexagonal	Hex nut	X		X		
2	8002.110.018.O0.7	2	Câmara de ar dianteira	Cámara de aire delantera	Front tube	X		X		
3	8005.110.017.00.2	2	Pneu	Neumático	Tire	X		X		
4	4009.010.008.00.8	2	Contrapinio	Contraperno	Cotter pin	X		X		
5	8008.107.047.00.2	1	Conjunto barra de direção	Conjunto barra de tiro	Steering tie rod assy	X		X		
6	8005.103.102.00.1	1	Conjunto terminal de direção (rosca direita)	Conjunt terminal de dírección (rosca derecha)	Steering terminal assy (right-hand thread)	X		X		
7	8005.103.101.00.3	1	Conjunto terminal de direção (rosca esquerda)	Conj. terminal de dirección (rosca izquierda)	Steering terminal assy (left-hand thread)	X		X		
8	4101.053.094.01.9	8	Parafuso escareado	Tomillo escariado	Bored bolt	X		X		
9	8002.103.026.00.9	2	Flange de cubo de rodas dianteiras	Pletina de cubo de ruedas delantera	Front wheel hub flange	X		X		
10	4002.014.047.00.7	2	Retentor	Retén	Retainer	X		X		
11	4001.032.056.00.8	2	Rolamento	Rodamiento	Bearing	X		X		
12	8002.103.105.00.1	2	Conjunto do cubo de rodas dianteiras	Conjunto de cubos de ruedas delanteras	Front wheel hub assy	X		X		
13	8002.103.050.00.9	8	Parafuso prisioneiro cubo da roda dianteira	Tornillo prisionero cubo de la rueda delantera	Front wheel hub stud	X		X		
14	8002.103.095.00.4	2	Junta de vedação cubo de roda dianteira	Junta de sellado cubo de la rueda delantera	Front wheel hub sealing gasket	X		X		
15	4103.011.011.01.0	8	Arruela lisa	Arandela lisa	Flat washer	X		X		
16	4101.047.066.05.7	8	Parafuso sextavado	Tornillo hexagonal	Hex screw	X		X		
17	8002.103.096.00.2	2	Tampa do cubo da roda dianteira	Tapa del cubo de la rueda derecha	Front wheel hub cover	X		X		
18	4009.010.018.00.7	2	Contrapino	Contraperno	Cotter pin	X		X		
19	4102.019.019.00.9	2	Porca castelo	Tuerca castillo	Castle nut	X		X		
20	8002.104.142.00.3	2	Arruela de compensação - 0,1	Arandela de compensación - 0,1	Compensating washer -0.1	X		X		

SISTEMA DO CUBO DIANTEIRO BARRA DE DIREÇÃO
SISTEMA DEL CUBO DELANTERO - BARRA DE TIRO
FRONT STEERING TIE ROD HUB SYSTEM

Item Artículo Item	Código Código Code	Qtd. Ct. Qty.	Denominação / Denominación / Denomination			4230	4240	4230.S	4230.4	4230.4S
20	8002.104.142.01.1	2	Arruela de compensação - 0.3	Arandela de compensación - 0,3	Compensating washer - 0.3	X		X		
20	8002.104.142.02.9	2	Arwela de compensação - 0.5	Arandela de compensación - 0,5	Compensating washer - 0.5	X		X		
21	4103.011.025.00.2	2	Arruela lisa	Arandela lisa	Flat washer	X		X		
21	4001.032.054.00.3	2	Rolamento	Rodamiento	Bearing	X		X		
23	8005.103.111.00.2	1	Anel de encosto	Aro de apoyo	Thrust ring	X		X		
24	8008.110.507.00.6	2	Pneu	Neumático	Tire				X	X
25	8008.110.508.00.4	2	Câmara de ar	Cámara de aire delantera	Tube					
26	8008.110.505.00.0	2	Roda 5.5J x 15	Rueda 5.5J x 15	Wheel 5.5J xis				X	X

NOTA / NOTA / NOTE :

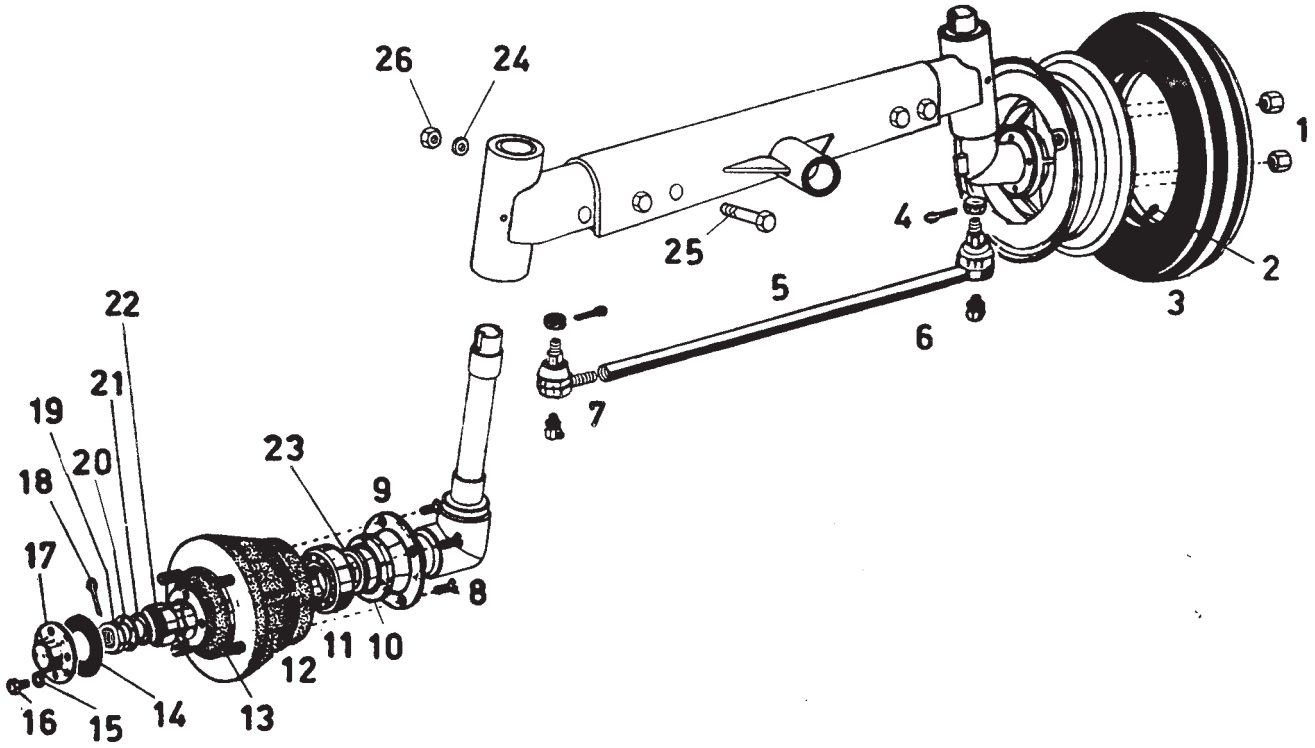

SISTEMA DO CUBO DiANTEIRO - BARRA DE DIREÇÃO SISTEMA DEL CUBO DELANTERO - BARRA DE TIRO FRONT STEERING TIE ROD HUB SYSTEM						4230	4240	4230.S	4230.4	4230.4S
Item Artículo Item	Código Código Code	Qtd. Ct. Qty.	Denominação / Denominación / Denomination							
1	4102.017.010.04.2	8	Porca sextavada	Tuerca hexagonal	Hex nut		X			
2	8005.110.005.00.7	2	Câmara de ar dianteira	Cámara de aire delantera	Front tube		X			
3	8005.110.064.00.4	2	Pneu	Neumático	Tire		X			
4	4009.010.008.00.8	2	Contrapino	Contraperno	Cotter pin		X			
5	8005.103.053.00.6	1	Conjunto barra de direção	Conj barra de tiro	Steering tie rod assy		X			
6	8005.103.102.00.1	1	Conjunto terminal de direção (rosca direita)	Conj. terminal de dirección (rosca derecha)	Steering terminal assy (right-hand thread)		X			
7	8005.103.101.00.3	1	Conjunto terminal de direção (rosca esquerda)	Conj. terminal de dirección (rosca izquierda)	Steering terminal assy (left-hand thread)		X			
8	4101.053.094.01.9	8	Parafuso escareado	Tornillo escariado	Bored bolt		X			
9	8002.103.026.00.9	2	Flange de cubo de rodas	Pletina de cubo de ruedas	Front wheel hub flange		X			
			dianteiras	delanteras						
10	4002.014.047.00.7	2	Retentor	Retén	Retainer		X			
11	4001.032.056.00.8	2	Rolamento	Rodamiento	Bearing		X			
12	8002.103.105.00.1	2	Conjunto do cubo de rodas dianteiras	Conjunto de cubo de ruedas delanteras	Front wheel hub assy		X			
13	8002.103.050.00.9	8	Parafuso prisioneiro cubo da roda dianteira	Tornillo prisionero cubo rueda delantera	Front wheel hub stud		X			
14	8002.103.095.00.4	2	Junta de vedação cubo da roda dianteira	Junta de sellado rueda delantera	Front wheel hub sealing gasket		X			
15	4103.011.011.01.0	8	Arruela lisa	Arandela lisa	Flat washer		X			
16	4101.047.066.05.7	8	Parafuso sextavado	Tornillo hexagonal	Hex screw		X			
17	8002.103.096.00.2	2	Tampa do cubo da roda dianteira	Tapa del cubo de la rueda delantera	Front wheel hub cover		X			
18	4009.010.018.00.7	2	Contrapino	Contraperno	Cotter pin		X			
19	4102.019.019.00.9	2	Porca castelo	Tuerca castillo	Castle nut		X			
20	8002.104.142.00.3	2	Arruela de compensação - 0,1	Arandela de compensación - 0,1	Compensating washer -0.1		X			
20	8002.104.142.01.1	2	Arruela de compensação - 0,3	Arandela de compensación - 0,3	Compensating washer - 0.3		X			

SISTEMA DO CUBO DiANTEIRO - BARRA DE DIREÇÃO
SISTEMA DEL CUBO DELANTERO - BARRA DE TIRO
FRONT HUB SYSTEM

Item Artículo Item	Código Código Code	Qtd. Ct. Qty.	Denominação / Denominación / Denomination			4230	4240	4230.S	4230.4	4230.4S
20	8002.104.142.02.9	2	Arruela de compensação - 0,5	Arandela de compensación -0,5	Compensating washer -0.5		X			
21	4103.011.025.00.2	2	Arruela lisa	Arandela lisa	Flat washer		X			
22	4001.032.054.00.3	2	Rolamento	Rodamiento	Bearing		X			
23	8005.103.111.00.2	1	Anel de encosto	Anillo de apoyo	Thrust ring		X			
24	4103.012.055.01.6	4	Arruela sextavada	Arandela hexagonal	Hex nut		X			
25	4101.046.034.05.0	4	Parafuso sextavado	Tornillo hexagonal	Hex screw		X			
26	4102.011.020.06.2	4	Porca sextavada	Tuerca hexagonal	Hex nut		X			

NOTA / NOTA / NOTE :

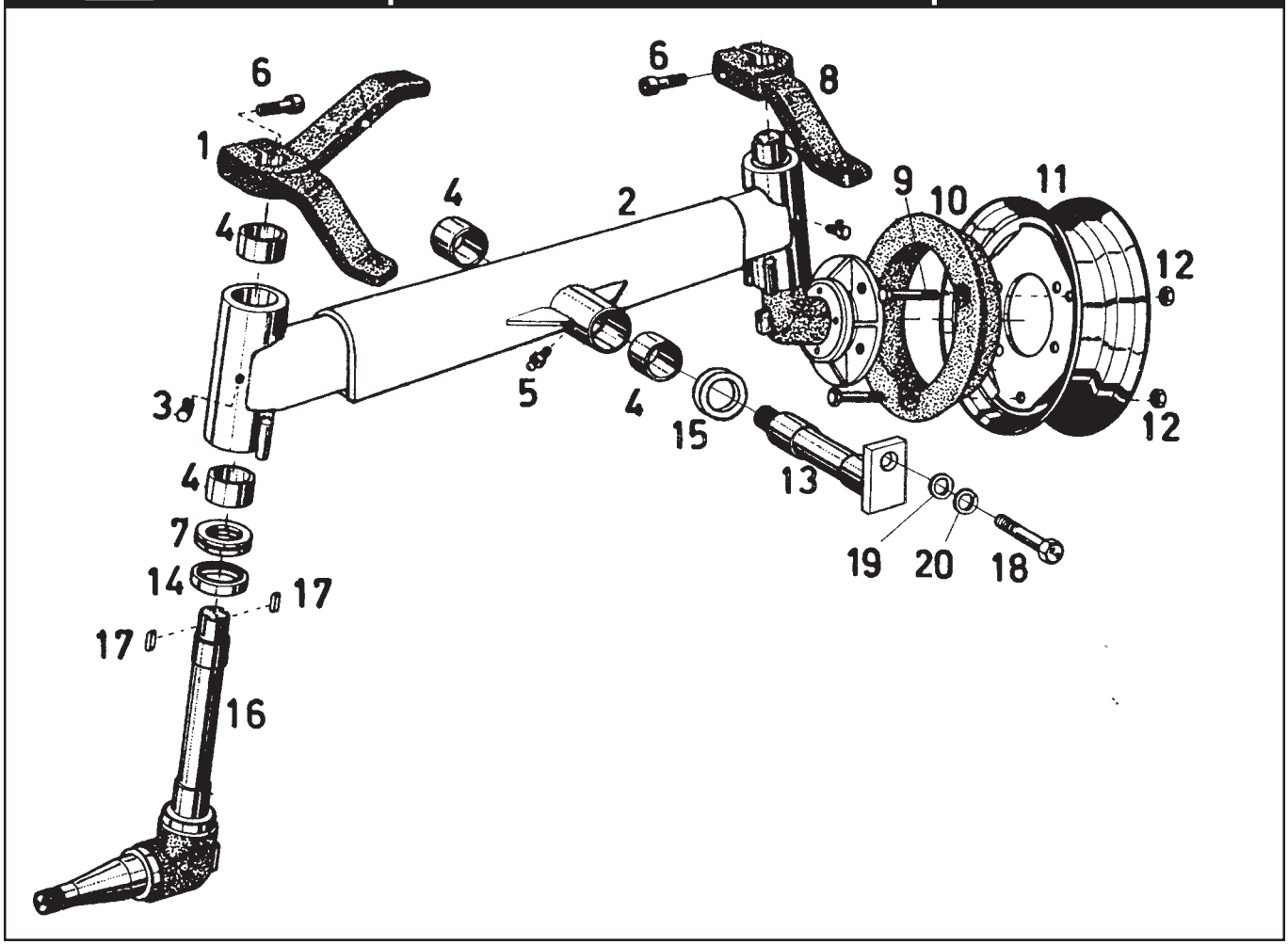

SISTEMA DO EIXO DIANTEIRO SISTEMA DEL EJE DELANTERO FRONT AXLE SYSTEM										
Item Artículo Item	Código Código Code	Qtd. Ct. Qty.	Denominação / Denominación / Denomination			4230	4240	4230.S	4230.4	4230.4S
1	8008.103.025.00.8	1	Cj. do braço superior duplo	Conjunto del brazo superior doble	Double upper arm assy	X		X		
2	8008.103.030.00.8	1	Cj. eixo dianteiro completo (inclui item 4)	Conj. eje delantero completo (incluye artículo 4)	Whole front axle assy (including item 4)	X		X		
3	4003.010.026.00.3	2	Graxeira	Grasero	Grease fitting	X		X		
4	8002.103.097.00.0	4	Bucha do mancal lateral e central-eixo diant.	Casquillo del cojinete lateral y central dei eje delantero	Front axle - side and center bearing cup bushing	X		X		
5	4003.010.008.00.1	3	Graxeira	Grasero	Grease fitting	X		X		
6	4101.038.009.01.7	2	Parafuso Allen	Tornillo allen	Allen bolt	X		X		
7	4001.027.058.00.1	2	Rolamento da ponta de eixo dianteiro	Rodamiento de la punta del eje delantero	Front axle end bearing	X		X		
8	8008.103.026.00.6	1	Braço de acionam. da ponta de eixo diant.	Brazo de accionamiento de la punta del eje delantero	Front axle end drive arm	X		X		
9	4101.045.085.05.9	6	Parafuso sextavado	Tornillo hexagonal	Hex screw	X		X		
10	8005.110.013.00.1	2	Contrapeso cônico - opcional	Contrapeso cónico - opcional	Tapered counterweight - optional	X		X		
11	8002.110.015.00.3	2	Aro dianteiro	Llanta delantera	Front rim	X		X		
12	4102.017.010.04.2	18	Porca sextavada	Tuerca hexagonal	Hex nut	X		X		
13	8008.103.035.00.7	1	Pivô do eixo dianteiro	Pivote del eje delantero	Front axle pivot	X		X		
14	8005.103.110.00.4	2	Anel de vedação	Anillo de sellado	Sealing ring	X		X		
15	8008.103.056.00.3	1	Arruela de compensação	Arandela de compensación	Compensating washer	X		X		
16	8005.103.115.00.3	2	Cj. da ponta de eixo dianteiro	Conjunto de la punta del eje delantero	Front axle end assy	X		X		
17	4005.010.020.00.1	4	Chaveta	Chaveta	Woodruff key	X		X		
18	4101.048.005.05.4	1	Parafuso sextavado	Tornillo hexagonal	Hex screw	X		X		
19	4103.011.015.01.1	1	Arruela lisa	Arandela lisa	Flat washer	X		X		
20	4103.012.010.01.1	1	Arruela de pressão	Arandela de presión	Thrust washer	X		X		

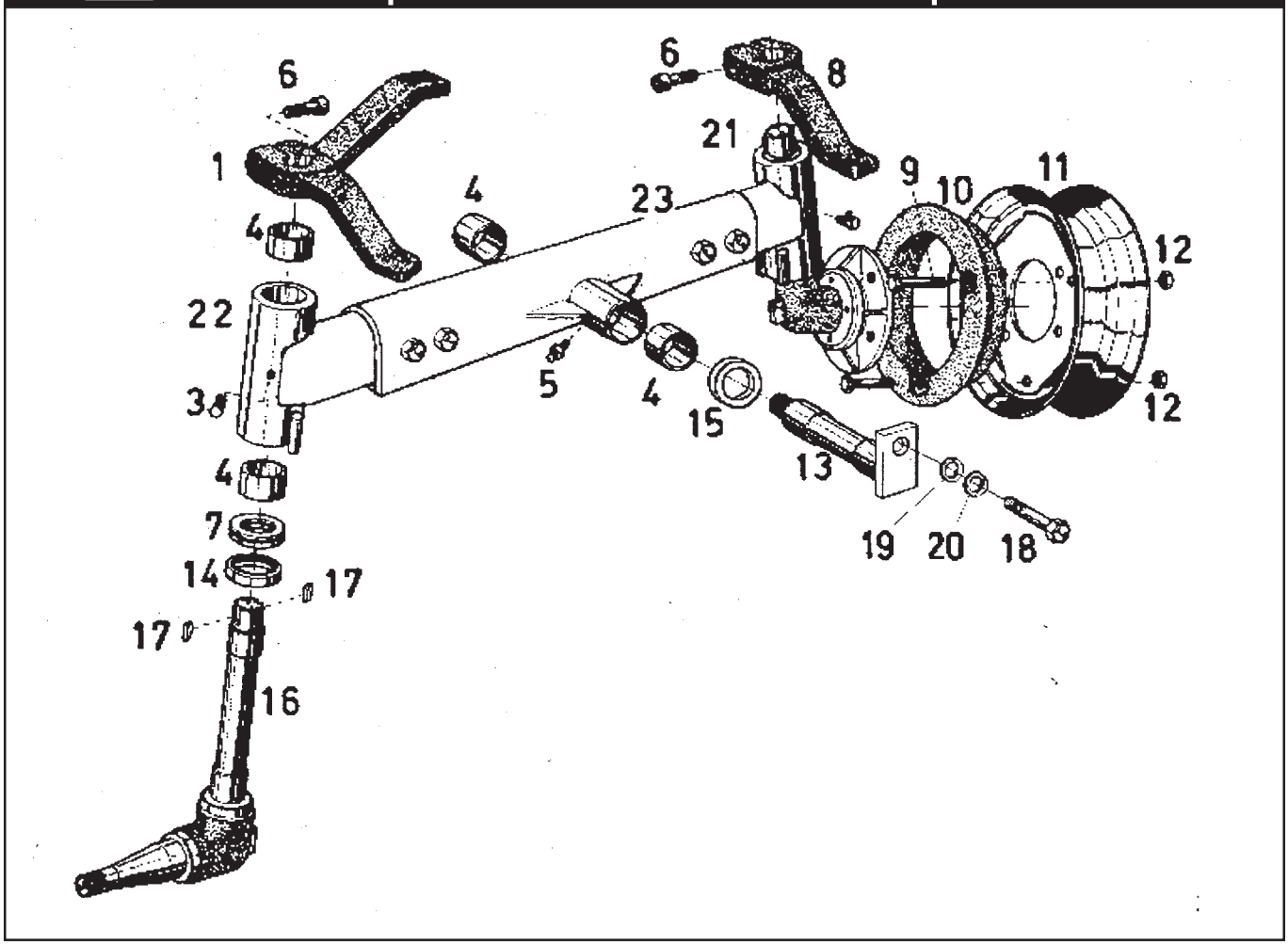

Item Artículo Item	Código Código Code	Qtd. Ct. Qty.	Denominação / Denominación / Denomination			4230	4240	4230.S	4230.4	4230.4S
			SISTEMA DO EIXO DIANTEIRO SISTEMA DEL EJED ELANTERO FRONT AXLE SYSTEM							
1	8008.103.025.00.8	1	Cj. do braço superior duplo	Conjunto del brazo superior doble	Double upper arm assy		X			
3	4003.010.026.00.3	2	Graxeira	Grasero	Grease fitting		X			
4	8002.103.097.00.0	4	Bucha do mancal lateral e central-eixo dianteiro	Casquillo del cojinete lateral y central del eje delantero	Front axle - side and center bearing cup bushing		X			
5	4003.010.008.00.1	3	Graxeira	Grasero	Grease fitting		X			
6	4101.038.009.01.7	2	Parafuso Allen	Tomillo allen	Allen bolt		X			
7	4001.027.058.00.1	2	Rolamento da ponta de eixo dianteiro	Rodamiento de la punta del ele delantero	Front axle end bearing		X			
8	8008.103.026.00.6	1	Braço de acionamento da ponta de eixo dianteiro	Brazo accionamiento de la punta del eje deiant.	Front axle end drive arm		X			
9	4101.045.085.05.9	6	Parafuso sextavado	Tornillo hexagonal	Hex screw		X			
10	8008.110.013.005	2	Contrapeso cônico - Opcional	Contrapeso cônico - opcional	Tapered counterweight - optional		X			
11	8005.110.015.00.6	2	Aro dianteiro	Llanta delantera	Front rim		X			
12	4102.017.010.04.2	8	Porca sextavada	Tuerca hexagonal	Hex nut		X			
13	8008.103.035.00.7	1	Pivô do eixo dianteiro	Pivote del eje delantero	Front axle pivot		X			
14	8005.103.110.00.4	2	Anel de vedação	Anillo de sellado	Sealing ring		X			
15	8008.103.056.00.3	1	Arruela de compensação	Arandela de compensación	Compensating washer		X			
16	8005.103.115.00.3	2	Conjunto da ponta de eixo dianteiro	Conjunto de la punta dei eje delantero	Front axle end assy		X			
17	4005.010.020.00.1	4	Chaveta	Chaveta	Woodruff key		X			
18	4101.048.005.05.4	1	Parafuso sextavado	Tornillo hexagonal	Hex screw		X			
19	4103.011.015.01.1	1	Arruela lisa	Arandela lisa	Flat washer		X			
20	4103.012.010.01.1	1	Arruela de pressão	Arandela de presión	Thrust washer		X			
21	8008.103.072.00.0	1	Conjunto eixo dianteiro regulavel lado direito	Conj. eje delantero regulable lado derecho	Right-hand adjusting front axle assy		X			
22	8008.103.073.00.8	1	Conjunto eixo dianteiro regulavel lado esquerdo	Conjunto eje delantero regulable lado izquierdo	Left-hand adjusting front axle assy		X			
23	8005.103.510.00.5	1	Conjunto longarina eixo dianteiro central regulável	Conjunto larguero eje delantero central regulable	Adjusting central front axle longeron assy		X			

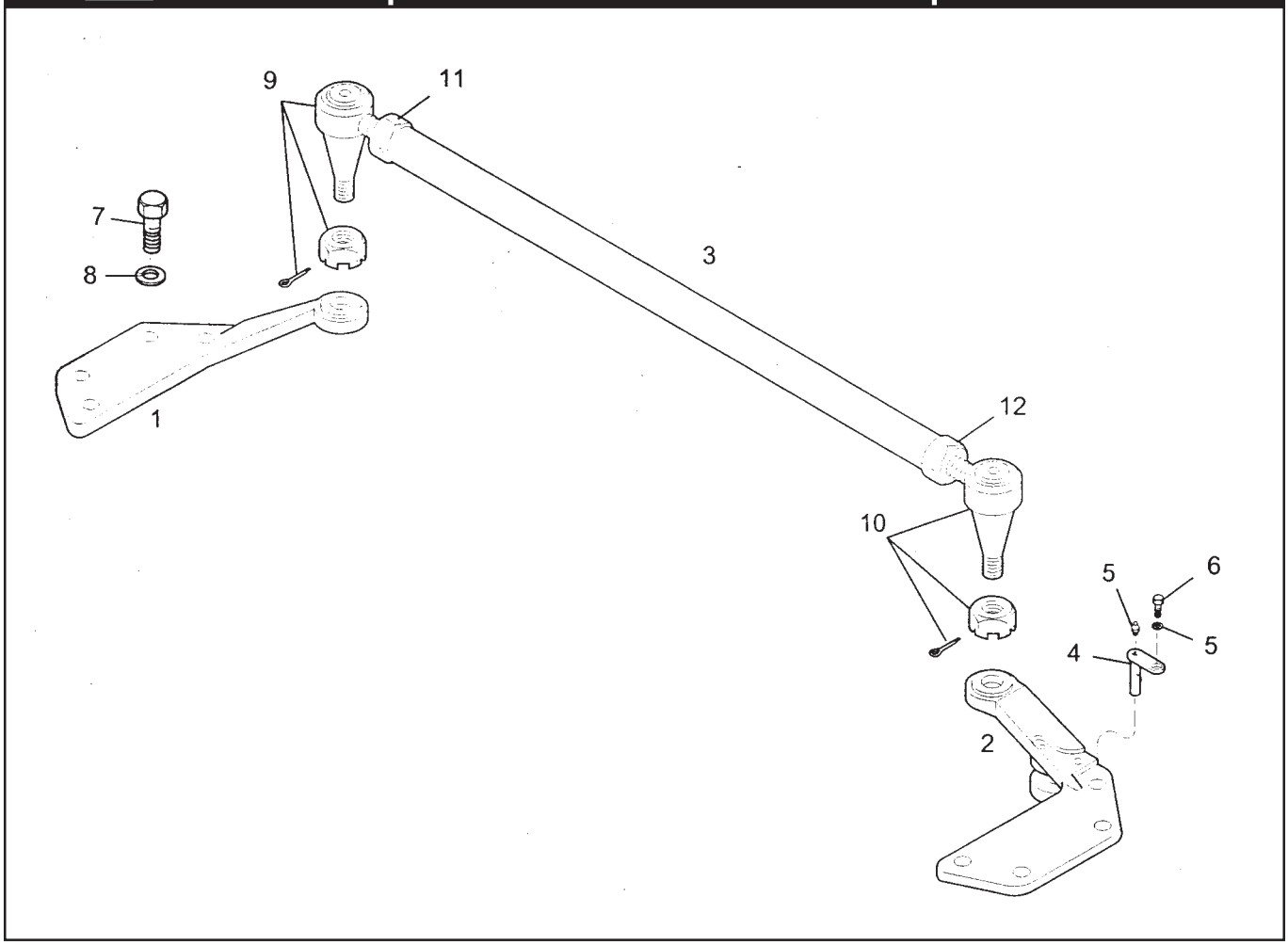

SISTEMA DO EIXO DE TRAÇÃO DIANTEIRA - BARRA DE DIREÇÃO SISTEMA DEL EJE DEL TRACCION DELANTERA - BARRA DE TIRO 4WD FRONT AXLE SYSTEM - STEERING TIE ROD										
Item Artículo Item	Código Código Code	Qtd. Ct. Qty.	Denominação / Denominación / Denomination			4230	4240	4230.S	4230.4	4230.4S
1	8008.103.518.00.2	1	Braço da direção direito	Brazo de dirección derecho	Right-hand steering arm				X	X
2	8008.103.519.00.0	2	Braço da direção esquerdo	Brazo de dirección izquierdo	Left-hand steering arm				X	X
3	8008.103.542.00.2	3	Conjunto barra de direção transversal (inclui os itens: 9,10,11 e 12)	Conjunto barra de tiro transversal (incluye artículos: 9, 10, 11 y 12)	Cross tie rod assy (including items 9, 10, 11, and 12)				X	X
4	8008.103.525.00.7	4	Conjunto pino	Conjunto pemo	Pin assy				X	X
5	4003.010.024.00.8	5	Graxeira	Grasero	Grease fitting				X	X
6	4101.052.065.05.1	6	Parafuso sextavado	Tornillo hexagonal	Hex screw				X	X
7	4101.048.024.05.5	7	Parafuso sextavado	Tornillo hexagonal	Hex screw				X	X
8	4103.012.011.01.9	8	Arruela de pressão	Arandela de presión	Thrust washer				X	X
9	8008.103.608.00.1	1	Conjunto terminal direito	Conjunto terminal derecho	Right-hand terminal assy				X	X
10	8008.103.607.00.3	1	Conjunto terminal esquerdo	Conjunto terminal izquierdo	Left-hand terminal assy				X	X
11	8008.103.610.00.7	1	Porca direita	Tueca derecha	Right-hand nut				X	X
12	8008.103.609.00.9	1	Porca esqureda	Tuerca izquierda	Left-hand nut				X	X

SISTEMA DO EIXO DE TRAÇÃO DIANTEIRA - BARRA DE DIREÇÃO
SISTEMA DEL EJE DEL TRACCION DELANTERA - BARRA DE TIRO
4WD FRONT AXLE SYSTEM - STEERING TIE ROD

51

Item Artículo Item	Código Código Code	Qtd. Ct. Qty.	Denominação / Denominación / Denomination			4230	4240	4230.S	4230.4	4230.4S

NOTA / NOTA / NOTE :

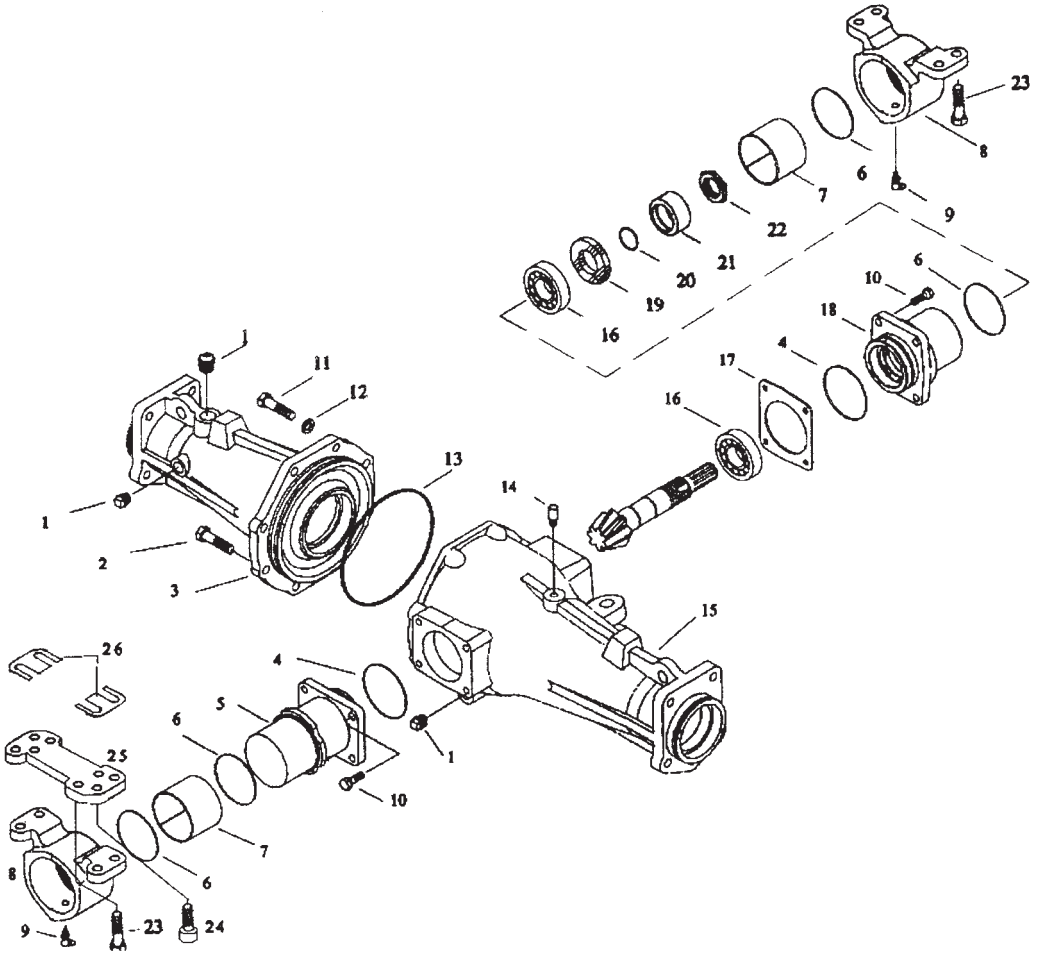

SISTEMA DO EIXO DE TRAÇÃO DIANTEIRA - CARCAÇAS E MANGAIS SISTEMA DEL EJE DEL TRACCION DELANTERA - CUERPOS Y CONJINETES 4WD FRONT AXLE SYSTEM - HOUSINGS AND BEARING CUPS										
Item Artículo Item	Código Código Code	Qtd. Ct. Qty.	Denominação / Denominación / Denomination			4230	4240	4230.S	4230.4	4230.4S
1	8008.103.598.00.4	3	Bujão	Tapón	Plug				X	X
2	4101.048.026.05.0	7	Parafuso sextavado	Tornillo hexagonal	Hex screw				X	X
3	8008.103.544.00.8	1	Carcaça direita	Cuerpo derecho	Right-hand housing				X	X
4	8008.103.558.00.8	2	Anel O-ring	Anillo O	O-ring				X	X
5	8008.103.551.00.3	1	Flange dianteira	Pletina delantera	Front flange				X	X
6	8008.103.553.00.9	4	Anel O-ring	Anillo O	O-ring				X	X
7	8008.103.554.00.7	2	Bucha do mancal	Casquillo del cojinete	Bearing cup bushing				X	X
8	8008.103.546.00.3	2	Mancal do eixo traseiro	Casquillo del eje trasero	Rear axle bearing cup				X	X
9	4003.010.023.00.0	2	Graxeira	Engrasador	Grease fitting				X	X
10	4101.048.008.05.8	8	Parafuso sextavado	Tornillo hexagonal	Hex screw				X	X
11	8008.103.599.00.2	1	Parafuso	Tornillo	Bolt				X	X
12	4103.012.011.01.4	1	Arruela de pressão	Arandela de presión	Thrust washer				X	X
13	8008.103.555.00.4	1	Anel O-ring	Anillo O	O-ring				X	X
14	8008.103.556.00.2	1	Respiro do eixo	Respiro del eje	Axle breather				X	X
15	8008.103.545.00.5	1	Carcaça esquerda	Cuerpo izquierdo	Left-hand housing				X	X
16	4001.035.006.00.0	2	Rolamento	Rodamiento	Bearing				X	X
17	8008.103.557.00.0	1	Calço 0,07	Calce 0,07	Shim of 0.07				X	X
17	8008.103.557.01.8	1	Calço 0,2	Calce 0,2	Shim of 0.2				X	X
18	8008.103.552.00.1	1	Flange traseira	Pletina trasera	Rear flange				X	X
19	8008.103.547.00.1	1	Vedador	Sellador	Seal				X	X
20	8008.103.548.00.9	1	Anel O-ring	Anillo O	O-ring				X	X
21	8008.103.549.00.7	1	Bucha	Casquillo	Bushing				X	X
22	8008.103.550.00.5	1	Porca	Tuerca	Nut				X	X
23	4101.048.024.05.5	8	Parafuso sextavado	Tornillo hexagonal	Hex screw				X	X

SISTEMA DO EIXO DE TRAÇÃO DIANTEIRA - CARCAÇAS E MANGAIS
SISTEMA DEL EJE DEL TRACCION DELANTERA - CUERPOS Y COJINETES
4WD FRONT AXLE SYSTEM - HOUSINGS AND BEARING CUPS

Item Artículo Item	Código Código Code	Qtd. Ct. Qty.	Denominação / Denominación / Denomination			4230	4240	4230.S	4230.4	4230.4S
24	4101 .038.008.02.7	4	Parafuso sextavado interno	Tornillo hexagonal	Inner hex screw				X	X
25	8008.104.516.00.5	1	Espaçador do mancal	Espaciador del cojinete	Bearing cup spacer				X	X
26	8008.103.543.00.0	CN	Calço do eixo dianteiro	Calce de eje delantero	Front axle shim				X	X

NOTA / NOTA / NOTE :

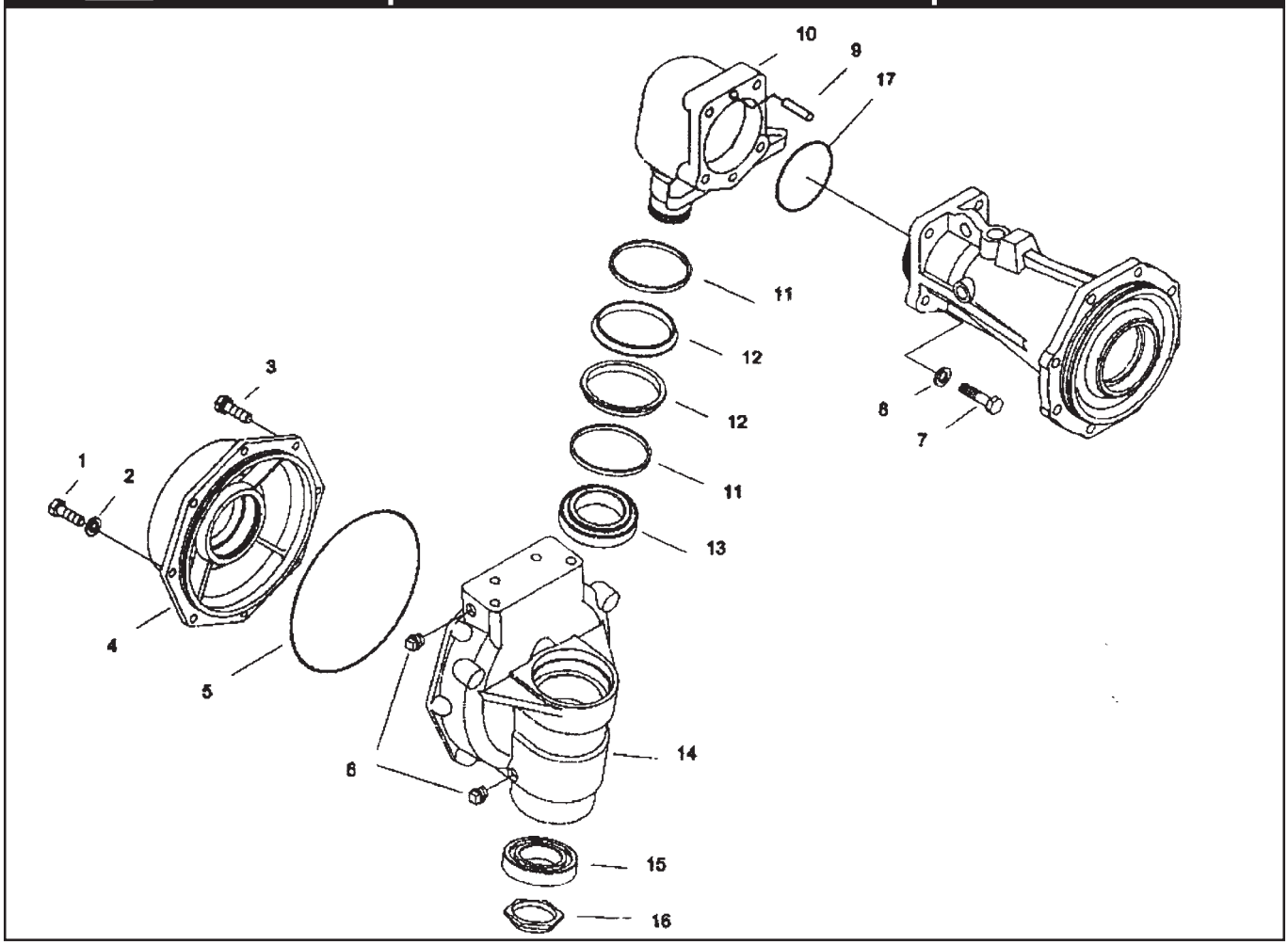

SISTEMA DO EIXO DE TRAÇÃO DIANTEIRA - CARCAÇAS E TAMPAS SISTEMA DEL EJE DE TRACION DELANTERA CUERPOS Y TAPAS 4WD FRONT AXLE SYSTEM - HOUSINGS AND COVERS										
Item Artículo Item	Código Código Code	Qtd. Ct. Qty.	Denominação / Denominación / Denomination			4230	4240	4230.S	4230.4	4230.4S
1	8008.103.600.00.8	2	Parafuso	Tornillo	Bolt				X	X
2	4103.012.010.01.1	2	Arruela de pressão	Arandela de presión	Thrust washer				X	X
3	4101.048.008.05.8	14	Parafuso sextavado	Tornillo hexagonal	Hex screw				X	X
4	8008.103.569.00.5	2	Tampa	Tapa	Cover				X	X
5	8008.103.570.00.3	2	Anel O-ring	Anillo O	O-ring				X	X
6	8008.103.598.00.4	4	Bujão	Tapón	Plug				X	X
7	4101.048.044.01.2	5	Parafuso sextavado	Tornillo hexagonal	Hex screw				X	X
8	4103.012.012.01.7	5	Arruela de pressão	Arandela de presión	Thrust washer				X	X
9	8008.103.578.00.6	1	Pino guia	Perno guía	Guide pin				X	X
10	8008.103.571.00.1	1	Carcaça	Estructura	Housing				X	X
11	8008.103.573.00.7	2	Anel O-ring	Anillo O	O-ring				X	X
12	8008.103.574.00.5	2	Anel retentor	Anillo retén	Retaining ring				X	X
13	8008 103.601.00.6	1	Rolamento	Rodamiento	Bearing				X	X
14	8008.103.576.00.0	1	Carcaça direita	Estructura derecha	Right-hand housing				X	X
15	8008.103.602.00.4	1	Rolamento	Rodamiento	Bearing				X	X
16	8008103.603.00.2	1	Porca	Tuerca	Nut				X	X
17	8008.103.577.00.8	1	Anel O-ring	Anillo O	O-ring				X	X

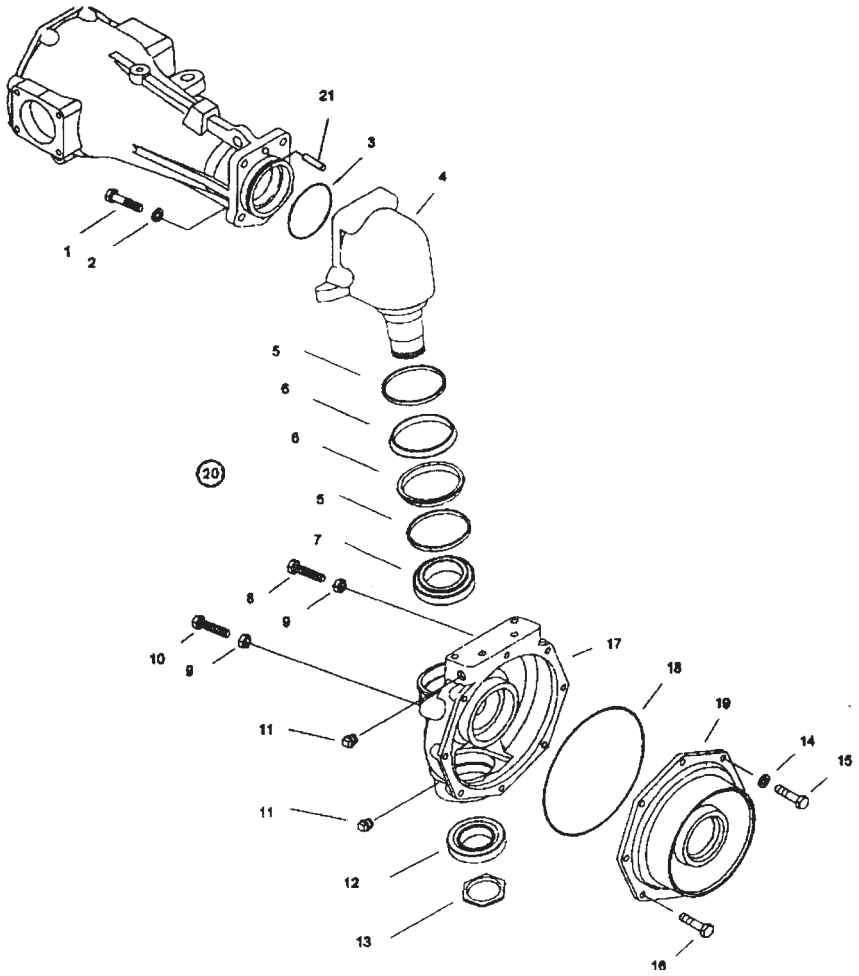

SISTEMA DO EIXO DE TRAÇÃO DIANTEIRA - CARCAÇAS E TAMPAS SISTEMA DEL EJE DE TRACCIÓN DELANTERA - CUERPOS Y TAPAS 4WD FRONT AXLE SYSTEM - HOUSINGS AND COVERS										
Item Artículo Item	Código Código Code	Qtd. Ct. Qty.	Denominação / Denominación / Denomination			4230	4240	4230.S	4230.4	4230.4S
1	4101.048.044.01.2	5	Parafuso sextavado	Tornillo hexagonal	Hex screw				X	X
2	4103.012.012.01.7	5	Arruelade pressão	Arandela de presión	Thrust washer				X	X
3	8008.103.577.00.8	1	Anel O-ring	Anillo O	O-ring				X	X
4	8008.103.571.00.1	1	Carcaça	Cuerpo	Housing				X	X
5	8008.103.573.00.7	2	Anel O-ring	Anillo O	O-ring				X	X
6	8008.103.574.00.5	2	Anel retentor	Anillo retén	Retaining ring				X	X
7	8008.103.601.00.6	1	Rolamento	Rodamiento	Bearing				X	X
8	4101 .048.026.05.0	1	Parafuso sextavado	Tornillo hexagonal	Hex screw				X	X
9	4102.011.014.05.7	2	Porca sextavada	Tuerca hexagonal	Hex nut				X	X
10	4101.048.031.05.0	1	Parafuso sextavado	Tornillo hexagonal	Hex screw				X	X
11	8008.103.598.00.4	2	Bujão	Tapón	Plug				X	X
12	8008.103.602.00.4	1	Rolamento	Rodamiento	Bearing				X	X
13	8008.103.603.00.2	1	Porca	Tuerca	Nut				X	X
14	4103.012.010.01.1	1	Arruela de pressão	Arandela de presión	Thrust washer				X	X
15	8008.103.600.00.8	1	Parafuso sextavado	Tornillo hexagonal	Hex screw				X	X
16	4101.048.008.05.8	7	Parafuso sextavado	Tornillo hexagonal	Hex screw				X	X
17	8008.103.575.00.2	1	Carcaça esquerda	Cuerpo izquierdo	Left-hand housing				X	X
18	8008.103.570.00.3	1	AnelO-ring	Anillo O	O-ring				X	X
19	8008.103.569.00.5	1	Tampa	Tapa	Cover				X	X
20	8008.103.572.00.9	1	Jogo de anéis (inclui os itens: 5 e 6)	Juego de anillo (incluye artículos: 5 y 6)	Ring set (including items 5 and 6)				X	X
21	8008.103.578.00.6	1	Pino guia	Pemo guía	Guide pin				X	X

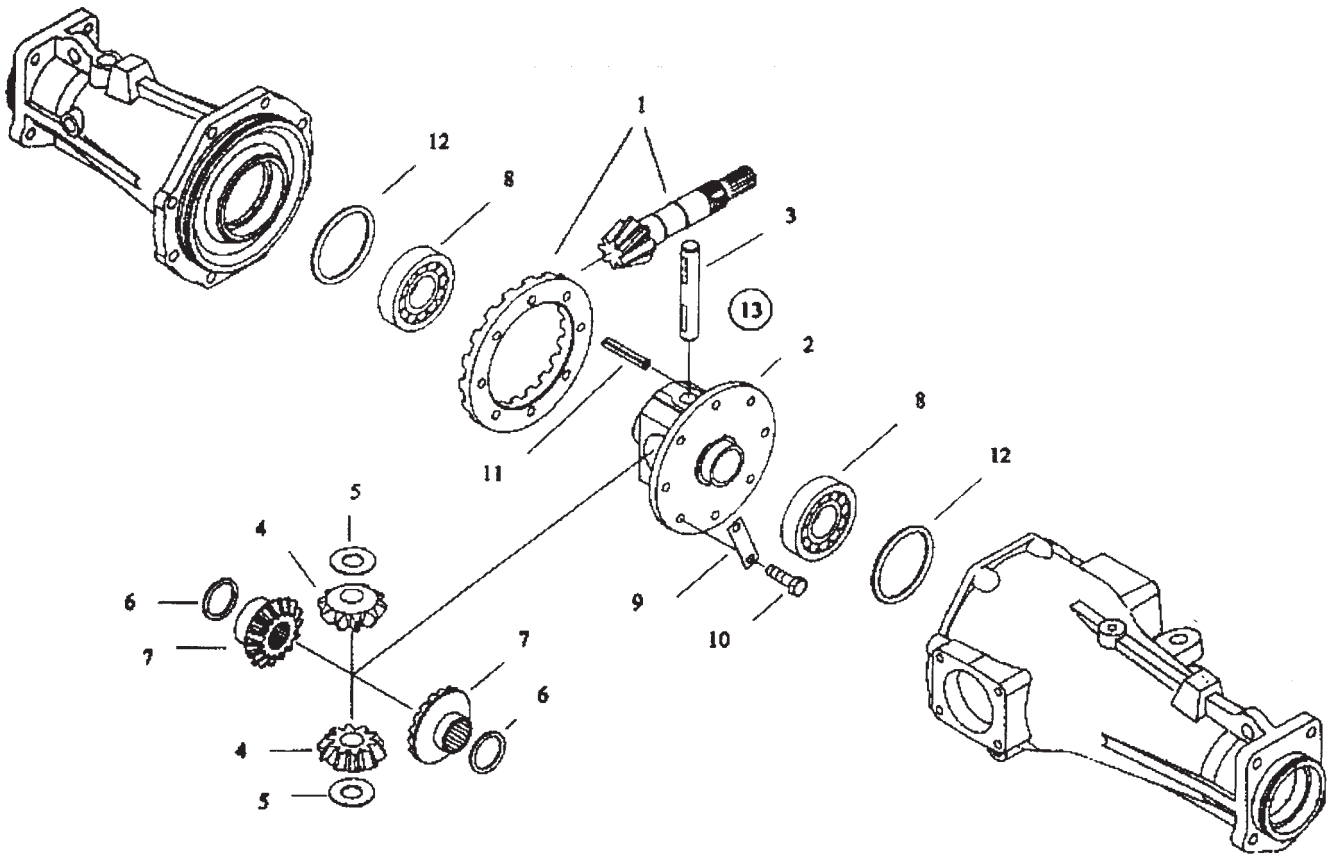

SISTEMA DO EIXO DE TRAÇÃO DIANTEIRA - DIFERENCIAL SISTEMA DEL EJE DE TRACCIÓN DELANTERA - DIFERENCIAL 4WD FRONT AXLE SYSTEM - DIFFERENTIAL										
Item Artículo Item	Código Código Code	Qtd. Ct. Qty.	Denominação / Denominación / Denomination			4230	4240	4230.S	4230.4	4230.4S
1	8008.103.559.00.6	1	Conjunto coroa/pinhão	Conjunto corona/piñón	Ring gear/pinion assy				X	X
2	8008.103.560.00.4	1	Caixa do diferencial	Caja del diferencial	Differential carrier				X	X
3	8008.103.561.00.2	1	Eixo	Eje	Shaft				X	X
4	8008.103.562.00.0	2	Engrenagem satélite	Engranaje satélite	Pinion gear				X	X
5	8008.103.564.00.6	2	Calço	Calce	Shim				X	X
6	8008.103.565.00.3	2	Calço	Calce	Shim				X	X
7	8008.103.563.00.8	2	Engrenagem planetária	Engranaje planetario	Planetary gear				X	X
8	4001.018.058.00.2	2	Rolamento	Rodamiento	Bearing				X	X
9	8008.103.566.00.1	4	Trava	Traba	Lock				X	X
10	4101.048.005.05.4	8	Parafuso sextavado	Tornillo hexagonal	Hex screw				X	X
11	4006.011.029.00.9	1	Bucha elástica	Casquillo elástico	Spring bushing				X	X
12	8008.103.567.00.9	1	Calço 0,007	Calce 0,007	Shim of 0.007				X	X
12	8008.103.567.01.7	1	Calço 0,2	Calce 0.2	Shim of 0.2				X	X
12	8008.103.567.02.5	1	Calço 1,0	Calce 1,0	Shim of 1.0				X	X
13	8008.103.568.00.7	1	Conjunto caixa do diferencial (inclui itens: 1,2,3,4,5,6,7,8,9, 10 e 11).	Conjunto caja del diferencial: (incluye artículos: 1,2,3,4,5,6,7,8,9, 10 y 11)	Differential carrier assy (including items 1, 2, 3, 4, 5, 6, 7, 8, 9, 10, and 11)				X	X

SISTEMA DO EIXO DE TRAÇÃO DIANTEIRA - DIFERENCIAL
SISTEMA DEL EJE DE TRACCIÓN DELANTERA - DIFERENCIAL
4WD FRONT AXLE SYSTEM - DIFFERENTIAL

55

Item Artículo Item	Código Código Code	Qtd. Ct. Qty.	Denominação / Denominación / Denomination			4230	4240	4230.S	4230.4	4230.4S

NOTA / NOTA / NOTE :

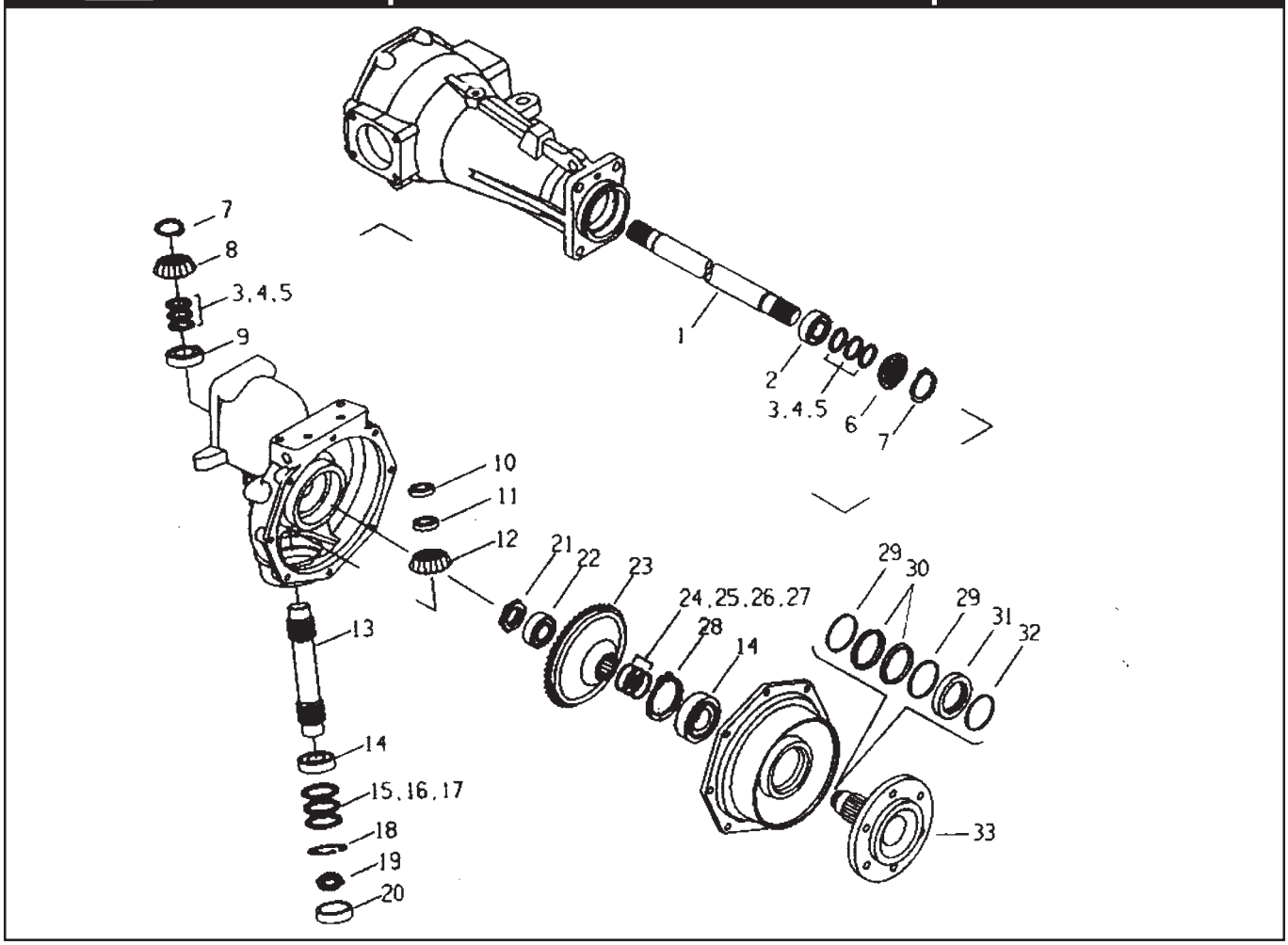

SISTEMA DO EIXO DIANTEIRO COMPONENTES SISTEMA DEL EJE DELENTERO - COMPONENTES FRONT AXLE SYSTEM COMPONENTS						4230	4240	4230.S	4230.4	4230.4S
Item Artículo Item	Código Código Code	Qtd. Ct. Qty.	Denominação / Denominación / Denomination							
1	8008.103.579.00.4	2	Eixo	Eje	Shaft				X	X
2	4001.019.022.00.7	2	Rolamento	Rodamiento	Bearing				X	X
3	8008.103.580.00.2	CN	Calço 0,15	Calce 0,15	Shim of 0.15				X	X
4	8008.103.580.01.0	CN	Calço 0,4	Calce 0,4	Shim of 0.4				X	X
5	8008.103.580.02.8	CN	Calço 0,5	Calce 0,5	Shim of 0.5				X	X
6	8008.103.581.00.0	2	Engrenagem	Engranaje	Gear				X	X
7	8008.103.582.00.8	4	Anel	Anillo	Ring				X	X
8	8008.103.583.00.6	2	Engrenagem	Engranaje	Gear				X	X
9	8008.103.604.00.0	2	Rolamento	Rodamiento	Bearing				X	X
10	4001.027.058.00.1	2	Rolamento	Rodamiento	Bearing				X	X
11	8008.103.584.00.4	2	Espassador	Espaciador	Spacer				X	X
12	8008.103.585.00.1	2	Engrenagem	Engranaje	Gear				X	X
13	8008.103.586.00.9	1	Eixo	Eje	Shaft				X	X
14	4001.018.058.00.2	2	Rolamento	Rodamiento	Bearing				X	X
15	8008.103.587.00.7	1	Calço 0,07	Calce 0,07	Shim of 0.07				X	X
16	8008.103.587.01.5	1	Calço 0,2	Calzo 0,2	Shim of 0.2				X	X
17	8008.103.587.02.3	1	Calço 1,0	Calce 1,0	Shim of 1.0				X	X
18	8008.103.588.00.5	2	Anel	Anillo	Ring				X	X
19	8008.103.605.00.7	2	Porca	Tuerca	Nut				X	X
20	8008.103.589.00.3	2	Tampa	Tapa	Cover				X	X
21	8008.103.606.00.5	2	Porca	Tuerca	Nut				X	X
22	4001.019.023.02.1	2	Rolamento	Rodamiento	Bearing				X	X
23	8008.103.590.00.1	2	Engrenagem	Engranaje	Gear				X	X
24	8008.103.591.00.9	CN	Calço	Calce	Shim				X	X

SISTEMA DO EIXO DIANTEIRO COMPONENTES
SISTEMA DEL EJE DELENTERO - COMPONENTES
FRONT AXLE SYSTEM COMPONENTS

Item Artículo Item	Código Código Code	Qtd. Ct. Qty.	Denominação / Denominación / Denomination			4230	4240	4230.S	4230.4	4230.4S
25	8008.103.591.01.7	CN	Calço 0,6	Calce 0,6	Shim of 0.6				X	X
26	8008.103.591.02.5	CN	Calço 0,8	Calce 0,8	Shim of 0.8				X	X
27	8008.103.591.03.3	CN	Calço 1,0	Calce 1,0	Shim of 1.0				X	X
28	8008.103.592.00.7	1	Jogo de anéis	Juegode anillo	Ring set				X	X
29	8008.103.593.00.5	2	Anel O-ring	Anillo O	O-ring				X	X
30	8008.103.594.00.3	1	Anel retentor	Anillo retén	Retaining ring				X	X
31	8008.103.595.00.0	1	Vedador	Sellador	Seal				X	X
32	8008.103.596.00.8	1	Anel O-ring	Anillo O	O-ring				X	X
33	8008.103.597.00.6	2	Eixo	Eje	Shaft				X	X

NOTA / NOTA / NOTE :

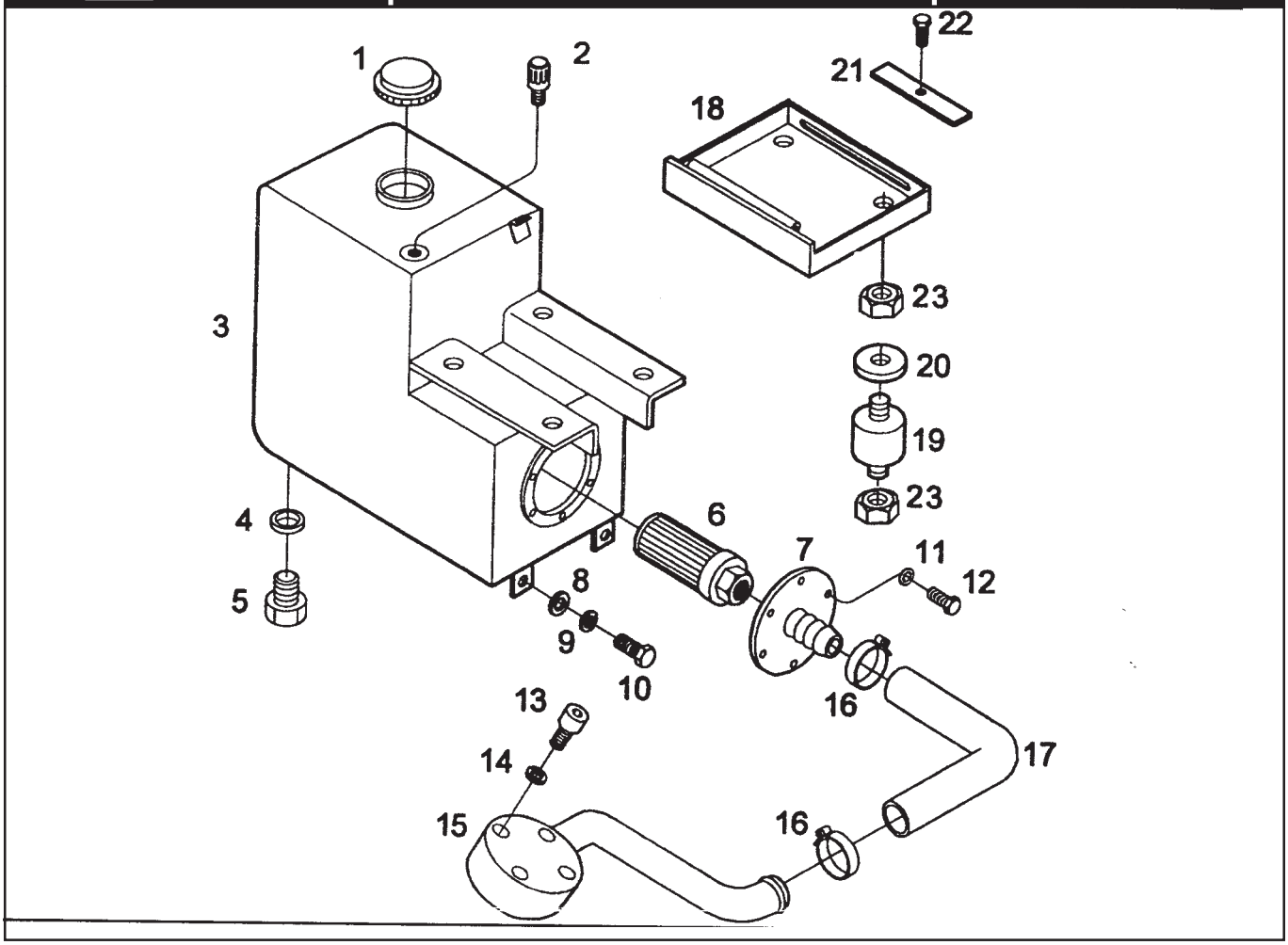

SISTEMA HIDRAULICO - RESERVATÓRIO HIDRAULICO SISTEMA HIDRAULICO- TANQUE HIDRÁULICO HYDRAULIC SYSTEM - HYDRAULIC RESERVOIR TANK										
Item Artículo Item	Código Código Code	Qtd. Ct. Qty.	Denominação / Denominación / Denomination			4230	4240	4230.S	4230.4	4230.4S
1	8008.108.287.00.9	1	Tampa nível do óleo	Tapa nivel del aceite	Oil level cover	X	X	X	X	X
2	8008.108.343.00.0	1	Respiro tanque hidráulico	Respiro tanque hidráulico	Hydraulic tank breather	X	X	X	X	X
3	8008.108.309.00.1	1	Conjunto tanque hidráulico	Conjunto tanque hidráulico	Hydraulic tank assy	X	X	X	X	X
4	4014.101.020.00.3	1	Anel de vedação	Anillo de sellado	Sealing ring	X	X	X	X	X
5	4010.010.017.00.7	1	Bujão	Tapón	Plug	X	X	X	X	X
6	8008.108.342.00.2	1	Filtro de sucção	Filtro de succión	Suction filter	X	X	X	X	X
7	8008.108.306.00.7	1	Cj. suporte filtro de sucção	Conjunto soporte filtro de succión	Suction filter bracket assy	X	X	X	X	X
8	4103.011.015.01.1	4	Arruela lisa	Arandela lisa	Flat washer	X	X	X	X	X
9	4103.012.010.01.1	4	Arruela de pressão	Arandela de presión	Thrust washer	X	X	X	X	X
10	4101.048.005.05.4	4	Parafuso sextavado	Tornillo hexagonal	Hex screw	X	X	X	X	X
11	4103.012.007.01.7	6	Arruela de pressão	Arandela de presión	Thrust washer	X	X	X	X	X
12	4101.047.066.05.7	6	Parafuso sextavado	Tornillo hexagonal	Hex screw	X	X	X	X	X
13	4101.037.075.05.0	4	Parafuso sextavado interno	Tornillo hexagonal interno	Inner hex screw	X	X	X	X	X
14	4103.012.006.01.9	4	Arruela de pressão	Arandela de presión	Thrust washer	X	X	X	X	X
15	8008.108.330.00.7	1	Cj. flange sucção da bomba	Conjunto pletina succión de la bomba	Pump suction flange assy	X		X	X	X
15	8005.108.514.00.2	1	Cj. flange sucção da bomba	Conjunto pletina succión de la bomba	Pump suction flange assy		X			
16	8008.108.146.00.7	2	Abraçadeira	Abrazadera	Clamp				X	X
16	8002.108.105.00.6	2	Abraçadeira	Abrazadera	Clamp		X			
17	8009.108.583.00.9	1	Mangueira de sucção	Manguera de succión	Suction hose	X		X		
17	8005.108.521.00.7	1	Mangueira de sucção	Manguera de succión	Suction hose		X			
17	8008.108.558.00.3	1	Mangueira de sucção	Manguera de succión	Suction hose				X	X
18	8008.111.096.00.0	1	Conjunto suporte da bateria	Conjunto soporte de la batería	Battery support assy	X	X	X	X	X
19	8005.111.029.00.6	4	Coxim	Cojín	Cushion	X	X	X	X	X
20	8008.111.100.00.0	4	Arruela	Arandela	Washer	X	X	X	X	X

SISTEMA HIDRAULICO - RESERVATÓRIO HIDRAULICO
SISTEMA HIDRAULICO- TANQUE HIDRÁULICO
HYDRAULIC SYSTEM - HYDRAULIC RESERVOIR TANK

57

Item Artículo Item	Código Código Code	Qtd. Ct. Qty.	Denominação / Denominación / Denomination			4230	4240	4230.S	4230.4	4230.4S
21	8008.111.099.00.4	1	Suporte	Soporte	Bracket	X	X	X	X	X
22	4101.045.033.05.9	1	Parafuso sextavado	Tornillo hexagonal	Hex screw	X	X	X	X	X
23	4102.011.007.06.9	8	Porca sextavada	Tuerca hexagonal	Hex nut	X	X	X	X	X

NOTA / NOTA / NOTE :

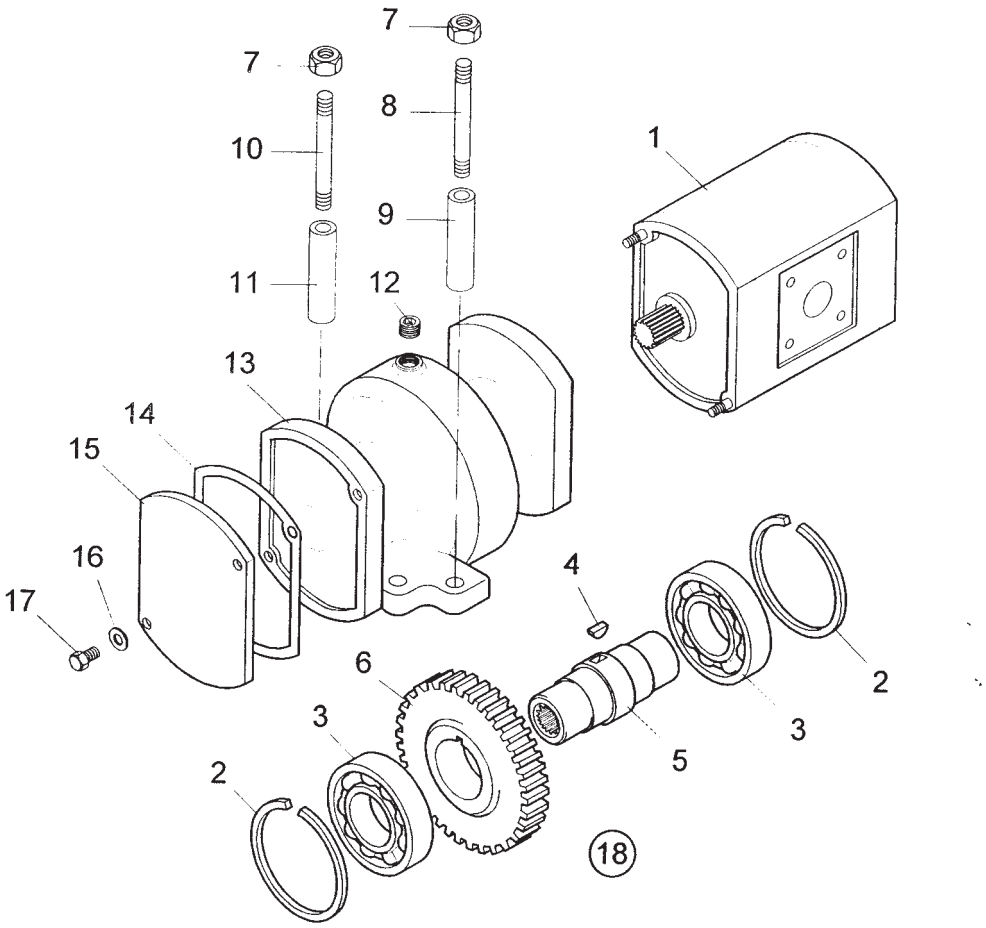

SISTEMA HIDRAULICO - PRÉ DISPOSIÇÃO DA BOMBA HIDRAULICA SISTEMA HIDRAULICO - PREDISPOSICIÓN DE LA BOMBA HIDRAULICA HYDRAULIC SYSTEM – PUMP PRE-SETUP										
Item Artículo Item	Código Código Code	Qtd. Ct. Qty.	Denominação / Denominación / Denomination			4230	4240	4230.S	4230.4	4230.4S
1	8005.108.504.00.3	1	Bomba hidráulica	Bomba hidráulica	Hydraulic pump		X			
2	7073.001.024.00.9	2	Anel elástico	Anillo elástico	Circlip		X			
3	7073.001.022.00.3	2	Rolamento	Rodamiento	Bearing		X			
4	7073.001.021.00.5	1	Chaveta	Chaveta	Woodruff key		X			
5	7073.001.023.00.1	1	Luva estriada	Manguito de estrías	Slotted sleeve		X			
6	7073.001.025.00.6	1	Engrenagem	Engranaje	Gear		X			
7	7073.001.031.00.4	4	Porca sextavada	Tuerca hexagonal	Hex nut		X			
8	7073.001.027.00.2	2	Parafuso prisioneiro	Tornillo prisionero	Stud		X			
9	7073.001.029.00.8	2	Distanciador	Distanciador	Spacer		X			
10	7073.001.028.00.0	2	Parafuso prisioneiro	Tornillo prisionero	Stud		X			
11	7073.001.030.00.6	2	Distanciador	Separador	Spacer		X			
12	7073.001.016.00.5	1	Tampão cônico	Tapón cónico	Separator		X			
13	7073.001.026.00.4	1	Suporte da bomba hidráulica	Soporte de la bomba hidráulica	Tapered plug		X			
14	7073.001.019.00.7	1	Guamição	Separador	Hydraulic pump support		X			
15	7073.001.020.00.7	1	Chapa de fechamento	Chapa de cierre	Closing plate		X			
16	7073.001.017.00.3	2	Arruela de pressão	Arandela de presión	Thrust washer		X			
17	7073.001.018.00.1	2	Parafuso sextavado	Tornillo hexagonal	Hex screw		X			
18	7073.001.015.00.7	1	Conjunto Pré-disposição da bomba (inclui os itens: 2,3,4, 5,6, 12, 13, 14, 15, 16 e 17)	Conjunto predisposición de la bomba (incluye artículos: 2,3,4,5,6,12,13,14,15, 16 y 17)	Pump pre-setup assy (including items: 2,3,4,5,6, 12, 13, 14, 15, 16, and 17)		X			

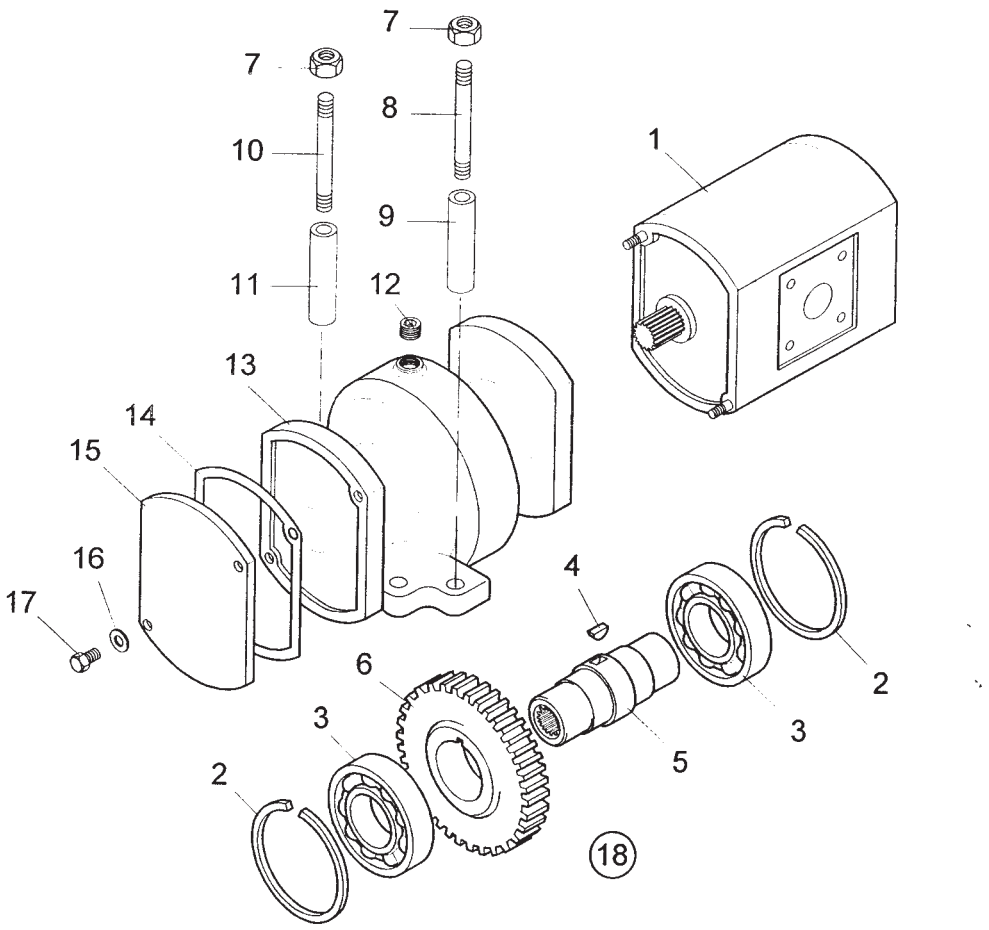

SISTEMA HIDRAULICO - VOLANTE DE DIREÇAO SISTEMA HIDRAULICO - VOLANTE DE LA DIRECCIÕN HYDRAULIC SYSTEM - FLYWHEEL										
Item Artículo Item	Código Código Code	Qtd. Ct. Qty.	Denominação / Denominación / Denomination			4230	4240	4230.S	4230.4	4230.4S
1	8002.103.009.00.5	1	Tampa do volante	Tapa del volante	Flywheel cover	X	X	X	X	X
2	4102.018.005.00.9	1	Porca sextavada	Tuerca hexagonal	Hex nut	X	X	X	X	X
3	8002.104.056.00.5	1	Arruela de compensação	Arandela de compensación	Compensating washer	X	X	X	X	X
4	8002.103.008.00.7	1	Volante de direção	Volante de dirección	Flywheel	X	X	X	X	X
5	8008.103.050.00.6	1	Conjunto unidade hidrostática	Conjunto unidad (hidrostática)	Hydrostatic unit assy	X	X	X	X	X
6	4101.057.065.04.9	4	Parafuso sextavado	Tornillo hexagonal	Hex screw	X	X	X	X	X
7	4103.012.009.01.3	4	Arruela de pressão	Arandela de presión	Thrust washer	X	X	X	X	X
8	8009.103.088.00.4	2	Adaptador	Adaptador	Adapter	X	X	X	X	X
9	8008.103.504.00.2	1	Conjunto do tubo de pressão	Conjunto del tubo de presión	Steering pressure tube assy	X		X		
			da direção	de la dirección						
9	8008.103.535.00.6	1	Conjunto do tubo de pressão	Conjunto del tubo de presión	Steering pressure tube assy				X	X
			da direção	de la dirección						
10	8008.103.507.00.5	1	Conjunto do tubo de retomo	Conjunto del tubo de retomo	Return pipe assy	X		X	X	X
10	8005.103.518.00.8	1	Conjunto do tubo de retomo	Conjunto del tubo de retomo	Return pipe assy		X			
11	8002.108.024.00.9	1	Parafuso oco	Tornillo hueco	Hollow bolt	X	X	X	X	X
12	8002.108.023.00.1	2	Anel de vedação	Anillo de sellado	Sealing ring	X	X	X	X	X
13	8002.108.105.00.6	2	Abraçadeira	Abrazadera	Clamp	X	X	X	X	X
14	8008.108.334.00.9	1	Mangueira	Manguera	Hose		X			
14	6007.001.519.00.7	1	Mangueira	Manguera	Hose	X		X	X	X
15	7007.007.021.00.7	1	Conjunto do filtro de óleo	Conjunto del filtro de aceite	Oil filter assy	X	X	X	X	X
16	8008.108.325.00.7	1	Conjunto da bomba hidráulica	Conjunto de la bomba hidráulica	Hydraulic pump assy	X		X	X	X
17	8008.108.134.003	1	Junta de vedação	Junta de sellado	Sealing gasket	X		X	X	X
18	7007.005.034.00.2	1	Engrenagem	Engranaje	Gear	X		X	X	X
—	8008.199.037.00.8	—	Jogo de reparo do cilindro	Juego de reparación del cilindro	Cylinder repair kit	X		X	X	X

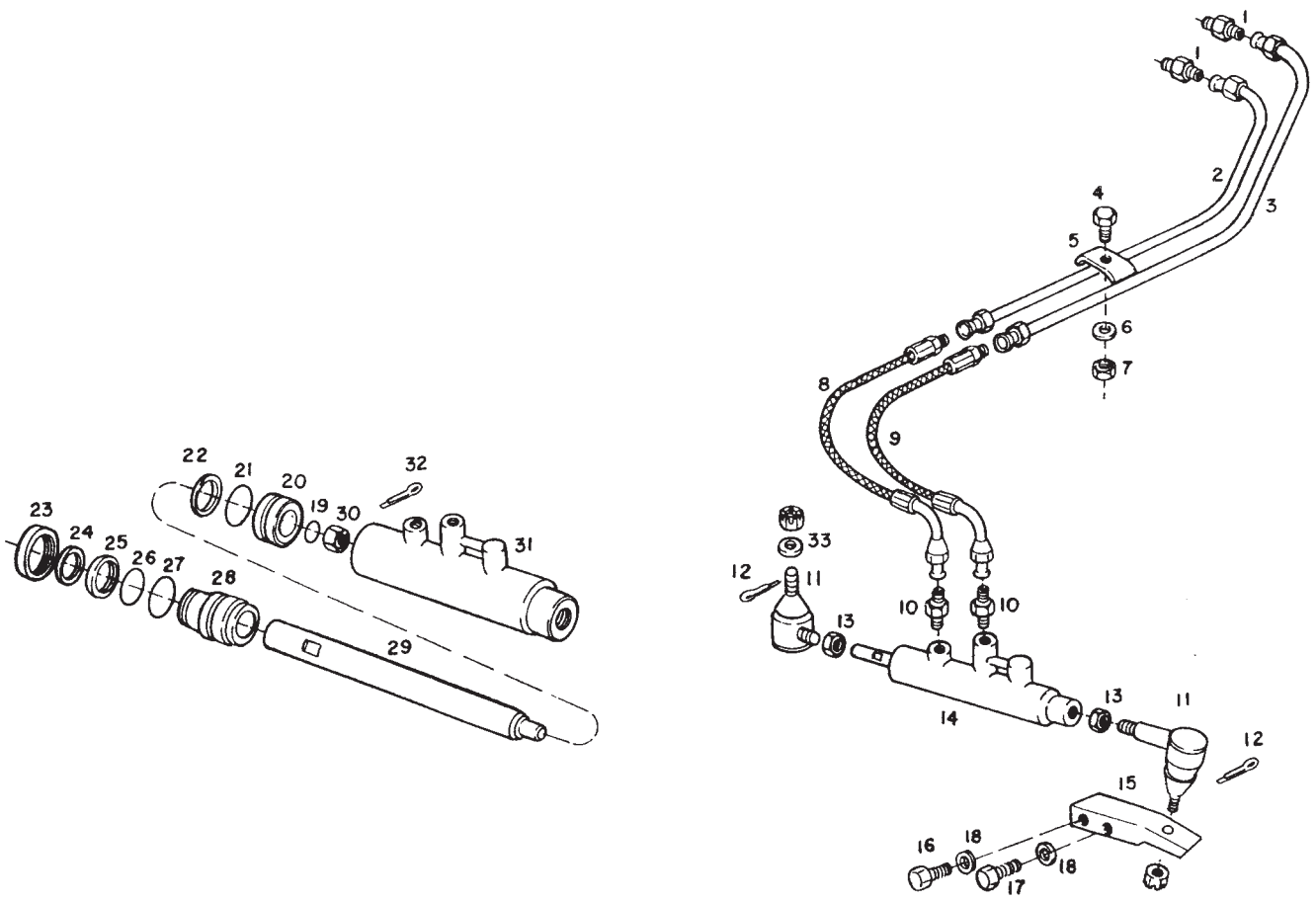

SISTEMA HIDRAULICO - SISTEMA DE DIREÇÃO 4X2 SISTEMA HIDRÁULICO - SISTEMA DE LA DIRECCIÓN SIMPLE TRACCIÓN HYDRAULIC SYSTEM - 2WD STEERING SYSTEM										
Item Artículo Item	Código Código Code	Qtd. Ct. Qty.	Denominação / Denominación / Denomination			4230	4240	4230.S	4230.4	4230.4S
1	8009.103.088.00.4	2	Adaptador	Adaptador	Adapter	X	X	X		
2	8008.103.511.00.7	1	Conjunto tubo menor do cilindro de direção	Conjunto tubo menor cilindro de dirección	Steering cylinder smaller tube assy	X		X		
2	8005.103.522.00.0	1	Conjunto tubo direito	Conjunto tubo derecho	Right-hand tube assy		X			
3	8008.103.508.00.3	1	Conjunto tubo maior do cilindro de direção	Conjunto tubo mayor cilindro de dirección	Steering cylinder larger tube assy	X		X		
3	8005.103.520.00.4	1	Conjunto tubo esquerdo	Conjunto tubo izquierdo	Left-hand tube assy		X			
4	4101.047.071.05.7	1	Parafuso sextavado	Tornillo hexagonal	Hex screw	X	X	X		
5	8009.108.100.00.2	1	Distanciador	Distanciador	Spacer	X	X	X		
6	4103.012.007.01.7	1	Arruela de pressão	Arandela depresiôn	Thrust washer	X	X	X		
7	4102.011.005.05.5	1	Porca sextavada	Tuerca hexagonal	Hex nut	X	X	X		
8	8008.103.051.00.4	1	Conjunto mangueira de pressão	Conjunto manguera de presión	Pressure hose assy	X	X	X		
9	8008.103.052.00.2	1	Conjunto mangueira de pressão	Conjunto manguera de presión	Pressure hose assy	X	X	X		
10	8009.108.149.00.9	2	Adaptador	Adaptador	Adapter	X	X	X		
11	8008.103.024.00.1	2	Terminal cilindro direção hidráulica	Terminal cillndro dirección hidráulica	Hydraulic steering cylinder terminal	X	X	X		
12	4009.010.006.00.2	2	Contrapino	Contraperno	Cotter pin	X	X	X		
13	4102.013.020.04.5	2	Porca sextavada	Tuerca hexagonal	Hex nut	X	X	X		
14	8008.103.039.00.9	1	Conjunto cilindro da direção hidráulica (inclui os itens: 20, 23,27,28,29,30,31 e 32)	Conjunto cilindro de la dirección hidráulica (incluye artículos 20, 23, 27, 28, 29, 30, 31 y 32)	Hydraulic steering cylinder assy (including items 20, 23, 27, 28, 29, 30, 31, and 32)	X	X	X		
15	8008.103.510.00.9	1	Conjunto suporte cilindro de direção	Conjunto soporte cilindro de dirección	Steering cylinder support assy	X		X		
16	4101.046.004.05.9	1	Parafuso sextavado	Tornillo hexagonal	Hex screw	X		X		
17	4101.046.001.05.5	1	Parafuso sextavado	Tornillo hexagonal	Hex screw	X		X		
18	4103.012.012.01.7	2	Arruela de pressão	Arandela de presión	Thrust washer	X		X		
19	—	1	Anel O-ring	Anillo O	O-ring	X	X	X		

SISTEMA HIDRAULICO - SISTEMA DE DIREÇÃO 4X2
SISTEMA HIDRÁULICO - SISTEMA DE LA DIRECCIÓN SIMPLE TRACCIÓN
HYDRAULIC SYSTEM - HYDRAULIC CYLINDER

60

Item Artículo Item	Código Código Code	Qtd. Ct. Qty.	Denominação / Denominación / Denomination			4230	4240	4230.S	4230.4	4230.4S
20	8009.103.113.00.0	1	Êmbolo	Émbolo	Plunger	X	X	X		
21	—	1	Anel O-ring	Anillo O	O-ring	X	X	X		
22	—	1	Anel de vedação	Anillo de sellado	Sealing ring	X	X	X		
23	8009.103.103.00.1	1	Porca de guia	Tuerca de guía	Guide nut	X	X	X		
24	—	1	Raspador	Raspador	Scraper	X	X	X		
25	—	1	Gaxeta	Anillo distanciador	Grease nipples	X	X	X		
26	—	1	Anel O-ring	Anillo O	O-ring	X	X	X		
27	8009.103.105.00.6	1	Anel de segurança	Anillo de seguridad	Safety ring	X	X	X		
28	8009.103.444.00.9	1	Guia	Guía	Guide	X	X	X		
29	8008.123.054.00.8	1	Haste	Vástago	Rod	X	X	X		
30	8009.103.114.00.8	1	Porca castelo	Tuerca castillo	Castle nut	X	X	X		
31	8008.103.053.00.0	1	Conjunto da camisa	Conjunto de la camisa	Sleeve assy	X	X	X		
32	8009.103.115.00.5	1	Arruela lisa	Arandela lisa	Flat washer	X	X	X		
33	4103.011.019.01.3	1	Contrapino	Contraperno	Cotter pin	X	X	X		
34	8009.199.095.00.4	1	Reparo (inclui itens: 19,21,22, 24, 25 e 26)	Reparo (incluye artículos 19, 21, 22, 24, 25 y 26)	Repair kit (including items 19, 21, 22, 24, 25, and 26)	X	X	X		

NOTA / NOTA / NOTE :

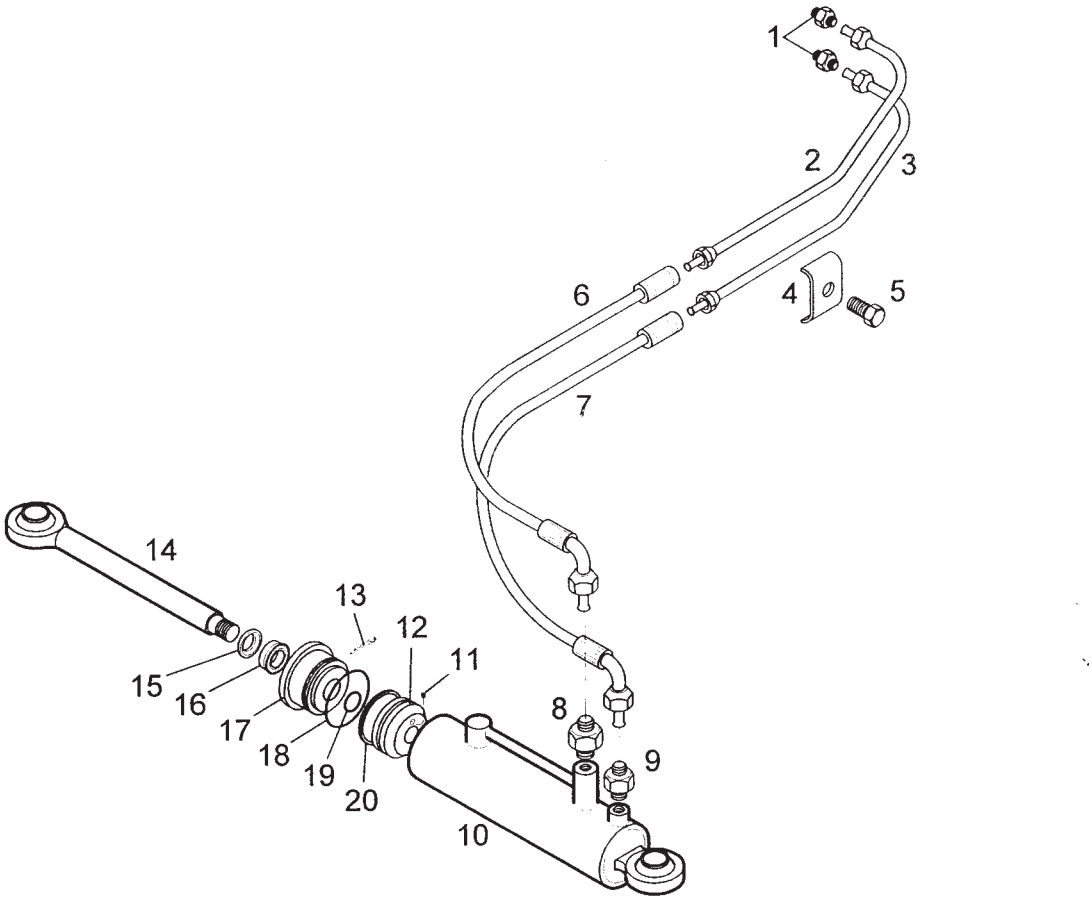

SISTEMA HIDRAULICO - SISTEMA DA DIREÇÃO 4X4 SISTEMA HIDRÁULICO - SISTEMA DE LA DIRECCIÓN DOBLE TRACCIÓN HYDRAULIC SYSTEM - 4WD STEERING SYSTEM										
Item Artículo Item	Código Código Code	Qtd. Ct. Qty.	Denominação / Denominación / Denomination			4230	4240	4230.S	4230.4	4230.4S
1	8009.103.088.00.4	2	Adaptador	Adaptador	Adapter				X	X
2	8008.103.538.00.0	1	Conjunto tubo menor do cilindro de direção	Conjunto tubo menor cilindro de dirección	Steering cylinder smaller tube assy				X	X
3	8008.103.536.00.4	1	Conjunto tubo maior do cilindro de direção	Conjunto tubo mayor cilindro de dirección	Steering cylinder larger tube assy				X	X
4	8009.108.100.00.2	1	Distanciador	Distanciador	Spacer				X	X
5	4101.047.071.05.1	1	Parafuso sextavado	Tornillo hexagonal	Hex screw				X	X
6	8008.103.051.00.4	1	Conjunto mangueira de pressão	Conjunto manguera de presión	Pressure hose assy				X	X
7	8008.103.052.00.2	1	Conjunto mangueira de pressão	Conjunto manguera de presión	Pressure hose assy				X	X
8	8009.108.149.00.9	2	Adaptador	Adaptador	Adapter				X	X
9	8008.103.529.00.9	1	Conjunto da camisa	Conjunto de la camisa	Sleeve assy				X	X
10	8008.103.532.00.3	1	Parafuso Allen sem cabeça	Tornillo Allen sin cabeza	Headless Allen bolt				X	X
11	8008.103.533.00.1	1	Êmbolo	Émbolo	Plunger				X	X
12	8009.103.105.00.6	1	Pino de segurança	Perno de seguridad	Safety pin				X	X
13	8008.103.528.00.1	1	Conjunto da haste	Conjunto del vástago	Rod assy				X	X
14	—	1	Raspador	Raspador	Scraper				X	X
15	—	1	Gaxeta	Anillo distanciador	Grease nipples				X	X
16	8008.103.534.00.9	1	Guia	Guía	Guide				X	X
17	—	1	Anel O'ring	Anillo O	O-ring				X	X
18	—	1	AnelO'ring	Anillo O	O-ring				X	X
19	—	1	Anel de vedação	Anillo de sellado	Sealing ring				X	X
20	8008.199.043.00.6	1	Reparo	Reparación	Repair kit				X	X
21	8008.103.515.00.8	1	Conjunto cilindro direção (inclui os itens de 10-20)	Conjunto cilindro dirección (incluye artículos 10-20)	Steering cylinder assy (including items from 10 to 20)				X	X

SISTEMA HIDRAULICO - SISTEMA DA DIREÇÃO 4X4
SISTEMA HIDRÁULICO - SISTEMA DE LA DIRECCIÓN DOBLE TRACCIÓN
HYDRAULIC SYSTEM - 4WD STEERING SYSTEM

Item Artículo Item	Código Código Code	Qtd. Ct. Qty.	Denominação / Denominación / Denomination			4230	4240	4230.S	4230.4	4230.4S

NOTA / NOTA / NOTE :

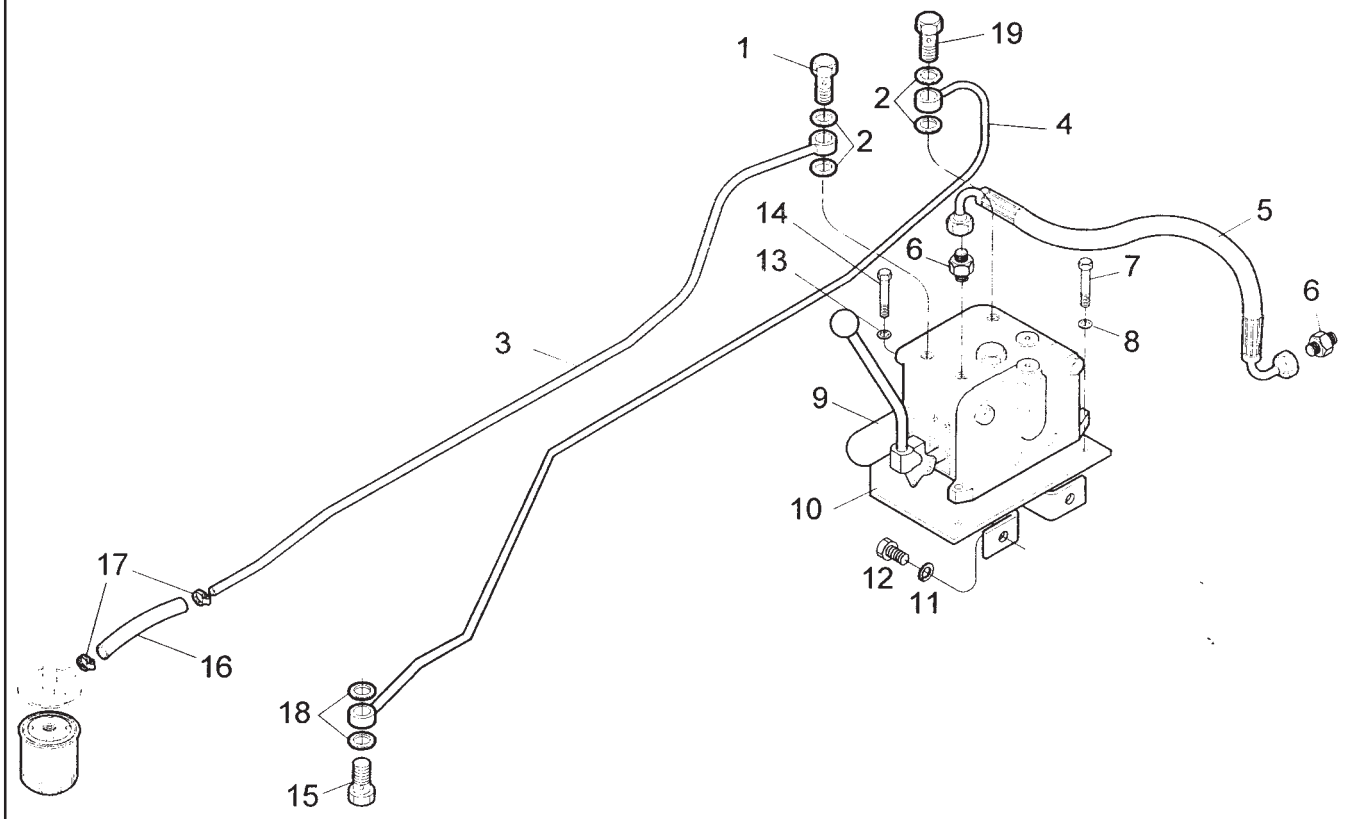

SISTEMA HIDRAULICO - VÁLVULA DE COMANDO SISTEMA HIDRÁULICO - VÁLVULA DEL MANDO HYDRAULIC SYSTEM - CONTROL VALVE										
Item Artículo Item	Código Código Code	Qtd. Ct. Qty.	Denominação / Denominación / Denomination			4230	4240	4230.S	4230.4	4230.4S
1	8008.108.024.00.9	2	Parafuso oco	Tornillo hueco	Hollow bolt	X		X	X	X
2	8008.108.362.00.0	6	Anel de vedação	Anillo de sellado	Sealing ring	X		X	X	X
3	8008.108.557.00.5	1	Cj. tubo de retomo comando	Conjunto tubo de retomo mando	Control return pipe assy	X		X	X	X
4	8008.108.364.00.6	1	Cj. tubo de pressão comando	Conjunto tubo de presión mando	Control pressure tube assy	X		X		
4	8008.108.555.00.9	1	Cj. tubo de pressão comando	Conjunto tubo de presión mando	Control pressure tube assy				X	X
5	8008.108.561.00.1	1	Mangueira de pressão	Manguera de presión	Pressure hose	X		X	X	X
6	8008.108.374.00.5	2	Adaptador	Adaptador	Adapter	X		X	X	X
7	4101.047.094.05.9	2	Parafuso sextavado	Tornillo hexagonal	Hex screw	X		X	X	X
8	4103.012.009.01.3	2	Arruela de pressão	Arandela de presión	Thrust washer	X		X	X	X
9	8008.108.372.00.9	1	Cj. válvula de comando simples	Conjunto válvula de mando simple	Single control valve assy	X		X	X	X
10	8008.104.510.00.8	1	Suportedo pedaldo bloqueio	Soporte del pedal del bloqueo	Lock pedal support	X		X	X	X
11	4103.012.010.01.1	2	Arruela de pressão	Arandela de presión	Thrust washer	X		X	X	X
12	4101.048.006.05.2	2	Parafuso sextavado	Tornillo hexagonal	Hex screw	X		X	X	X
13	4103.011.013.01.6	1	Arruela de pressão	Arandela de presóõn	Thrust washer	X		X	X	X
14	4101.045.040.05.4	1	Parafuso sextavado	Tornillo hexagonal	Hex screw	X		X	X	X
15	8002.108.024.00.9	1	Parafuso oco	Tornillo hueco	Hollow bolt	X		X	X	X
16	8008.108.560.00.9	1	Mangueirade ligação	Manguera de conexión	Coupling hose	X		X		
16	8008.108.563.00.3	1	Mangueira de ligação	Manguera de conexión	Coupling hose				X	X
17	8005.105.089.00.8	2	Abraçadeira	Abrazadera	Clamp	X		X	X	X
18	8002.108.023.00.1	4	Anel de vedação	Anillo de sellado	Sealing ring	X		X	X	X
19	8008.108.361.00.2	1	Parafuso oco	Tornillo hueco	Hollow bolt	X		X	X	X

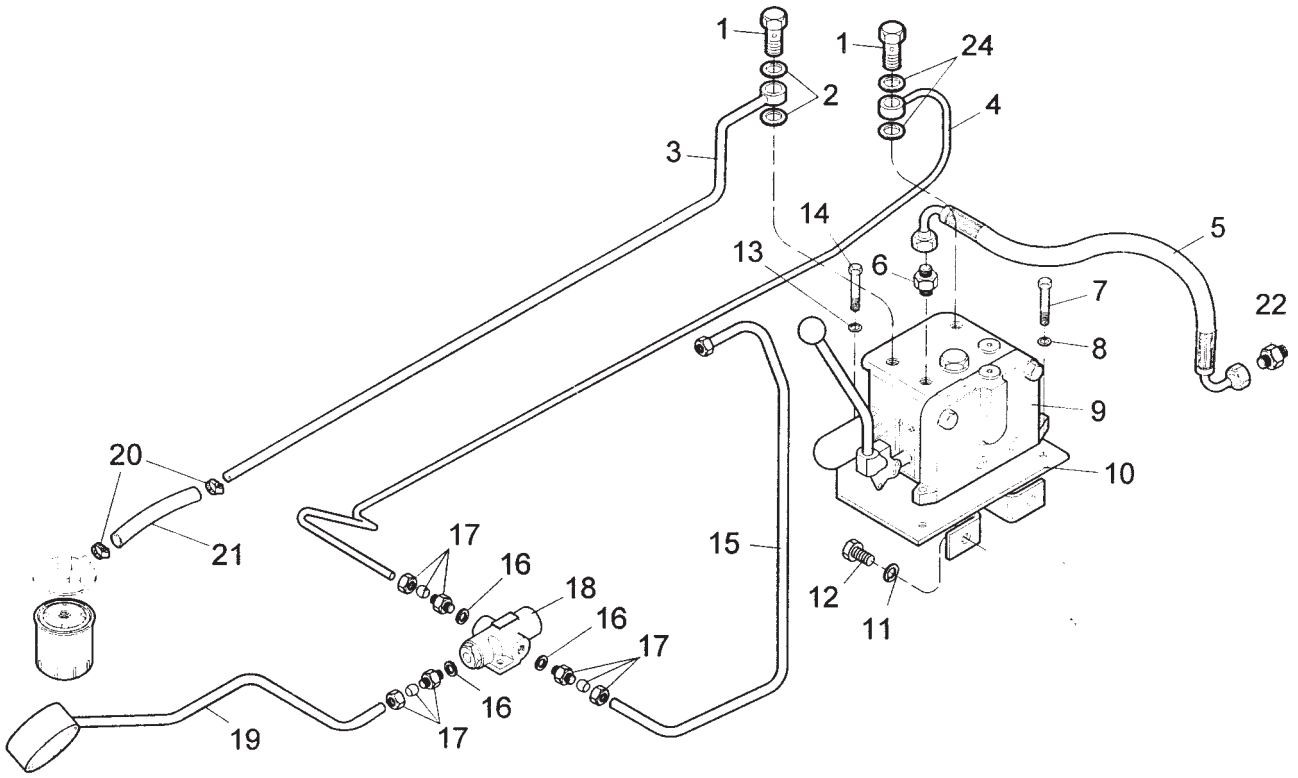

SiSTEMA HIDRAULICO - VÁLVULA DE COMANDO SISTEMA HIDRÁULICO- VALVULA DEL MANDO HYDRAULIC SYSTEM - CONTROL VALVE										
Item Artículo Item	Código Código Code	Qtd. Ct. Qty.	Denominação / Denominación / Denomination			4230	4240	4230.S	4230.4	4230.4S
1	8008.108.359.00.6	1	Parafuso oco	Tornillo hueco	Hollow bolt		X			
2	8008.108.362.00.0	2	Anel de vedação	Anillo de sellado	Sealing ring		X			
3	8005.103.514.00.7	1	Cj. tubo de retomo do comando	Conjunto tubo de retorno del mando	Control return pipe assy		X			
4	8005.103.512.00.1	1	Cj. tubo de pressão do comando	Conjunto tubo de presión del mando	Control pressure tube assy		X			
5	8008.108.561.00.7	1	Mangueira de pressão	Manguera de presión	Pressure hose		X			
6	8008.108.374.00.5	2	Adaptador	Adaptador	Adapter		X			
7	4101.047.094.05.9	2	Parafuso sextavado	Tomiio hexagonal	Hex screw		X			
8	4103.012.009.01.3	2	Arruela de pressão	Arandela de presión	Thrust washer		X			
9	8008.108.372.00.9	1	Cj. válvula de comando simples	Conjunto válvula de mando simple	Single control valve assy		X			
10	8008.104.510.00.8	1	Suporte do pedal do bloqueio	Soporte del pedal del bloqueo	Lock pedal support		X			
11	4103.012.010.01.1	2	Arruelade pressão	Arandela de presión	Thrust washer		X			
12	4101.048.006.05.2	2	Parafuso sextavado	Tornillo hexagonal	Hex screw		X			
13	4103.011.013.01.6	1	Arruela de pressão	Arandela de presión	Thrust washer		X			
14	4101.045.040.05.4	1	Parafuso sextavado	Tomillo hexagonal	Hex screw		X			
15	8005.103.516.00.2	1	Tubo válvula - unidade hidrostática	Tubo válvula - unidad hidrostática	Valve tube - hydrostatic unit		X			
16	8009.108.160.00.6	3	Anel de vedação	Anillo de sellado	Sealing ring		X			
17	8009.108.162.00.2	3	Adaptador	Adaptador	Adapter		X			
18	8005.108.503.00.5	1	Válvula divisora de fluxo	Válvula divisora del flujo	Flow divider valve		X			
19	8005.108.522.00.5	1	Conjunto tubo de sucção	Conjunto tubo de succión	Suction tube assy		X			
20	8005.105.089.00.8	2	Abraçadeira	Abrazadera	Clamp		X			
21	8002.108.545.00.3	1	Mangueira	Manguera	Hose		X			
22	8008.108.149.00.9	1	Adaptador	Adaptador	Adapter		X			
23	8008.108.361.00.2	1	Parafuso oco	Tomillo hueco	Hollow bolt		X			
24	8002.108.023.00.1	2	Anel de vedação	Anillo de sellado	Sealing ring		X			

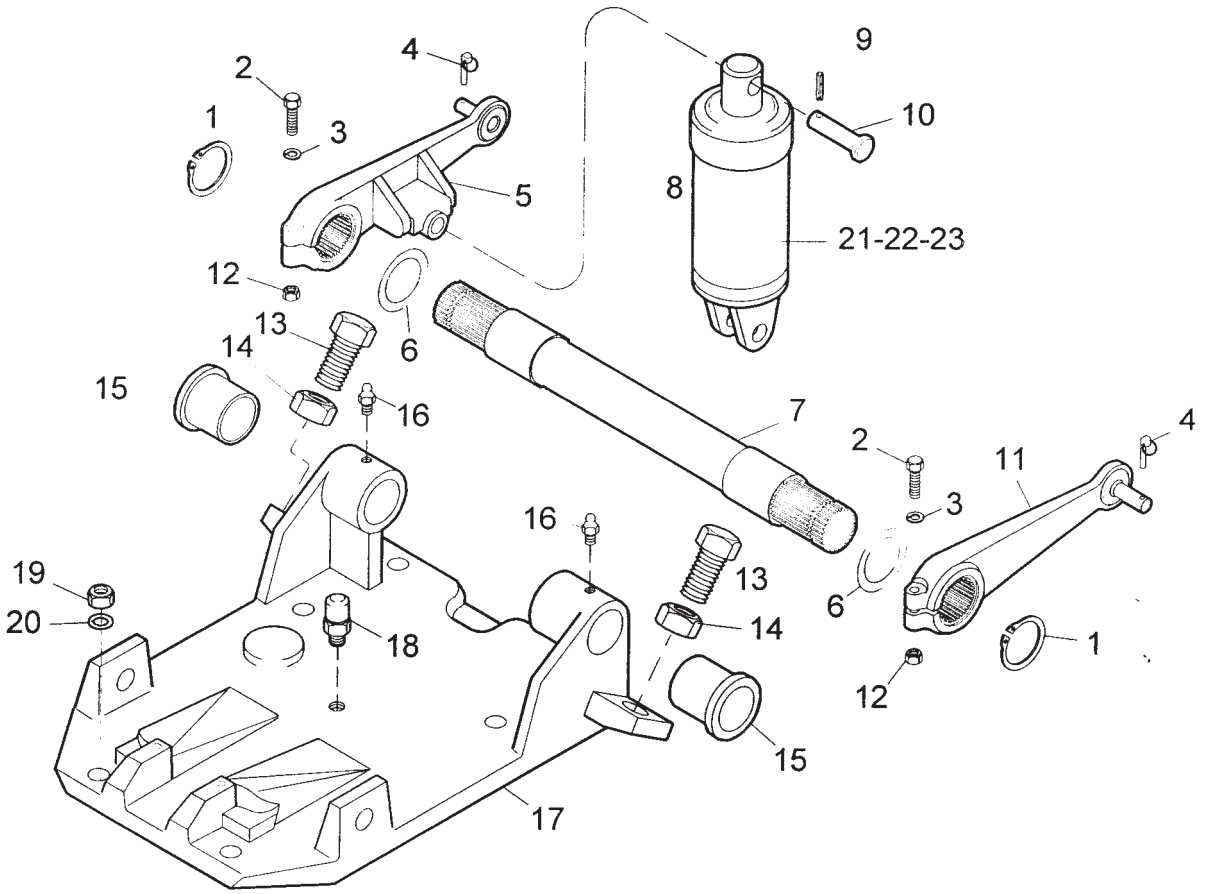

SISTEMA HIDRAULICO -TAMPA DA CAIXA DE MUDANÇAS E CILINDRO SISTEMA HIDRAULICO - TAPA DE LA CAJA DE CAMBIOS Y CILINDRO HYDRAULIC SYSTEM – GEARBOX COVER AND CYLINDER										
Item Artículo Item	Código Código Code	Qtd. Ct. Qty.	Denominação / Denominación / Denomination			4230	4240	4230.S	4230.4	4230.4S
1	4008.010.046.00.0	2	Anel elástico	Anillo elástico	Circlip	X	X	X	X	X
2	4101.067.085.04.5	2	Parafuso sextavado	Tornillo hexagonal	Hex screw	X	X		X	
3	4103.012.055.01.6	2	Arruela de pressão	Arandela de presión	Thrust washer	X	X		X	
4	8002.108.169.00.2	2	Grampo de fixação	Chaveta de fijación	Fastening clip	X	X		X	
5	8008.108.526.00.0	1	Cj. braço direito do levante hidráulico	Conj. brazo derecho del levante hidráulico	Right-hand hydraulic lift arm assy	X			X	
5	8005.108.506.00.8	1	Cj. braço direito do levante hidráulico	Conj. brazo derecho del levante hidráulico	Right-hand hydraulic lift arm assy		X	X		
6	8008.108.549.00.2	2	Arruela de encosto	Arandela de apoyo	Thrust washer	X	X	X	X	X
7	8005.108.505.00.0	1	Eixo do levante hidráulico	Eje del levante hidráulico	Hydraulic lift shaft	X	X	X	X	X
8	8008.108.503.00.9	1	Conjunto do cilindro (inclui itens: 21, 22 e 23)	Conj. del cilindro (incluye artículos 21, 22 y 23)	Cylinder assy (including items 21, 22, and 23)	X	X	X	X	X
9	4006.011.026.00.5	1	Bucha elástica	Casquillo elástico	Spring bushing	X	X	X	X	X
10	8008.108.525.00.2	1	Pino	Perno	Pin	X	X	X	X	X
11	8008.108.527.00.8	1	Cj. braço esquerdo do levante hidráulico	Conj. brazo izquierdo del levantador hidráulico	Left-hand hydraulic lift arm assy	X			X	
11	8008.108.293.00.7	1	Cj. braço esquerdo do levante hidráulico	Conj. brazo izquierdo del levantador hidráulico	Left-hand hydraulic lift arm assy		X	X		
12	4102.011.021.06.0	2	Porca sextavada	Tuerca hexagonal	Hex nut	X	X	X	X	X
13	4101.049.055.05.8	2	Parafuso sextavado	Tonillo hexagonal	Hex screw	X	X	X	X	X
14	4102.011.025.06.1	2	Porca sextavada	Tuerca hexagonal	Hex nut	X	X	X	X	X
15	8005.108.066.01.1	2	Bucha	Casquillo	Bushing	X	X	X	X	X
16	4003.010.008.00.1	2	Engraxadeira	Engrasador	Grease fitting	X	X	X	X	X
17	8005.104.517.00.9	1	Tampa da caixa de mudanças	Tapa de la caja de cambio	Gearbox cover	X	X	X	X	X
18	8002.104.127.01.2	1	Respiro	Respiradero	Breather	X	X	X	X	X
19	4102.011.014.05.7	10	Porca sextavada	Tuerca hexagonal	Hex nut	X	X	X	X	X
20	4103.012.011.01.9	10	Arruela de pressão	Arandela de presión	Thrust washer	X	X	X	X	X

SISTEMA HIDRAULICO -TAMPA DA CAIXA DE MUDANÇAS E CILINDRO
SISTEMA HIDRÁULICO - TAPA DE LA CAJA DE CAMBIOS Y CILINDRO
HYDRAULIC SYSTEM – GEARBOX COVER AND CYLINDER

Item Artículo Item	Código Código Code	Qtd. Ct. Qty.	Denominação / Denominación / Denomination			4230	4240	4230.S	4230.4	4230.4S
21	8005.108.086.00.1	1	Bucha do cilindro	Casquillo del cilindro	Cylinder bushing	X	X	X	X	X
22	8008.108.386.00.9	1	Reparo do cilindro	Reparo del cilindro	Cylinder repair kit	X	X	X	X	X
23	8008.108.387.00.7	1	Pino de segurança do cilindro	Perno de seguridad del cilindro	Cylinder safety pin	X	X	X	X	X

NOTA / NOTA / NOTE :

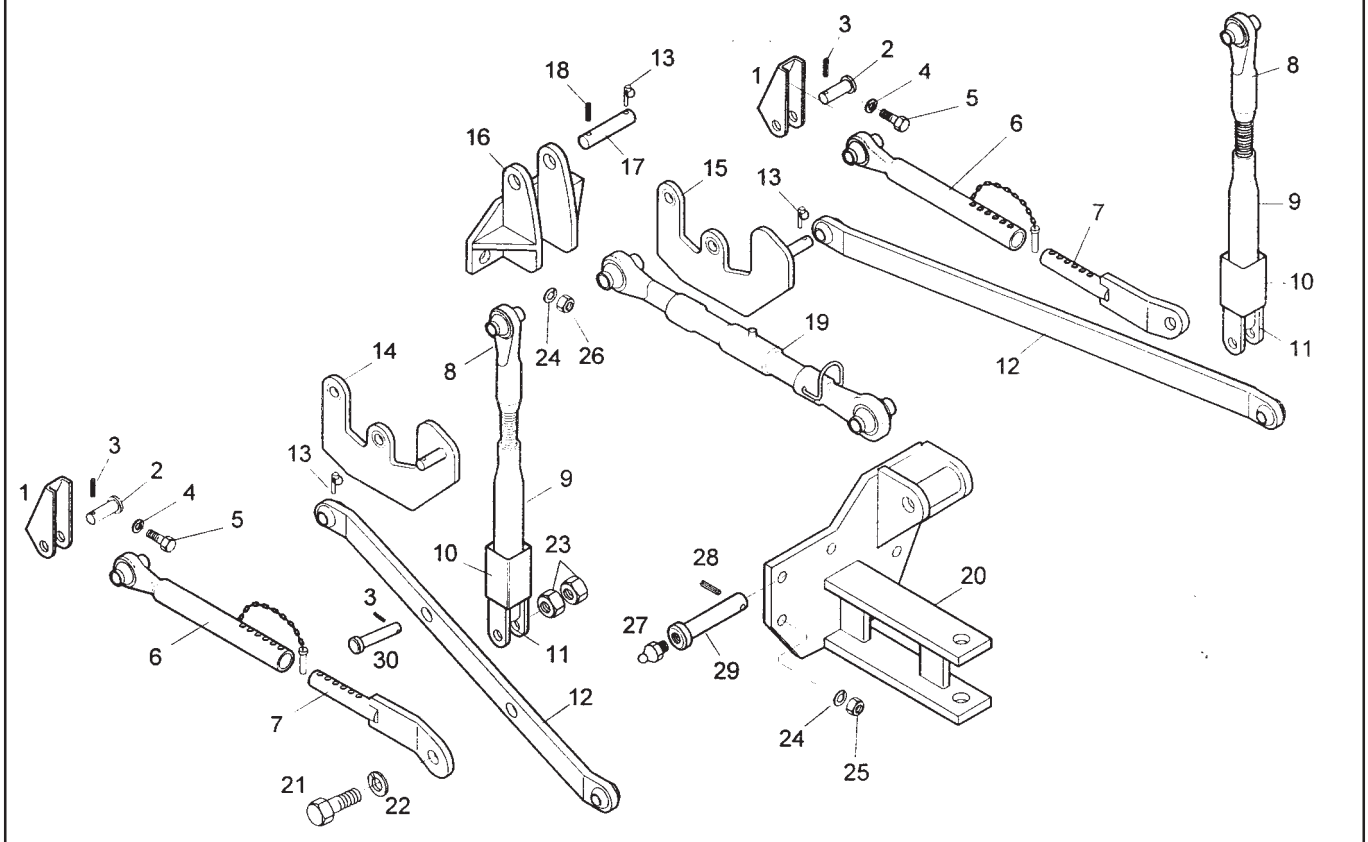

SISTEMA HIDRAULICO - LEVANTE HIDRAULICO SISTEMA HIDRÁULICO - LEVANTADOR HIDRÁULICO HYDRAULIC SYSTEM - HYDRAULIC LIFT						4230	4240	4230.S	4230.4	4230.4S
Item Artículo Item	Código Código Code	Qtd. Ct. Qty.	Denominação / Denominación / Denomination							
1	8008.108.546.00.8	2	Suporte do estabilizador	Soporte del estabillzador	Stabilizer support	X			X	
2	8008.108.166.00.5	2	Pino	Pemo	Pin	X			X	
3	4006.011.023.00.2	4	Bucha elástica	Casquillo elástico	Spring bushing	X			X	
4	4103.012.055.01.6	4	Arruela de pressão	Arandela de presión	Thrust washer	X			X	
5	4101.048.077.01.2	4	Parafuso sextavado	Tornillo hexagonal	Hex screw	X			X	
6	8008.108.522.00.9	2	Cj. tubo do braço estabilizador	Conjunto tubo del brazo estabilizador	Stabilizer arm tube assy	X			X	
7	8008.108.519.00.5	2	Cj. do braço estabilizador	Conjunto del brazo estabilizador	Stabilizer arm assy	X			X	
8	8008.108.540.00.1	2	Rótula roscada	Codo de rosca	Threaded ball joint	X			X	
9	8008.108.512.00.0	2	Cj. corpo do braço nivelador	Conjunto cuerpo del brazo nivelador	Leveling arm body assy	X			X	
10	8008.108.509.00.6	2	Conjunto tubo regulador	Conjunto tubo regulador	Regulator tube assy	X			X	
11	8008.108.506.00.2	2	Conjunto garfo inferior	Conjunto horquilla inferior	Lower fork assy	X			X	
12	8008.108.543.00.5	2	Conjunto braço inferior curto	Conjunto brazo inferior corto	Short lower arm assy	X			X	
13	8002.108.169.00.2	5	Grampo de fixação	Chaveta de fijación	Fastening clip	X			X	
14	8008.108.541.00.9	1	Cj. suporte do braço esquerdo	Conjunto soporte del brazo izquierdo	Left-hand arm support assy	X			X	
15	8008.108.542.00.7	1	Cj. suporte do braço direito	Conjunto soporte del brazo derecho	Right-hand arm support assy	X			X	
16	8008.108.533.00.6	1	Conjunto suporte do 30 ponto	Conjunto soporte del 3º punto	Top link support assy	X			X	
17	8008.108.297.00.8	1	Pino do braço do levante hidráulico	Pemo del brazo del levantador hidráulico	Hydraulic lift arm pin	X			X	
18	4006.011.048.00.9	1	Bucha elástica	Casquillo elástico	Spring bushing	X			X	
19	8008.108.515.00.3	1	Conjunto regulador central	Conjunto regulador central	Central regulator assy	X			X	
20	8005.108.527.00.4	1	Conjunto barra de tração	Conjunto barra de tiro	Drawbar assy	X			X	
21	4101.046.024.01.6	2	Parafuso sextavado	Tornillo hexagonal	Hex screw	X			X	
22	4103.011.020.01.1	2	Arruela lisa	Arandela lisa	Flat washer	X			X	
23	4102.011.020.06.2	4	Porca sextavada	Tuerca hexagonal	Hex nut	X			X	
24	4103.012.055.01.6	7	Arruela de pressão	Arandela de presión	Thrust washer	X			X	

SISTEMA HIDRAULICO - LEVANTE HIDRAULICO
SISTEMA HIDRÁULICO - LEVANTADOR HIDRÁULICO
HYDRAULIC SYSTEM - HYDRAULIC LIFT

Item Artículo Item	Código Código Code	Qtd. Ct. Qty.	Denominação / Denominación / Denomination			4230	4240	4230.S	4230.4	4230.4S
25	4102.011.021.06.0	5	Porca sextavada	Tuerca hexagonal	Hex nut	X			X	
26	4102.011.017.05.0	2	Porca sextavada	Tuerca hexagonal	Hex nut	X			X	
27	4003.010.006.00.5	1	Engraxadeira	Engrasador	Grease fitting	X			X	
28	4006.011.026.00.5	1	Bucha elástica	Casquillo elástico	Spring bushing	X			X	
29	4004.013.020.00.1	1	Pino	Pemo	Pin	X			X	
30	8008.108.160.00.8	2	Pino	Perno	Pin	X			X	

NOTA / NOTA / NOTE :

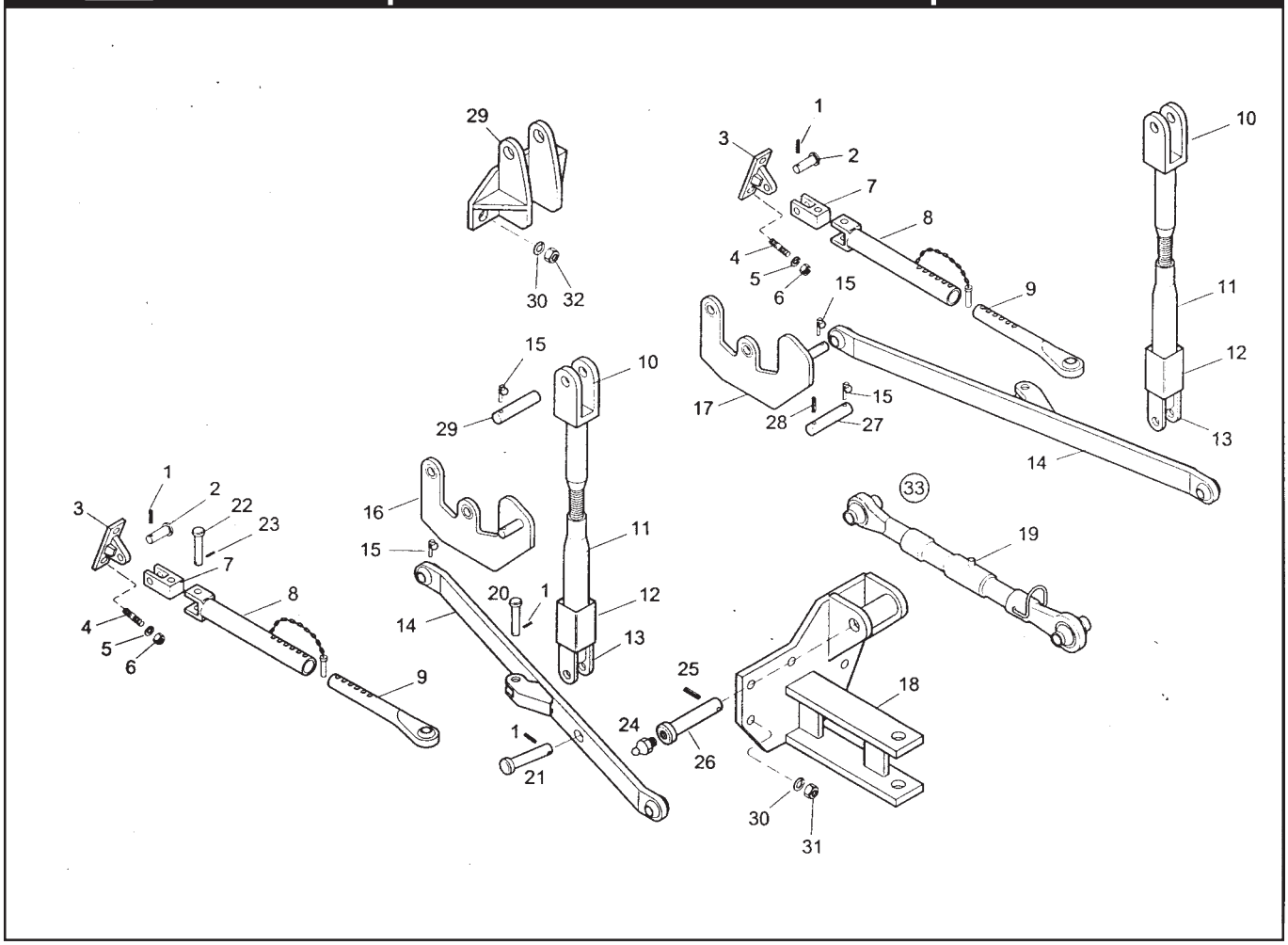

Item Artículo Item	Código Código Code	Qtd. Ct. Qty.	Denominação / Denominación / Denomination			4230	4240	4230.S	4230.4	4230.4S
			SISTEMA HIDRAULICO - LEVANTE HIDRAULICO SISTEMA HIDRÁULICO - LEVANTADOR HIDRÁULICO HYDRAULIC SYSTEM - HYDRAULIC LIFT							
1	4006.011.023.00.2	6	Bucha elástica	Casquillo elástico	Spring bushing		X			
2	8002.108.099.00.1	2	Pino	Perno	Pin		X			
3	8008.108.162.00.4	2	Cj. suporte do estabilizador	Conjunto soporte del estabilizador	Stabilizer support assy		X			
4	4103.012.055.01.6	4	Arruela de pressão	Arandela de presión	Thrust washer		X			
5	4101.037.007.05.3	4	Parafuso prisioneiro	Tornillo prisionero	Stud		X			
6	4102.011.021.06.0	4	Porca sextavada	Tuerca hexagonal	Hex nut		X			
7	8008.108.167.00.3	2	Cj. garfo do estabilizador	Conjunto horquilla del estabilizador	Stabilizer fork assy		X			
8	8008.108.177.00.2	2	Cj. tubo - braço estabilizador	Conjunto tubo brazo estabilizador	Tube assy - stabilizer arm		X			
9	8008.108.171.00.5	2	Cj. do braço estabilizador	Conjunto dei brazo estabilizador	Stabilizer arm assy		X			
10	8008.108.299.00.4	2	Conjunto garfo superior	Conjunto horquilla superior	Upper fork assy		X			
11	8005.108.509.00.2	2	Cj. corpo do braço nivelador	Conjunto cuerpo del brazo nivelador	Leveling arm body assy		X			
12	8008.108.509.00.6	2	Conjunto tubo regulador	Conjunto tubo regulador	Regulator tube assy		X			
13	8008.108.506.00.2	2	Conjunto garfo inferior	Conjunto horquilla inferior	Lower fork assy		X			
14	8008.108.155.00.8	2	Conjunto braço inferior	Conjunto brazo inferior	Lower arm assy		X			
15	8002.108.169.00.2	5	Grampo de fixação	Chaveta de fijación	Fastening clip		X			
16	8005.108.517.00.5	1	Cj. suporte do braço esquerdo	Conjunto soporte del brazo izquierdo	Left-hand arm support assy		X			
17	8005.108.518.00.3	1	Cj. suporte do braço direito	Conjunto soporte del brazo derecho	Right-hand arm support assy		X			
18	8005.108.521.004	1	Conjunto barra de tração	Conjunto barra de tiro	Drawbar assy		X			
19	8008.108.230.00.9	1	Conjunto regulador central	Conjunto regulador central	Central regulator assy		X			
20	8008.108.166.00.5	2	Pino	Perno	Pin		X			
21	8008.108.160.00.8	2	Pino	Perno	Pin		X			
22	8008.108.184.00.8	2	Pino	Perno	Pin		X			
23	4006.011.021.00.6	2	Bucha elástica	Casquillo elástico	Spring bushing		X			
24	4003.010.006.00.5	1	Engraxadeira	Engrasador	Grease fitting		X			

SISTEMA HIDRAULICO - LEVANTE HIDRAULICO
SISTEMA HIDRAULICO - LEVANTADOR HIDRAULICO
HYDRAULIC SYSTEM - HYDRAULIC LIFT

Item Artículo Item	Código Código Code	Qtd. Ct. Qty.	Denominação / Denominación / Denomination			4230	4240	4230.S	4230.4	4230.4S
25	4006.011.026.00.5	1	Bucha elástica	Casquillo elástico	Spring bushing		X			
26	4004.013.020.00.1	1	Pino	Perno	Pin		X			
27	8008.108.297.00.8	3	Pino do braço do levante	Pemo del brazo del levantador	Hydraulic lift arm pin		X			
			hidráulico	hidráulico						
28	4006.011.048.00.9	2	Bucha elástica	Casquillo elástico	Spring bushing		X			
29	8008.108.533.00.6	1	Cj. suporte terceiro ponto	Conjunto soporte tercer punto	Top link support assy		X			
30	4103.012.055.01.6	5	Arruela de pressão	Arandela de presión	Thrust washer		X			
31	4102.011.021.06.0	5	Porca sextavada	Tuerca hexagonal	Hex nut		X			
32	4102.011.017.05.0	2	Porca sextavada	Tuerca hexagonal	Hex nut		X			
33	8008.108.515.00.3	1	Conjunto regulador central	Conjunto regulador central	Central regulator assy		X			

NOTA / NOTA / NOTE :

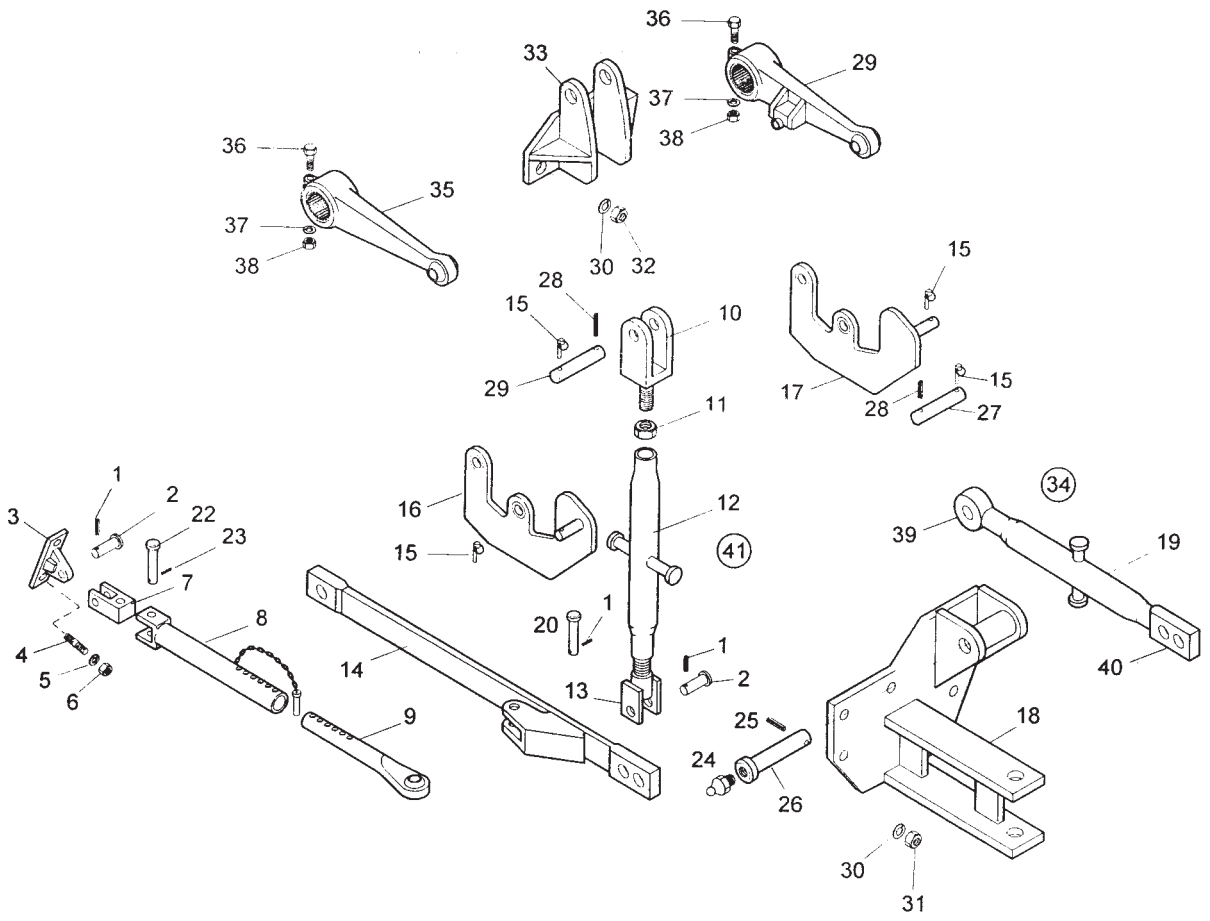

SISTEMA HIDRAULICO - LEVANTE HIDRAULICO SISTEMA HIDRAULICO - LEVANTADOR HIDRAULICO HYDRAULIC SYSTEM - HYDRAULIC LIFT										
Item Artículo Item	Código Código Code	Qtd. Ct. Qty.	Denominação / Denominación / Denomination			4230	4240	4230.S	4230.4	4230.4S
1	4006.011.023.00.2	6	Bucha elástica	Casquillo elástico	Spring bushing			X		X
2	8002.108.099.00.1	2	Pino	Pemo	Pin			X		X
3	8008.108.162.00.4	2	Cj. suporte do estabilizador	Conjunto soporte del estabilizador	Stabilizer support assy			X		X
4	4103.012.055.01.6	4	Arruela de pressão	Arandela de presión	Thrust washer			X		X
5	4101.037.007.05.3	4	Parafuso prisioneiro	Tornillo prisionero	Stud			X		X
6	4102.011.021.06.0	4	Porca sextavada	Tuerca hexagonal	Hex nut			X		X
7	8008.108.167.00.3	2	Cj. garfo do estabilizador	Conjunto horquilla del estabilizador	Stabilizer fork assy			X		X
8	8008.108.177.00.2	2	Cj. tubo braço estabilizador	Conjunto tubo brazo estabilizador	Tube assy - stabilizer arm			X		X
9	8008.108.171.00.5	2	Cj. do braço estabilizador	Conjunto dei brazo estabilizador	Stabilizer arm assy			X		X
10	8008.108.299.00.4	2	Conjunto garfo superior	Conjunto horquilla superior	Upper fork assy			X		X
11	8005.108.167.00.9	2	Conjunto porca treno	Conjunto cuerpo del brazo nivelador	Brake nut assy			X		X
12	8008.108.167.00.8	2	Conjunto regulador	Conjunto tubo regulador	Regulator assy			X		X
13	6007.014.303.00.4	2	Conjunto garfo inferior	Conjunto horquilla inferior	Lower fork assy			X		X
14	8008.108.338.00.0	1	Conjunto braço inferior direito	Conjunto brazo inferior derecho	Right-hand lower arm assy			X		X
14	8008.108.337.00.2	1	Cj. braço inferior esquerdo	Conjunto brazo inferior izquierdo	Left-hand lower arm assy			X		X
15	8002.108.169.00.2	5	Grampo de fixação	Chaveta de fijación	Fastening clip			X		X
16	8005.108.517.00.5	1	Cj. suporte do braço esquerdo	Conjunto soporte del brazo izquierdo	Left-hand arm support assy			X		X
17	8005.108.518.00.3	1	Cj. suporte do braço direito	Conjunto soporte dei brazo derecho	Right-hand arm support assy			X		X
18	8005.108.527.00.4	1	Conjunto barra de tração	Conjunto barra de tiro	Drawbar assy			X		X
19	8008.108.146.00.3	1	Cj. corpo regulador central	Conjunto regulador central	Central regulator body assy			X		X
20	8008.108.166.00.5	2	Pino	Perno	Pin			X		X
21	8008.108.160.00.8	2	Pino	Perno	Pin			X		X
22	8008.108.184.00.8	2	Pino	Perno	Pin			X		X
23	4006.011.021.00.6	2	Bucha elástica	Casquillo elástico	Spring bushing			X		X

SISTEMA HIDRAULICO - LEVANTE HIDRAULICO
SISTEMA HIDRAULICO - LEVANTADOR HIDRAULICO
HYDRAULIC SYSTEM - HYDRAULIC LIFT

Item Artículo Item	Código Código Code	Qtd. Ct. Qty.	Denominação / Denominación / Denomination			4230	4240	4230.S	4230.4	4230.4S
24	4003.010.006.00.5	1	Engraxadeira	Engrasador	Grease fitting			X		X
25	4006.011.026.00.5	1	Bucha elástica	Casquillo elástico	Spring bushing			X		X
26	4004.013.020.00.1	1	Pino	Perno	Pin			X		X
27	8008.108.297.00.8	3	Pino do braço do levante hidráulico	Perno del brazo de levante hidráulico	Hydraulic lift arm pin			X		X
28	4006.011.048.00.9	2	Bucha elástica	Casquillo elástico	Spring bushing			X		X
29	8005.105.506.00.8	1	Cj. braço levante hidráulico	Cj. brazo del levante hidráulico	Hydraulic lift arm assy			X		X
30	4103.012.055.01.6	5	Arruela de pressão	Arandela de presión	Thrust washer			X		X
31	4102.011.021.06.0	5	Porca sextavada	Tuerca hexagonal	Hex nut			X		X
32	4102.011.017.05.0	2	Porca sextavada	Tuerca hexagonal	Hex nut			X		X
33	8008.108.533.00.6	1	Cj. suporte terceiro ponto	Conjunto soporte tercer punto	Top link support assy			X		X
34	8005.108.296.00.0	1	Cj. regulador central (inclui itens: 19, 39 e 40)	Conjunto regulador central (incluye Artículos 19, 39 y 40)	Central regulator assy (including items 19.39 and 40)			X		X
35	8008.108.293.00.7	1	Cj. braço levante hidráulico	Cj. brazo del levantade hidráulico	Hydraulic lift arm assy			X		X
36	4101.046.002.00.4	1	Parafuso sextavado	Tornillo hexagonal	Hex screw			X		X
37	4103.012.012.01.7	1	Arruela de pressão	Arandela de presión	Thrust washer			X		X
38	4102.011.017.05.0	1	Porca sextavada	Tuerca hexagonal	Hex nut			X		X
39	8002.108.123.00.9	1	Terminal regulador central	Terminal regulador central	Central regulator terminal			X		X
40	8002.108.091.00.8	1	Terminal regulador central	Terminal regulador central	Central regulator terminal			X		X
41	8005.108.146.00.3	2	Conjunto corpo regulador	Conjunto cuerpo regulador	Regulator body assy			X		X

NOTA / NOTA / NOTE :

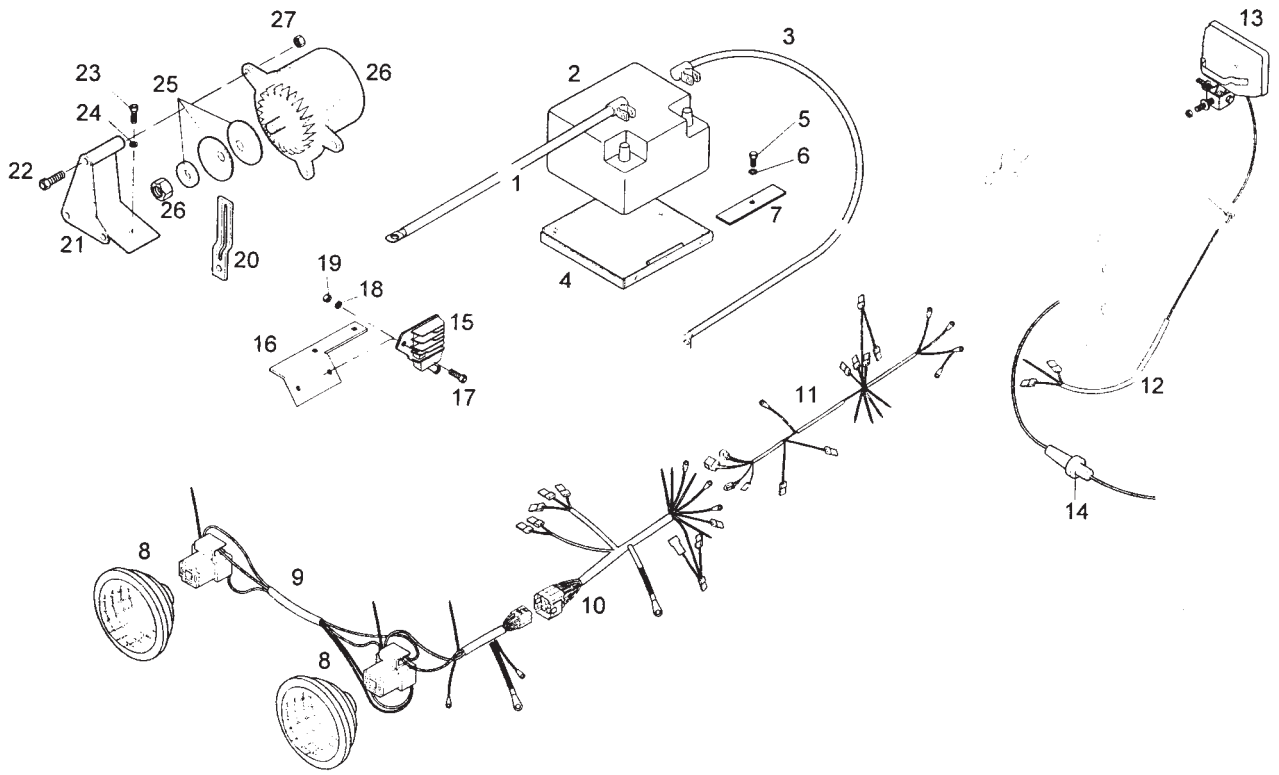

Item Artículo Item	Código Código Code	Qtd. Ct. Qty.	Denominação / Denominación / Denomination			4230	4240	4230.S	4230.4	4230.4S
			SISTEMA ELÉTRICO SISTEMA ELÉCTRICO ELECTRICAL SYSTEM							
1	7106.010.055.00.0	1	Cabo negativo da bateria	Cable negativo de la batería	Battery cable (-)	X	X	X	X	X
2	8008.111.101.00.8	1	Bateria	Batería	Battery	X	X	X	X	X
3	8008.111.105.00.9	1	Cabo positivo da bateria	Cable positivo de la batería	Battery cable (+)	X		X	X	X
3	8005.111.511.00.3	1	Cabo positivo da bateria	Cable positivo de la batería	Battery cable (+)		X			
4	8002.111.503.00.7	1	Conjunto suporte da bateria	Conjunto soporte de la batería	Battery support assy	X	X	X	X	X
5	4101 .045.033.05.9	1	Parafuso sextavado	Tornillo hexagonal	Hex screw	X	X	X	X	X
6	4103.012.009.01.3	1	Arruela de pressão	Arandela de presión	Thrust washer	X	X	X	X	X
7	8008.111.099.00.4	1	Fixador da bateria	Fijador de la batería	Battery fastener	X	X	X	X	X
8	8007.111.025.00.0	2	Farol dianteiro	Farl delantero	Front headlight	X	X	X	X	X
9	8005.111.509.00.7	1	Cabo de ligação dianteiro	Cable de conexión delantero	Front connecting cable		X			
10	8008.111.505.00.9	1	Cabo de ligação principal	Cable de conexión principal	Main connecting cable	X		X	X	X
10	8005.111.508.00.9	1	Cabo de ligação principal	Cable de conexión principal	Main connecting cable		X			
11	8008.111.506.00.7	1	Cabo de ligação do painel	Cable de conexión del tablero	Panel connecting cable	X		X	X	X
11	8005.111.507.00.7	1	Cabo de ligação do painel	Cable de conexión del tablero	Panel connecting cable		X			
12	8005.111.510.00.5	1	Cabo de ligação	Cable de conexión	Connecting cable	X	X	X	X	X
13	8008.111.032.00.4	1	Conjunto farol da ré	Conjunto farl de marcha atrás	Reverse gear light assy	X	X	X	X	X
14	8005.111.124.00.5	1	Conjunto porta fusível	Conjunto porta fusibles	Fuse holder assy	X	X	X	X	X
15	8002.115.540.00.5	1	Reguiador de tensão	Regulador de la tensión	Tension controller		X			
16	8005.111.504.00.8	1	Suporte do regulador	Soporte del regulador	Controller support		X			
17	4101.047.088.05.1	4	Parafuso sextavado	Tornillo hexagonal	Hex screw		X			
18	4103.012.009.01.3	4	Arruela de pressão	Arandela de presión	Thrust washer		X			
19	4102.011.007.06.9	2	Porca sextavada	Tuerca hexagonal	Hex nut		X			
20	8008.111.132.00.2	1	Esticador - correia do alternador	Tirador - correa del alternador	Turnbuckle - alternator belt	X		X	X	X
21	8008.111.129.00.8	1	Cj. suporte do alternador	Conjunto soporte del alternador	Alternator support assy	X		X	X	X

SISTEMA ELÉTRICO
SISTEMA ELÉCTRICO
ELECTRICAL SYSTEM

Item Artículo Item	Código Código Code	Qtd. Ct. Qty.	Denominação / Denominación / Denomination			4230	4240	4230.S	4230.4	4230.4S
22	4101.045.068.05.5	1	Parafuso sextavado	Tornillo hexagonal	Hex screw	X		X	X	X
23	4101.048.006.05.2	3	Parafuso sextavado	Tornillo hexagonal	Hex screw	X		X	X	X
24	4103.012.010.01.1	4	Arruelade pressão	Arandela de presión	Thrust washer	X		X	X	X
25	8008.111.121.00.5	1	Conjunto da polia	Conjunto de polea	Pulley assy	X		X	X	X
26	8008.111.120.00.7	1	Conjunto do alternador	Conjunto del alternador	Alternator assy	X		X	X	X
27	4102.014.013.05.6	1	Porca auto freno	Tuerca autofreno	Auto brake nut	X		X	X	X
28	7107.016.083.00.4	1	Correia V'	Correa V'	V-belt	X		X	X	X

NOTA / NOTA / NOTE :

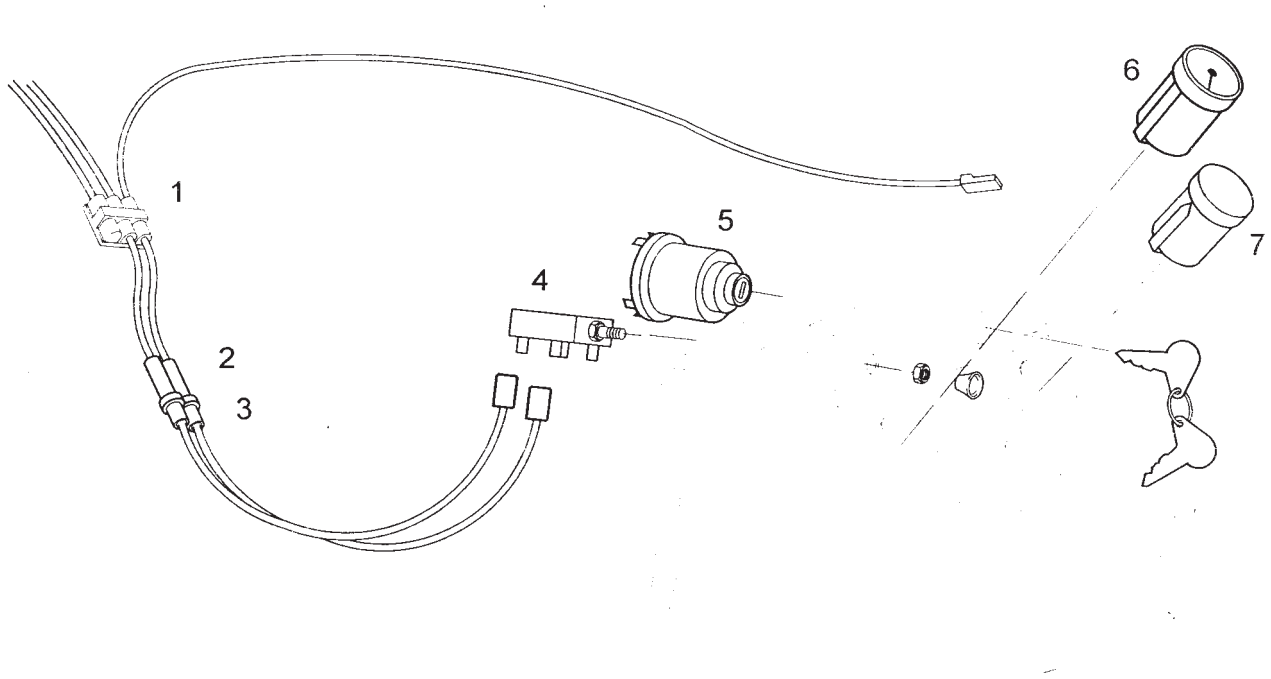

SISTEMA ELÉTRICO - PAINEL DE INSTRUMENTOS
SISTEMA ELÉCTRICO - TABLERO DE INSTRUMENTOS
ELECTRICAL SYSTEM - DASH PANEL

Item Artículo Item	Código Código Code	Qtd. Ct. Qty.	Denominação / Denominación / Denomination			4230	4240	4230.S	4230.4	4230.4S
1	8002.111.026.00.9	1	Conector	Conector	Connector	X		X	X	X
2	8005.111.124.00.5	2	Conjunto porta fusível	Conjunto porta fusible	Fuse holder assy	X		X	X	X
3	8005.111.155.00.9	2	Fusível de vidro	Fusible de vidrio	Glass fuse	X		X	X	X
4	7106.010.073.O0.3	1	Interruptor dos faróis	Interruptor de los faros	Headlight switch	X		X	X	X
5	7107.010.118.00.4	1	Cj. chave contato 1 partida	Conjunto llave contacto 1 arranque	Start contact 1 key switch assy	X		X	X	X
6	8002.111.197.00.8	1	Conjunto horímetro quartzo	Conjunto horímetro cuartzo	Quartz hourmeter assy	X		X	X	X
7	8002.111.508.00.6	1	Sinalizador de funções	Señalizador de funciones	Function signalizer	X		X	X	X

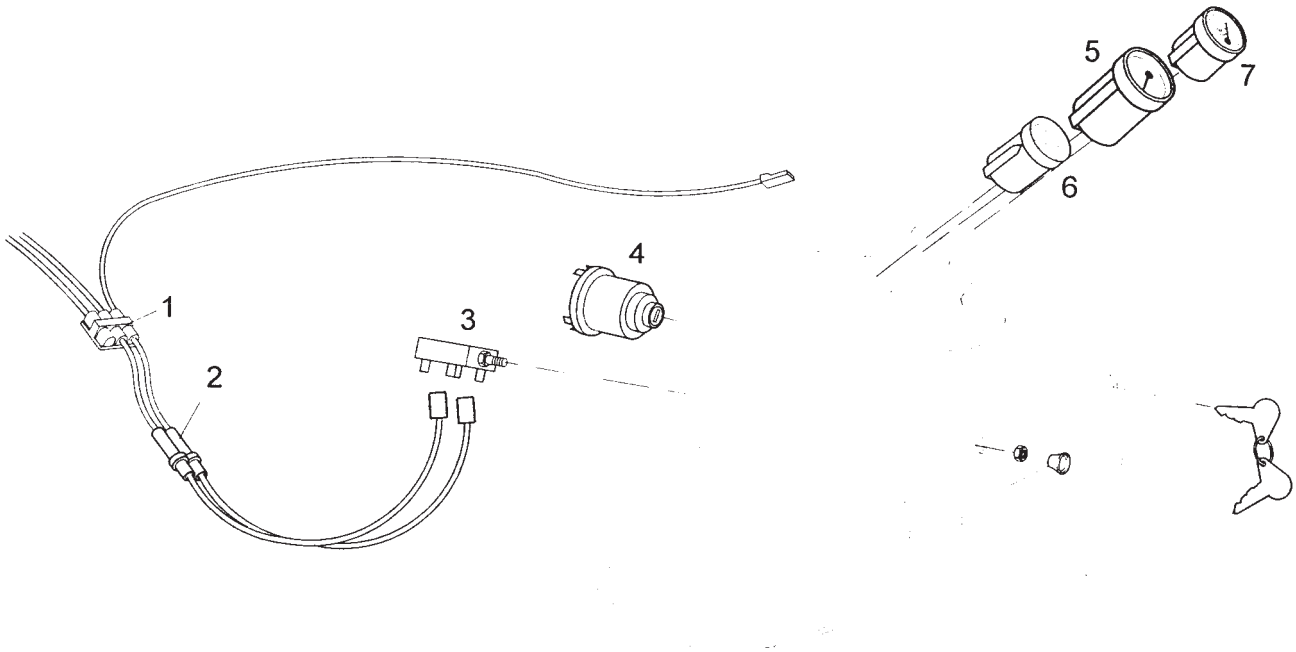

SISTEMA ELÉTRICO - PAINEL DE INSTRUMENTOS
SISTEMA ELÉCTRICO - TABLERO DE INSTRUMENTOS
ELECTRICAL SYSTEM - DASH PANEL

Item Artículo Item	Código Código Code	Qtd. Ct. Qty.	Denominação / Denominación / Denomination			4230	4240	4230.S	4230.4	4230.4S
1	8002.111.026.00.9	1	Conector	Conector	Connector		X			
2	8005.111.124.00.5	2	Conjunto porta fusível	Conjunto porta fusible	Fuse holder assy		X			
3	7106.010.073.00.3	1	Interruptor dos faróis	Interruptor de los faros	Headlight switch		X			
4	7107.010.118.00.4	1	Cj. chave contato 1 partida	Conjunto llave contacto 1 arranque	Start contact 1 key switch assy		X			
5	8005.111.505.00.5	1	Tacómetro com horímetro	Tacómetro con horímetro	Tachometer with hourmeter		X			
6	8002.111.508.00.6	1	Sinalizador de funções	Señalizador de las funciones	Function signalizer		X			
7	8005.111.506.00.3	1	Indicador de combustível	Indicador del combustible	Fuel level indicator		X			

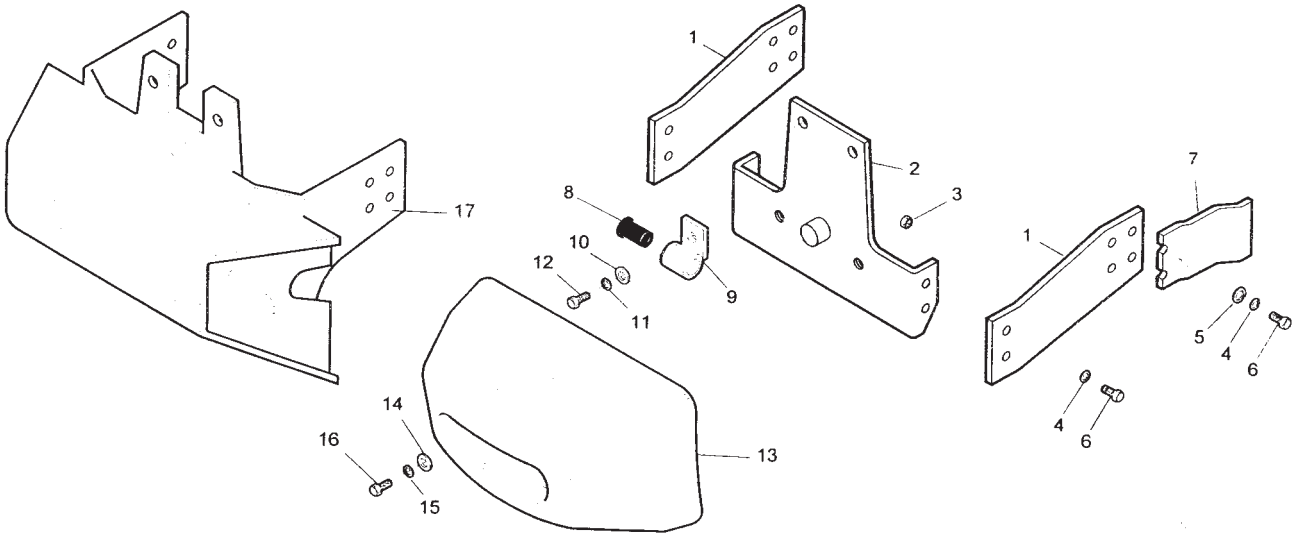

SISTEMA DO PÁRA -CHOQUE SISTEMA DEL PARAGOLPE BUMPER SYSTEM										
Item Artículo Item	Código Código Code	Qtd. Ct. Qty.	Denominação / Denominación / Denomination			4230	4240	4230.S	4230.4	4230.4S
1	8008.109.509.00.5	2	Suporte lateral do pára-choque	Soporte lateral del paragolpe	Bumper side support	X		X	X	X
2	8008.109.506.00.1	1	Pára-choque	Paragolpe	Bumper	X		X	X	X
3	4102.011.014.05.7	4	Porca sextavada	Tuerca hexagonal	Hex nut	X		X	X	X
4	4103.012.011.01.9	12	Arruela de pressão	Arandela depresión	Thrust washer	X		X	X	X
5	4103.011.017.01.7	3	Arruela lisa	Arandela lisa	Flat washer	X		X	X	X
6	4101.048.024.05.5	12	Parafuso sextavado	Tornillo hexagonal	Hex screw	X		X	X	X
7	8008.109.513.00.7	1	Chapa protetora	Chapa protectora	Protecting plate	X		X	X	X
8	8005.109.024.00.1	2	Borracha da articulação	Goma de articulación	Pivot rubber	X		X	X	X
9	8002.109.511.00.4	2	Articulação do capô	Articulación del capot	Hood pivoting	X		X	X	X
10	4103.012.010.01.1	2	Arruela lisa	Arandela lisa	Flat washer	X		X	X	X
11	4103.011.015.01.1	2	Arruelade pressão	Arandela de presión	Thrust washer	X		X	X	X
12	4101.048.009.05.6	2	Parafuso sextavado	Tornillo hexagonal	Hex screw	X		X	X	X
13	8008.109.512.00.9	1	Contra-peso dianteiro	Contrapeso delantero	Front counterweight	X		X		
14	4103.011.020.01.1	2	Arruela lisa	Arandela lisa	Flat washer	X		X	X	X
15	4103.012.055.01.6	2	Arruelade pressão	Arandela de presión	Thrust washer	X		X	X	X
16	4101.046.034.05.6	2	Parafuso sextavado	Tornillo hexagonal	Hex screw	X		X	X	X
17	8008.109.521.00.0	1	Conjunto pára-choque	Conjunto paragolpe	Bumper assy				X	X

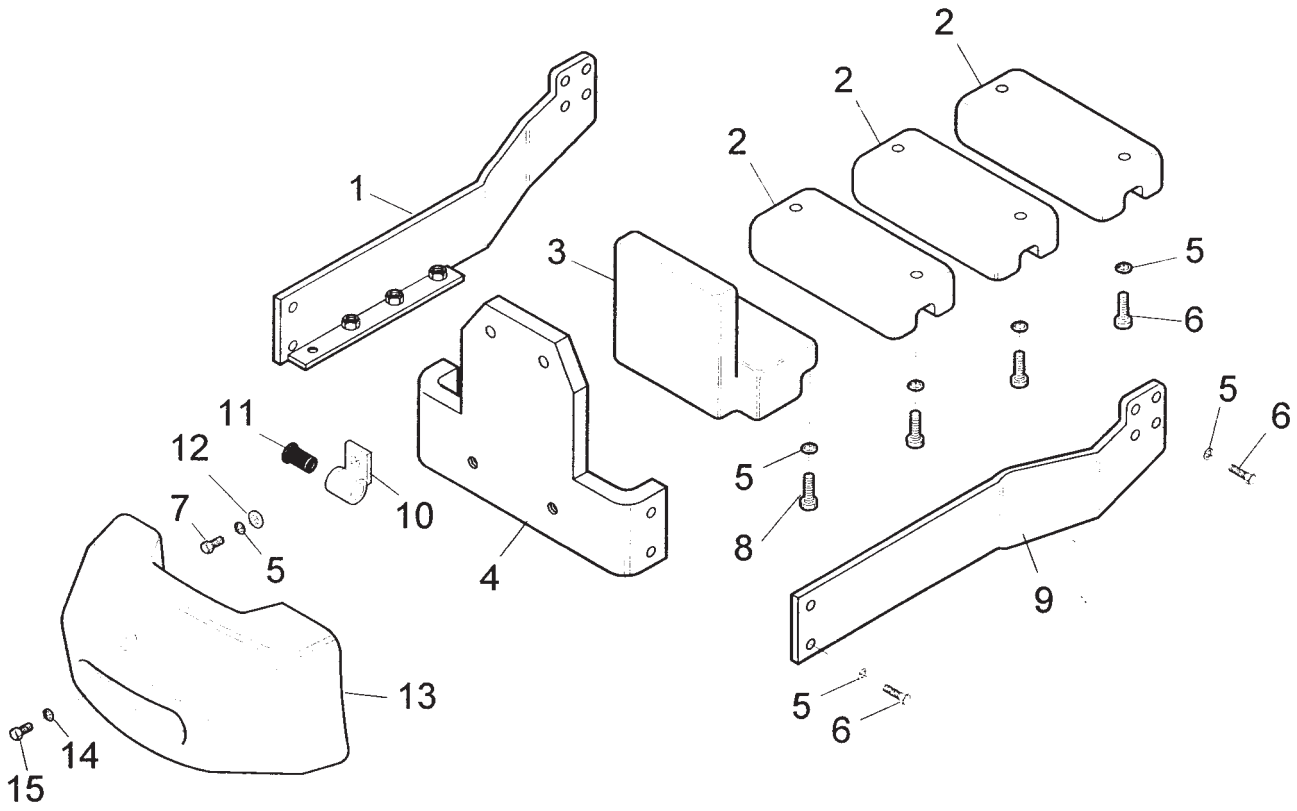

SISTEMA DO PARA-CHOQUE SISTEMA DEL PARA GOLPE BUMPER SYSTEM										
Item Artículo Item	Código Código Code	Qtd. Ct. Qty.	Denominação / Denominación / Denomination			4230	4240	4230.S	4230.4	4230.4S
1	8005.107.518.00.4	1	Conjunto longarina direita	Conjunto larguero derecho	Right-hand longeron assy		X			
2	8005.109.507.00.5	3	Contra-peso do motor	Contrapeso del motor	Engine counterweight		X			
3	8005.109.506.00.7	1	Contra-peso interno	Contrapeso interno	Inner counterweight		X			
4	8005.107.512.00.7	1	Conjunto chapa frontal	Conjunto chapa frontal	Front plate assy		X			
5	4103.012.010.01.1	16	Arruela de pressão	Arandela de presión	Thrust washer		X			
6	4101.048.008.05.8	14	Parafuso sextavado	Tornillo hexagonal	Hex screw		X			
7	4101.048.009.05.6	6	Parafuso sextavado	Tornillo hexagonal	Hex screw		X			
8	4101.045.058.01.5	6	Parafuso sextavado	Tornillo hexagonal	Hex screw		X			
9	8005.107.519.00.2	1	Conjunto longarina esquerda	Conjunto larguero izquierdo	Left-hand longeron assy		X			
10	8002.109.511.00.4	2	Articulação do capô	Articulación del capot	Hood pivoting		X			
11	8005.109.024.00.1	2	Borracha da articulação	Goma de articulación	Pivot rubber		X			
12	4103.011.015.01.1	2	Arruela lisa	Arandela lisa	Flat washer		X			
13	8005.109.508.00.3	1	Contra-peso dianteiro	Contrapeso delantero	Front counterweight		X			
14	4103.011.020.01.1	2	Arruela de pressão	Arandela de presión	Thrust washer		X			
15	4101.048.009.05.6	2	Parafuso sextavado	Tornillo hexagonal	Hex screw		X			

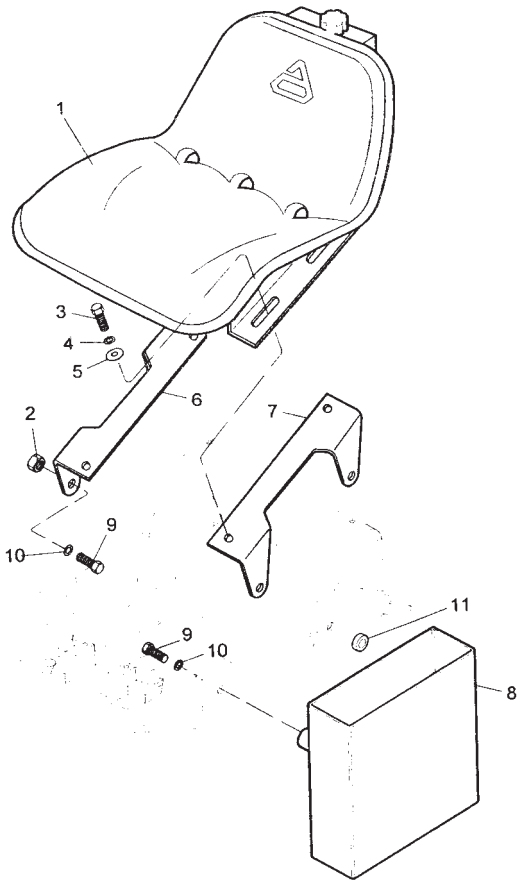

SISTEMA DO ASSENTO SISTEMA DEL ASIENTO SEAT SYSTEM										
Item Artículo Item	Código Código Code	Qtd. Ct. Qty.	Denominação / Denominación / Denomination			4230	4240	4230.S	4230.4	4230.4S
1	8005.107.040.00.9	1	Assento	Asiento	Seat	X	X	X	X	X
2	4102.011.011.05.3	4	Porca sextavada	Tuerca hexagonal	Hex nut	X	X	X	X	X
3	4101.045.054.05.5	4	Parafuso sextavado	Tornillo hexagonal	Hex screw	X	X	X	X	X
4	4103.012.009.01.3	4	Arruela de pressão	Arandela de presión	Thrust washer	X	X	X	X	X
5	4103.024.011.01.5	4	Arruela lisa	Arandela lisa	Flat washer	X	X	X	X	X
6	8005.107.514.00.3	1	Conjunto suporte direito	Conjunto soporte derecho	Right-hand support assy	X	X	X	X	X
7	8005.107.515.00.0	1	Conjunto suporte esquerdo	Conjunto soporte izquierdo	Leftt-hand support assy	X	X	X	X	X
8	8005.107.546.00.5	1	Conjunto caixa de ferramentas	Conjunto caja de herramientas	Toolbox assy	X	X	X		
8	8008.107.510.00.5	1	Caixa de ferramentas	Caja de herramientas	Toolbox				X	X
9	4101.045.052.01.8	5	Parafuso sextavado	Tornillo hexagonal	Hex screw	X	X	X	X	X
10	4103.012.010.01.1	5	Arruela de pressão	Arandela de presión	Thrust washer	X	X	X	X	X
11	8005.107.545.00.7	1	Calço	Calce	Shim	X	X	X	X	X

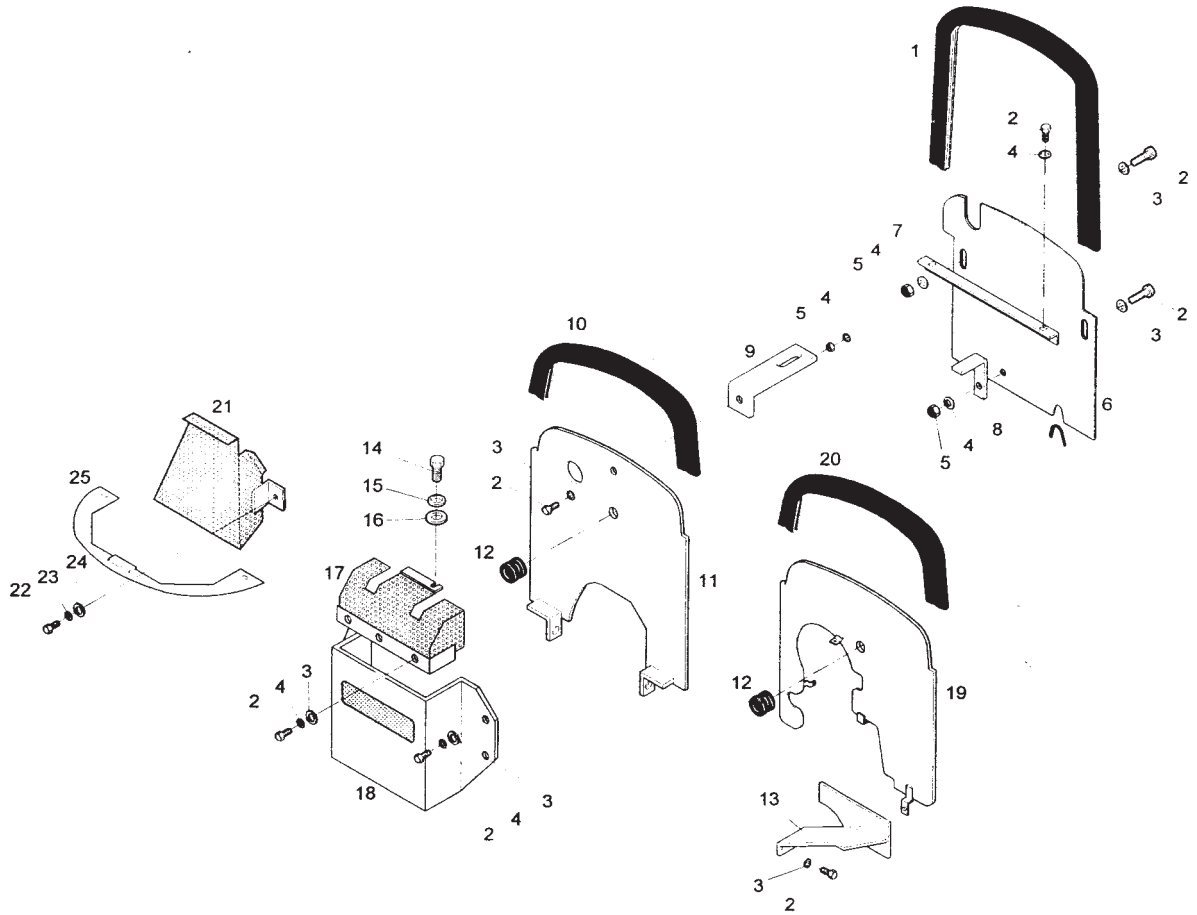

SISTEMA DOS DEFLETORES SISTEMA DE LOS DEFLECTORES DEFLECTOR SYSTEM										
Item Artículo Item	Código Código Code	Qtd. Ct. Qty.	Denominação / Denominación / Denomination			4230	4240	4230.S	4230.4	4230.4S
1	8005.109.517.00.4	2	Perfil protetor	Perfil protector	Shield profile	X	X	X	X	X
2	4101.047.088.05.1	14	Parafuso sextavado	Tornillo hexagonal	Hex screw	X	X	X	X	X
3	4103.011.013.01.6	8	Arruela lisa	Arandela lisa	Flat washer	X	X	X	X	X
4	4103.012.009.01.3	14	Arruela de pressão	Arandela de presión	Thrust washer	X	X	X	X	X
5	4102.011.007.06.9	3	Porca sextavada	Tuerca hexagonal	Hex nut	X	X	X	X	X
6	8005.109.509.00.1	1	Conjunto defletor traseiro	Conjunto deflector trasero	Rear deflector assy	X	X	X	X	X
7	8005.109.510.00.9	1	Suporte do defletor	Soporte del deflector	Deflector base	X	X	X	X	X
8	8005.109.516.00.6	1	Suporte do defletor	Soporte del deflector	Deflector base	X	X	X	X	X
9	8008.109.505.00.3	1	Suporte do defletor	Soporte del deflector	Deflector base	X		X	X	X
10	8002.115.531.00.4	1	Guarnição	Guarnición	Trim	X		X	X	X
11	8008.109.503.00.8	1	Conjunto defletor frontal	Conjunto deflector frontal	Front deflector assy	X		X	X	X
12	6001.011.032.00.2	1	Passagem de linha	Pasaje de la línea	Line passage	X	X	X	X	X
13	8005.115.536.00.6	1	Defletor lateral	Deflector lateral	Side deflector		X			
14	4101.047.068.05.3	2	Parafuso sextavado	Tomiio hexagonal	Hex screw	X		X	X	X
15	4103.012.007.01.7	2	Arruela de pressão	Arandela de presión	Thrust washer	X		X	X	X
16	4103.011.011.01.0	2	Arrueta lisa	Arandela lisa	Flat washer	X		X	X	X
17	8008.109.121.00.9	1	Tela protetora	Tela protectora	Strainer	X		X		
18	8008.109.120.00.1	1	Conjunto chapa protetora	Conjunto chapa protectora	Protecting plate assy	X		X		
19	8005.115.515.00.0	1	Defletor frontal	Deflector frontal	Front deflector		X			
20	8005.115.517.00.6	1	Guarnição	Guarnición	Trim		X			
21	8008.115.527.00.9	1	Conjunto protetor da correia	Conjunto protector de la correa	Belt protective assy				X	X
22	4101.048.003.05.9	2	Parafuso sextavado	Tornillo hexagonal	Hex screw				X	X
23	4103.012.010.01.1	2	Arruela de pressão	Arandela de presión	Thrust washer				X	X
24	4103.011.015.01.1	2	Arruela lisa	Arandela lisa	Flat washer				X	X

SISTEMA DOS DEFLETORES
SISTEMA DE LOS DEFLECTORES
DEFLECTOR SYSTEM

Item Artículo Item	Código Código Code	Qtd. Ct. Qty.	Denominação / Denominación / Denomination			4230	4240	4230.S	4230.4	4230.4S
25	8008.109.528.00.5	1	Conjunto colarinho central	Conjunto cuello central	Central collar assy				X	X

NOTA / NOTA / NOTE :

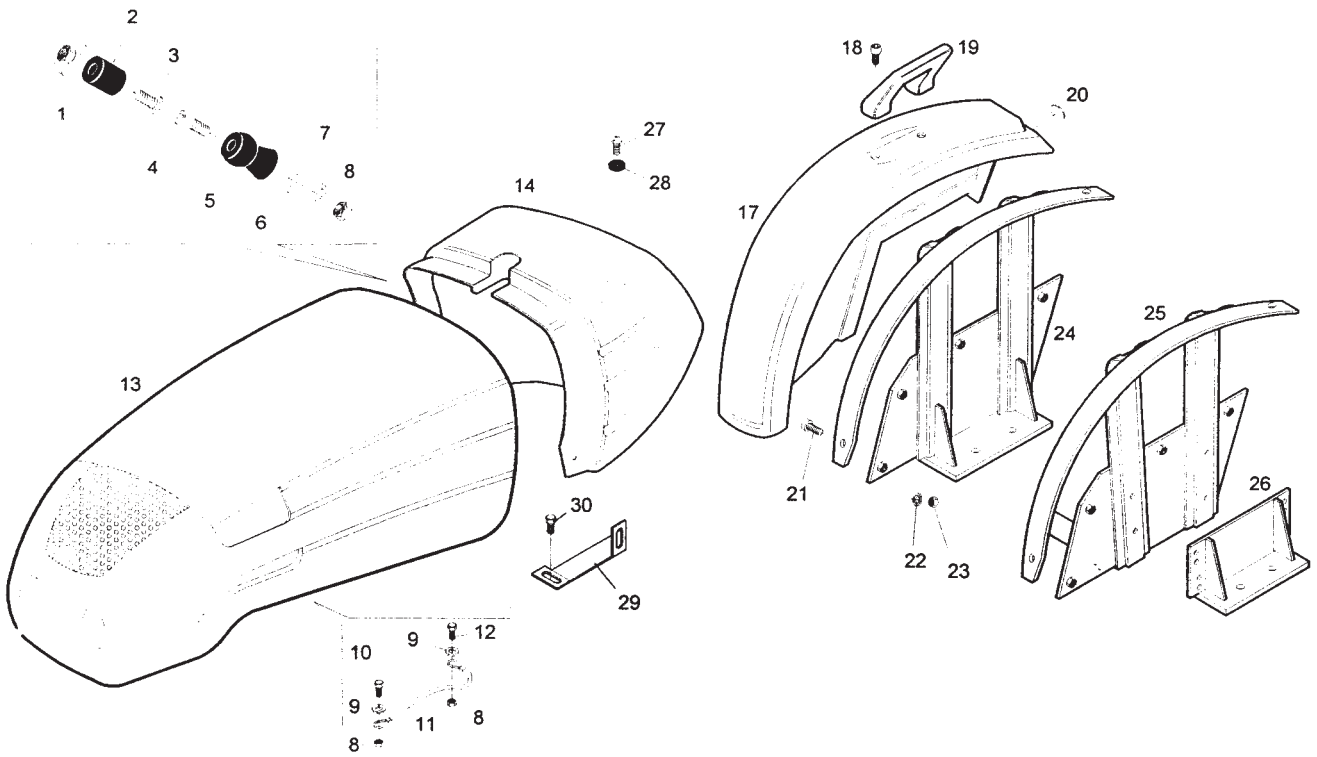

Item Artículo Item	Código Código Code	Qtd. Ct. Qty.	Denominação / Denominación / Denomination			4230	4240	4230.S	4230.4	4230.4S
			SISTEMA DA CARENAGEM SISTEMA DEL CARENAJE FAIRING SYSTEM							
1	8008.109.151.00.6	1	Conjunto fixação do capô	Conjunto fijación del capot	Hood fastening assy	X	X	X	X	X
2	8006.107.207.00.6	1	Assento de borracha	Asiento de goma	Rubber seat	X	X	X	X	X
3	4101.037.082.05.6	1	Parafuso sextavado interno	Tornillo hexagonal interno	Inner hex screw	X	X	X	X	X
4	4101.037.085.04.2	1	Parafuso sextavado interno	Tornillo hexagonal interno	Inner hex screw	X	X	X	X	X
5	8009.107.206.00.8	1	Amortecedor de borracha	Amortiguadorde goma	Rubber shock absorber	X	X	X	X	X
6	4103.011.013.01.6	1	Arruela lisa	Arandela lisa	Flat washer	X	X	X	X	X
7	4103.012.009.01.3	1	Arruela de pressão	Arandela de presión	Thrust washer	X	X	X	X	X
8	4102.011.007.06.9	1	Porca sextavada	Tuerca hexagonal	Hex nut	X	X	X	X	X
9	4103.011.013.01.6	2	Arruela lisa	Arandela lisa	Flat washer	X	X	X	X	X
10	4101.037.087.05.5	2	Parafuso sextavado	Tornillo hexagonal	Hex screw	X	X	X	X	X
11	8002.109.028.00.9	1	Cabo imitador do capô	Cable limitador del capót	Hood cable	X	X	X	X	X
12	4101.037.082.05.6	1	Parafuso sextavado interno	Tornillo hexagonal interno	Inner hex screw	X	X	X	X	X
13	8008.109.510.00.3	1	Conjunto capô do motor	Conjunto capot del motor	Engine hood assy	X		X	X	X
13	8005.109.505.00.9	1	Conjunto capô do motor	Conjunto capot del motor	Engine hood assy		X			
14	8008.109.538.00.4 (A)	1	Painel	Tablero	Panel	X		X	X	X
14	8005.109.515.00.8	1	Painel	Tablero	Panel		X			
14	8008.109.516.00.0	1	Painel	Tablero	Panel	X		X	X	X
15	4103.012.009.01.3	2	Arruela de pressão	Arandela de presión	Thrust washer	X	X	X	X	X
16	4101.076.044.04.1	2	Parafuso Philips	Tornillo Philips	Philips screw	X	X	X	X	X
17	8008.107.081.00.7	1	Conjunto pára-lamas esquerdo	Conjunto guardabarros izquierdo	Left-hand fender assy	X		X	X	X
17	8005.107.505.00.1	1	Conjunto pára-lamas esquerdo	Conjunto guardabarros izquierdo	Left-hand fender assy		X			
17	8008.107.080.00.9	1	Conjunto pára-lamas direito	Conjunto guardabarros derecho	Right-hand fender assy	X		X	X	X
17	8005.107.506.00.9	1	Conjunto pára-lamas direito	Conjunto guardabarros derecho	Right-hand fender assy		X			
18	4101.037.082.05.6	4	Parafuso sextavado interno	Tornillo hexagonal interno	Inner hex screw	X	X	X	X	X

SISTEMA DA CARENAGEM
SISTEMA DEL CARENAJE
FAIRING SYSTEM

Item Artículo Item	Código Código Code	Qtd. Ct. Qty.	Denominação / Denominación / Denomination			4230	4240	4230.S	4230.4	4230.4S
19	6007.013.077.00.2	2	Conjunto pega-mão	Conjunto pasamano	Handle assy	X	X	X	X	X
20	6005.011.055.00.4	4	Conjunto retrorefletor traseiro	Conjunto retro-reflector trasero	Rear retroreflector assy	X		X	X	X
21	4101.045.054.05.5	8	Parafuso sextavado	Tornillo hexagonal	Hex screw	X		X	X	X
22	4103.012.010.01.1	8	Arruela de pressão	Arandela de presión	Thrust washer	X		X	X	X
23	4102.011.011.05.3	8	Porca sextavada	Tuerca hexagonal	Hex nut	X		X	X	X
24	8008.107.505.00.5	1	Cj. suporte pára-lamas esquerdo	Cj. soporte guardabarros izquierdo	Left-hand fender support assy	X		X	X	X
24	8008107.506.00.3	1	Cj. suporte pára-lamas direito	Cj. soporte guardabarros derecho	Right-hand fender support assy	X		X	X	X
25	8005.107.541.00.6	1	Cj. suporte pára-lamas esquerdo	Cj. soporte guardabarros izquierdo	Left-hand fender support assy		X			
25	8005.107.542.00.4	1	Cj. suporte pára-lamas direito	Cj. soporte guardabarros derecho	Right-hand fender support assy		X			
26	8005.107.538.00.2	1	Suporte dir. fixação pára-lamas	Soporte derecho fijación guardabarros	Right-hand fender fastening support		X			
26	8005.107.539.00.0	1	Suporte esq. fixação pára-lamas	Soporte izquierdo fijación guardabarros	Left-hand fender fastening support		X			
27	6007.013.433.00.7	1	Parafuso	Tornillo	Bolt	X	X	X	X	X
28	5061.006.093.00.6	1	Arruela de borracha	Arandela de goma	Rubber washer	X	X	X	X	X
29	8005.109.515.00.5	2	Conjunto suporte painel	Conjunto soporte tablero	Panel support assy	X		X	X	X
30	4101.047.088.05.1	4	Parafuso	Tornillo	Bolt	X		X	X	X

NOTA / NOTA / NOTE : (A) Entrou em linha de montagem no trator 4230 a partir do chassi: G000425X em diante.

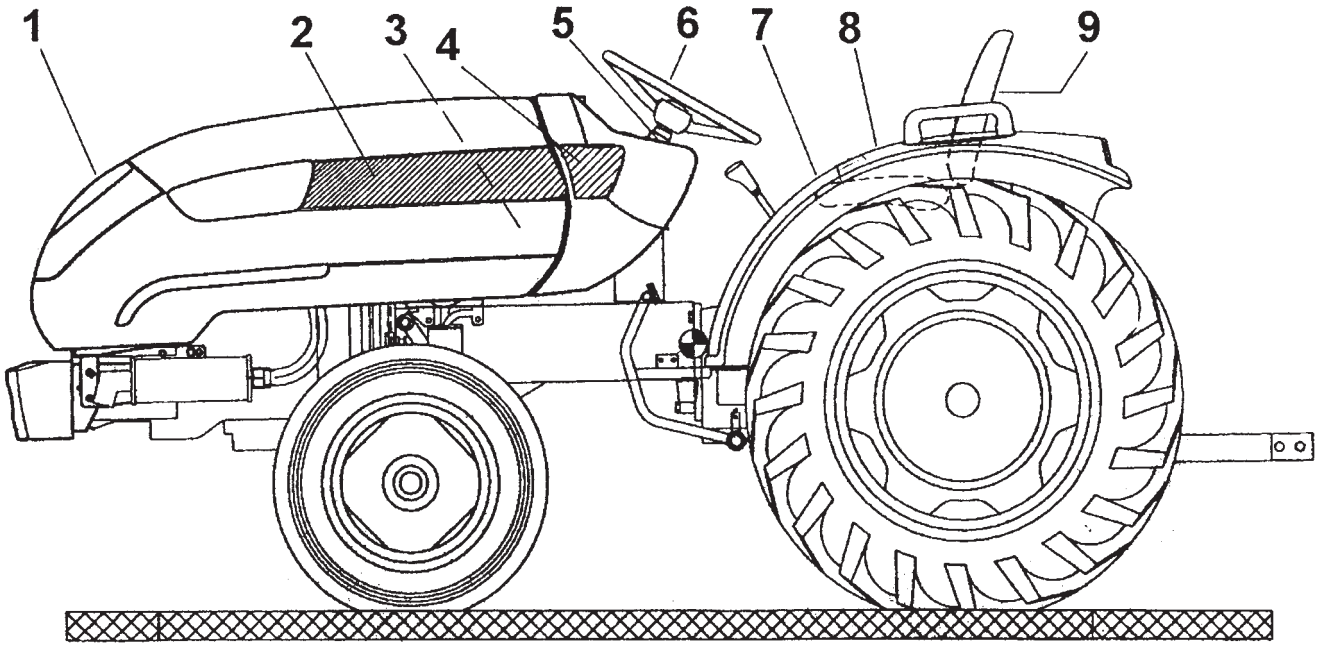

SISTEMA DE ADESIVOS SISTEMA DE CALCOMANÍAS DECAL SYSTEM										
Item Artículo Item	Código Código Code	Qtd. Ct. Qty.	Denominação / Denominación / Denomination			4230	4240	4230.S	4230.4	4230.4S
1	8002.112.505.00.1	1	Emblema Agrale	Emblema Agrale	Agrale badge	X	X	X	X	X
2	8008.112.505.00.8	1	Adesivo lateral 4230 esquerdo	Calcomanía lateral 4230 izquierda	Left-hand side decal - 4230	X				
2	8005.112.505.00.4	1	Adesivo lateral 4240 esquerdo	Calcomanía lateral 4240 izquierdo	Left-hand side decal - 4240		X			
2	8008.112.506.00.6	1	Adesivo lateral 4230 direito	Calcomanía lateral 4230 derecha	Right-hand side decal - 4230	X				
2	8005.112.506.00.2	1	Adesivo lateral 4240 direito	Calcomanía lateral 4240 derecha	Right-hand side decal - 4240		X			
2	8008.112.515.00.7	1	Adesivo lateral esquerdo 4230.4	Calcomanía lateral izquierda 4230.4	Left-hand side decal - 4230.4			X	X	X
2	8008.112.514.00.0	1	Adesivo lateral direito 4230.4	Calcomanía lateral derecha 4230.4	Right-hand side decal - 4230.4			X	X	X
3	8008.112.509.00.0	1	Adesivo - filtros	Calcomanía - filtros	Decal - filters	X		X	X	X
3	8005.112.512.00.0	1	Adesivo - filtros	Calcomanía - filtros	Decal - filters		X			
4	8008.112.507.00.4	1	Adesivo painel 4230 esquerdo	Calcomanía tablero 4230 izquierda	Left-hand side panel decal - 4230	X		X	X	X
4	8005.112.507.00.0	1	Adesivo painel 4240 esquerdo	Calcomanía tablero 4240 izquierda	Left-hand side panel decal - 4240		X			
4	8008.112.508.00.2	1	Adesivo painel 4230 direito	Calcomanía tablero 4230 derecha	Right-hand side panel decal - 4230	X				
4	8005.112.508.00.8	1	Adesivo painel 4240 direito	Calcomanía tablero 4240 derecha	Right-hand side panel decal - 4240		X			
5	8009.112.051.00.1	1	Adesivo de segurança	Calcomanía de seguridad	Safety valve	X	X	X	X	X
6	8009.112.025.00.5	1	Adesivo orientativo	Calcomanía orientadora	Guidance decal	X	X	X	X	X
7	8009.112.053.00.7	1	Adesivo da alavanca de comando	Calcomanía de la palanca del mando	Control lever decal	X	X	X	X	X
8	8009.112.029.00.7	1	Adesivo da T.D.P.	Calcomanía de la T.D.F	PTO decal	X	X	X	X	X
9	8005.112.509.00.6	1	Adesivo Agrale	Calcomanía Agrale	Agrale decal	X	X	X	X	X
10	8012.112.513.00.5	1	Adesivo do estrangulador	Calcomanía del estrangulador	Throttle valve decal	X	X	X	X	X
11	8002.112.003.00.7	1	Adesivo instrução de bloqueio	Calcomanía instrucción de bloqueo	Locking instruction decal	X	X	X	X	X
12	8008.112.519.00.9	1	Adesivo tração dianteira	Calcomanía tracción delantera	4WD decal				X	X
13	8008.112.517.00.3	1	Adesivo 4230S	Calcomanía 4230S	4230S decal			X		
14	8008.112.516.00.5	1	Adesivo	Calcomanía	Decal				X	X