Edited by Foxit PDF Editor
Copyright (c) by Foxit Corporation, 2003 - 2010
For Evaluation Only.

GRALE

CATÁLOGO DE PEÇAS

AGRALE

4300

Tracto-Matic

AGR
Distribuidora de Peças Ltda
Caxias do sul - RS
Fone: 54 - 3223 2003
3419 5716
Celular: 54 – 9977 0494 (Vivo)
8407 0100 (Oi)
9225 8533 (Claro)

INTRODUÇÃO

CATÁLOGO DE PEÇAS

Este catálogo de peças foi desenvolvido de forma a facilitar a identificação e localização das peças de reposição, aplicadas nos diversos modelos.

Para uma correta interpretação e manuseio observe o seguinte: Na figura identificamos a peça e o número do item, e na relação encontramos o número do item por ordem seqüencial, código por modelo, quantidade e denominação.

Para facilitar a localização das peças no catálogo primeiramente consulte o índice.

As informações e alterações transmitidas através de nossos Boletins Técnicos, Circulares ou Desenhos, deverão ser imediatamente anexadas ou anotadas no Catálogo nas respectivas páginas, mantendo-o desta forma sempre atualizado, facilitando com isso melhor atendimento no que tange aos pedidos de peças.

1) INTERPRETAÇÃO DOS CÓDIGOS

Ex.: 8008.104.001.00.4

O primeiro grupo, formado por quatro algarismos, identifica o produto e tipo; o 2º grupo, formado por três algarismos identifica o grupo de montagem da peça; o 3º grupo, também de três algarismos identifica o número de série da peça; o 4º, grupo formado de dois algarismos identifica a peça normal. Nos casos especiais que por motivo de diversas medidas de diâmetro ou espessuras, acrescenta-se 01, 02, etc., conforme necessidade das dimensões.

O último algarismo é usado para Dígito do computador.

No exemplo temos:

8008 – Trator = Tipo e modelo (80 trator – 08 modelo)
104 – Caixa do Câmbio = Grupo
001 – Carcaça da caixa do câmbio = Nº da peça e identificação
00 – Peça normal –
4 – Dígito do computador

SIMBOLOGIA DE USO

cn = Conforme necessidade
– = Não usado
X = Igualdade
* = Alerta a observações

2) DIVISÃO DOS GRUPOS DE MONTAGEM

.000. – Motor
.001. – Bloco do motor
.002. – Árvore da manivela
.003. – Regulador e acelerador
.004. – Biela, pistão, anéis, cilindro e casquilho
.005. – Comando de válvula
.006. – Cabeçote do cilindro
.007. – Bomba do óleo lubrificante
.008. – Sistema de injeção
.009. – Resfriamento
.010. – Sistema de arranque
.011. – Tanque de combustível
.012. – Filtro de ar
.013. – Silencioso
.014. – Decalcomanias
.015. – Ferramenta
.099. – Conjuntos exclusivos para reposição

.100. – Versões
.101. – Alavanca de descompressão
.102. – Carcaça intermediária
.103. – Sistema de direção
.104. – Caixa de mudanças
.105. – Sistema de freios
.106. – Sistema de alimentação
.107. – Caixa do levante hidráulico-pára-lama
.108. – Sistema hidráulico
.109. – Capota do motor e pára-choque
.110. – Rodado dianteiro e traseiro
.111. – Sistema elétrico
.112. – Plaquetas
.113. – Ferramenta
.199. – Conjuntos exclusivos para reposição

ÍNDICE

TRATOR 4300

FIGURA	DENOMINAÇÃO
1	– CONJ. BLOCO DO MOTOR, TAMPA INFERIOR DO CÁRTER E VÁLVULA SOBRE-PRESSÃO.
2	– CONJ. BOTÃO AUXILIAR DE PARTIDA, ALAVANCA DE ACELERAÇÃO E ALAVANCAS DE LIGAÇÕES.
3	– CONJ. TUBO DE RESPIRO, FILTRO DO ÓLEO DO CÁRTER, SUPORTE DOS TUBOS E VARETAS DAS VÁLVULAS.
4	– CONJ. ÁRVORE DA MANIVELA, FLANGE, CREMALHEIRA E VOLANTE.
5	– CONJ. CILINDRO, ÊMBOLO, ANÉIS, BIELA, MANCAL CENTRAL E CASQUILHOS.
6	– CONJ. SISTEMA DE COMANDO DE VÁLVULAS, BOMBA DE LUBRIFICAÇÃO E ENGRENAGEM DE COMANDO.
7	– CONJ. TAMPAS DE COMANDO.
8	– CONJ. CABEÇOTE DO CILINDRO COMPLETO
9	– CONJ. TAMPAS DO CABEÇOTE E FILTRO DE AR.
10	– CONJ. SISTEMA DE INJEÇÃO (PORTA-INJETOR).
11	– CONJ. SISTEMA DE INJEÇÃO (BOMBA INJETORA).
12	– CONJ. DE ARREFECIMENTO E ESCAPE.
13	– CONJ. SISTEMA DE EMBREAGEM (MAIS VIDE FIG. 26).
14	– CONJ. CARCAÇA DO CÂMBIO.
15	– CONJ. DE ENGRENAGENS E EIXOS INTERMEDIÁRIOS.
16	– CONJ. DE ENGRENAGENS DESLIZANTES DAS MARCHAS E PINHÃO-COROA.
17	– CONJ. COROA E PINHÃO, EIXO INTERMEDIÁRIO, TUBO APANHA-GOTAS E TAMPAS LATERAIS.
18	– CONJ. DO DIFERENCIAL.
18A	– CONJ. DO DIFERENCIAL.
19	– CONJ. TOMADA DE FORÇA, ENGATE 3º PONTO E TOMADA ELÉTRICA CARRETA.
19A	–
20	– CONJ. SAÍDA DE RODAS TRASEIRAS.
21	– CONJ. SAÍDA DE RODAS E ACIONAMENTO DO BLOQUEIO.
22	– CONJ. ENGRENAGENS E EIXO DO REDUTOR.
23	– CONJ. CARCAÇA DO REDUTOR, ALAVANCA DE ACIONAMENTO E FREIO DE ESTACIONAMENTO.
24	– CONJ. TAMPA, ALAVANCAS E GARFOS DE ACIONAMENTO DAS MARCHAS.
25	– CONJ. PEDAIS DE ACIONAMENTO EMBREAGENS E FREIO.
26	– CONJ. CARCAÇA INTERMEDIÁRIA, INTERRUPTOR E EIXO EMBREAGEM.
27	– CONJ. SISTEMA DE ACELERAÇÃO.
28	– CONJ. SUPORTES E TANQUE DE COMBUSTÍVEL
29	– CONJ. SISTEMA DE ALIMENTAÇÃO.
30	– CONJ. SISTEMA EIXO DIANTEIRO.
31	– CONJ. CUBO DIANTEIRO E BARRA DE DIREÇÃO AJUSTÁVEL.
32	– CONJ. SETOR DE DIREÇÃO.
33	– CONJ. VOLANTE, CAPA E BRAÇO DE DIREÇÃO.
34	– CONJ. TAMPA E FLANGE INTERMEDIÁRIA LEVANTE HIDRÁULICO.
35	– CONJ. ACIONADORES DO HIDRÁULICO.
36	– CONJ. BRAÇOS E EIXO DO CILINDRO HIDRÁULICO.
37	– CONJ. SUPORTE DISTANCIADOR E ENGATE DO 3º PONTO.
38	– CONJ. SISTEMA DE REGULAGEM HIDRÁULICA DE PROFUNDIDADE.
39	– CONJ. VÁLVULA DISTRIBUIDORA DE FLUXO.
40	– CONJ. BOMBA E TUBULAÇÃO DO HIDRÁULICO.
41	– CONJ. ENGATES DE TRAÇÕES.
42	– CONJ. BRAÇO NIVELADOR E REGULADORES DO LEVANTE HIDRÁULICO.
43	– CONJ. CUBO E RODADO TRASEIRO.
44	– CONJ. PÁRA-LAMAS, FARÓIS TRASEIROS E ASSENTO DO OPERADOR.
45	– CONJ. PAINEL E INSTRUMENTOS ELÉTRICOS DE OPERAÇÃO.
46	– CONJ. CAPÔ, CONTRAPESOS E PÁRA-CHOQUE DIANTEIRO.
47	– CONJ. SISTEMA ELÉTRICO, ALTERNADOR E MOTOR DE PARTIDA.
48	– CONJ. MOTOR DE PARTIDA.
49	– CONJ. SISTEMA ELÉTRICO ESQUEMÁTICO.

AGRALE S.A.

MOTOR M - 790
VEICULAR

Figura Nº 1

I	4300			Q.	DENOMINAÇÃO
1	4014.010.023.00.7			1	Anel de vedação
2	8005.111.037.00.8			1	Sensor de pressão do óleo
3	7007.001.034.00.6			3	Pino guia
4	7003.001.004.00.8			2	Pino guia
5	7007.001.030.00.4			2	Bujão
6	7007.001.002.00.3			1	Bloco do motor
7	7007.001.020.00.5			1	Pino do casquilho
8	7007.001.025.00.4			1	Peneira da tampa inferior
9	4014.010.034.00.4			1	Anel de vedação (A 21x26x1,5 DIN 7603 - CU)
10	7006.001.014.01.8			1	Conjunto bujão magnético
11	7007.001.027.00.0			1	Tubo da tampa inferior
12	7007.001.026.00.2			1	Bujão da tampa inferior
13	4012.010.009.00.0			1	Tampa de vedação (18 DIN 443)
14	4103.012.051.00.7			12	Arruela de pressão (B 8 DIN 127)
14	4101.037.090.01.8			12	Parafuso sext. interno (M 8x45 DIN 912 - 8G)
15	7007.001.050.00.2			1	Tampa inferior do cárter
16	4103.012.049.00.1			3	Arruela de pressão (B 6 DIN 127)
17	4101.047.064.00.1			3	Parafuso sextavado (M 6x10 DIN 933 - 8G)
18	7007.001.019.00.7			1	Junta de vedação da tampa inferior
19	4101.050.036.01.3			2	Parafuso prisioneiro (M 12x25 DIN 939 - 8G)
20	4101.050.011.01.6			2	Parafuso prisioneiro (M 8x20 DIN 939 - 8G)
21	4014.010.011.00.2			1	Anel de vedação (A 10x13,5x1 DIN 7603 - CU)
22	4010.012.004.00.3			1	Bujão cabeça sextavada interno (M 10x1 DIN 908)
23	7007.001.003.00.1			1	Tampa roscada de vedação do bloco
24	4014.010.017.00.9			1	Anel de vedação (A 12x16x1,5 DIN 7603)
25	7006.001.021.00.5			1	Bujão do Bloco
26	4101.050.013.01.2			4	Parafuso prisioneiro (M 8x25 DIN 939 - 8G)
27	7003.001.008.01.9			1	Bujão do óleo
28	7003.001.019.00.6			1	Anel de vedação (23x29x3)
29	4014.010.037.00.7			1	Anel de vedação (A 22x27x1,5 DIN 7603-00)
30	4010.012.005.00.0			1	Bujão cabeça sext. interna (M 22x1,5 DIN 908)
31	7007.007.016.00.7			1	Conj. válvula sobrepressão
32	7007.007.014.00.2			1	Anel de vedação (13,3x18,1x2,4)
33	7007.001.007.00.2			2	Pino guia

OBS

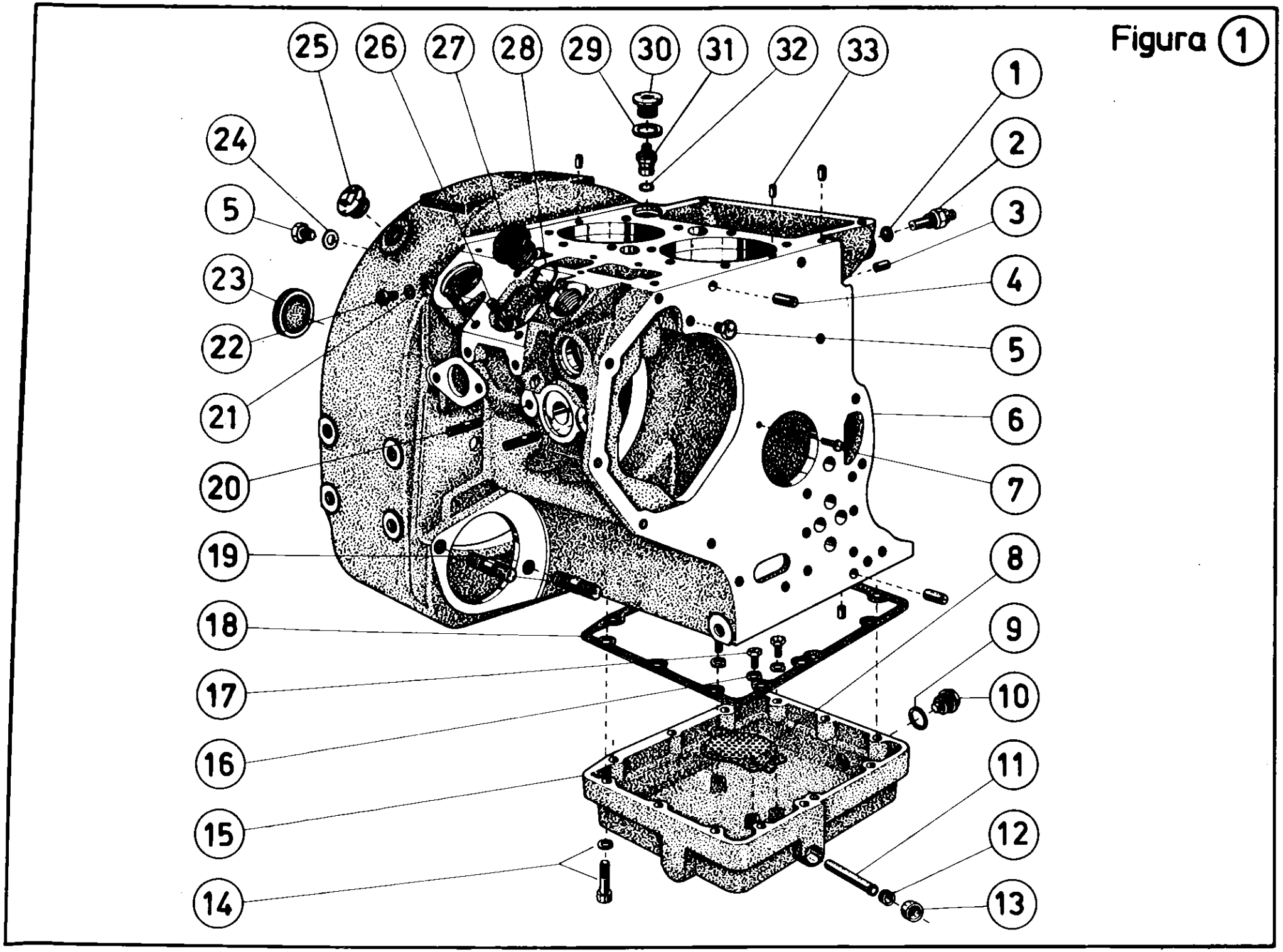
Figura 1
1
2
3
4
5
6
7
8
9
10
11
12
13
14
15
16
17
18
19
20
21
22
23
24
5
25
26
27
28
29
30
31
32
33

AGRALE S.A.

MOTOR M - 790
VEICULAR

Figura Nº 2

I	4300			Q.	DENOMINAÇÃO
1	7007.003.018.00.7			1	Conjunto alavanca do acelerador
2	7007.003.014.00.6			1	Mola do acelerador
3	4008.013.009.00.5			1	Anel de retenção (6 DIN 6799)
4	7007.003.009.00.6			1	Conjunto alavanca do regulador
5	4008.010.005.00.6			1	Anel elástico (8x0,8 DIN 471)
6	7007.003.021.00.1			1	Mola de torção
7	7007.003.002.00.1			1	Conjunto alavanca de ligação
8	7007.003.005.00.4			2	Arruela espaçadora
9	7007.003.015.00.3			cn	Arruela de compensação - 0,2
9	7007.003.015.01.1			cn	Arruela de compensação - 0,3
9	7007.003.015.02.9			cn	Arruela de compensação - 0,5
9	7007.003.015.03.7			cn	Arruela de compensação - 1,0
10	7007.003.026.00.0			2	Pino roscado
11	4102.011.007.00.2			2	Porca sextavada (M 8 DIN 934)
12	4006.010.055.00.5			1	Pino elástico (4x18 DIN 1481)
13	7007.003.030.00.2			1	Anel de vedação
14	7007.003.016.01.9			1	Conjunto do eixo da alavanca do acelerador
15	4006.010.053.00.0			1	Pino elástico (4x14 DIN 1481)
16	7007.003.029.00.4			1	Flange de atrito
17	4102.010.012.00.3			2	Porca sextavada (BM 8 DIN 439)
18	7007.003.006.00.2			1	Alavanca do acelerador
19	4102.010.013.00.1			1	Porca sextavada (AM 10 DIN 439)
20	7007.003.023.00.7			1	Conjunto botão auxiliar de partida
21	7003.003.012.00.9			1	Botão
22	7007.003.022.00.9			2	Anel de vedação
23	7007.003.020.00.3			1	Bucha roscada com entalhe
24	7007.003.013.00.8			1	Anel de vedação
25	4006.010.019.00.1			1	Pino elástico (3x16 DIN 1481)
26	7003.003.010.00.3			1	Mola de pressão
27	7007.003.031.00.0			1	Eixo excêntrico
28	7007.001.009.00.8			1	Conjunto de vareta de medição do nível do óleo
29	7006.006.020.00.2			1	Anel de vedação (8x12x2)
30	7007.003.024.00.5			2	Pino roscado (AM 8x25 - 10,9)
31	7007.001.035.00.3			1	Pino da mola da alavanca do acelerador

OBS

Figura 2

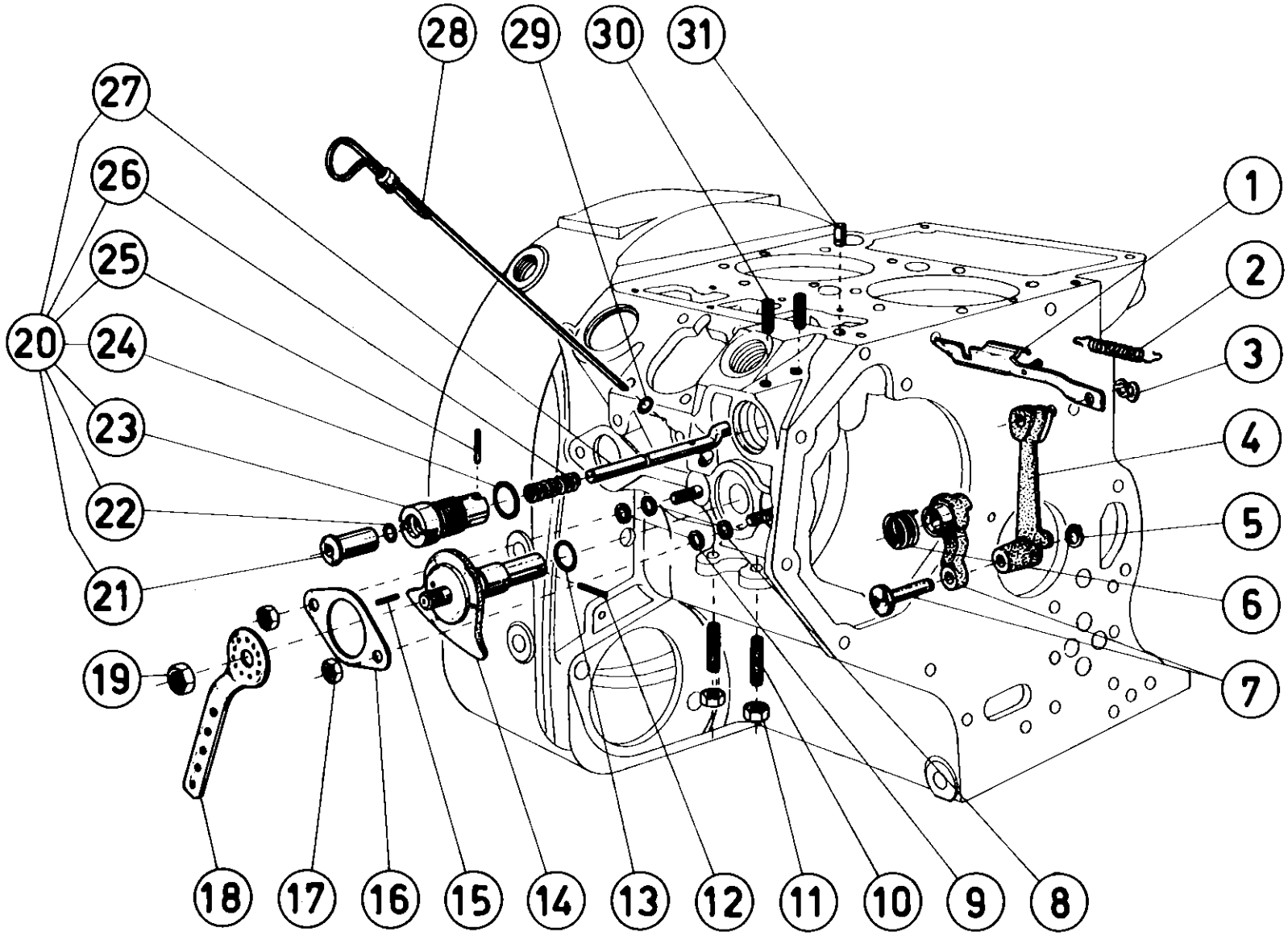
28
29
30
31
27
26
25
20
24
23
22
21
19
1
2
3
4
5
6
7
18
17
16
15
14
13
12
11
10
9
8

AGRALE S.A.

MOTOR M - 790
VEICULAR

Figura Nº 3

I	4300			Q.	DENOMINAÇÃO
1	7003.005.015.00.0			4	Mola de pressão dos tubos das varetas
2	7007.005.026.00.8			4	Anel de encosto dos tubos das varetas
3	7003.005.018.00.4			4	Anel de vedação (15x21,4x3,2)
4	7007.001.017.00.1			1	Suporte das varetas
5	7007.001.018.00.9			1	Junta de vedação do suporte das varetas
6	7007.003.028.00.6			1	Junta do guia do suporte das varetas
7	7007.003.027.00.8			1	Guia da haste de acionamento
8	4103.017.009.00.0			2	Arruela freno (6,4 DIN 463)
9	4101.047.066.01.6			2	Parafuso sextavado (M 6x15 DIN 933 - 8G)
10	7007.007.010.00.0			1	Conjunto do filtro do óleo - (opcional)
10	7007.007.021.00.7			1	Conjunto do filtro do óleo - (opcional)
11	4101.037.082.01.5			2	Parafuso sextavado interno (M 8x20 DIN 912 - 8G)
12	7007.007.011.00.8			1	Flange sdo filtro do óleo
13	7007.007.012.00.6			1	Junta de vedação do flange do filtro do óleo
14	7007.001.036.01.9			1	Chapa defletora do tubo de respiro
15	7007.001.029.00.6			1	Peneira do tubo de respiro
16	4103.011.013.00.8			1	Arruela lisa (A 8,4 DIN 125)
17	4102.011.007.00.2			2	Porca sextavada (M 8 DIN 934)
18	7007.001.054.00.4			1	Conjunto do tubo do respiro
19	4101.035.027.01.9			1	Parafuso prisioneiro (M 8x65 DIN 835 - 8G)
20	7007.001.037.00.9			1	Prato de ventilação do tubo de respiro
21	7006.006.031.00.9			1	Membrana do tubo de respiro
22	7006.006.032.00.7			1	Arruela limitadora do tubo de respiro
23	8002.104.111.00.8			1	Mola de pressão do tubo de respiro
24	7006.006.037.00.6			1	Junta de vedação do tubo de respiro
25	4014.010.009.00.6			8	Anel de vedação (A 8x12x1 DIN 7603 - CU)
26	4101.037.081.01.7			7	Parafuso sextavado interno (M 8x18 DIN 912 - 8G)
27	7007.005.016.01.7			4	Conjunto das varetas das válvulas (opcional)
27	7007.005.016.00.9			4	Conj. das varetas das válvulas (opcional)
28	7007.005.020.00.1			4	Tubo protetor das varetas
29	7007.005.036.00.7			4	Anel de vedação

OBS

Figura 3

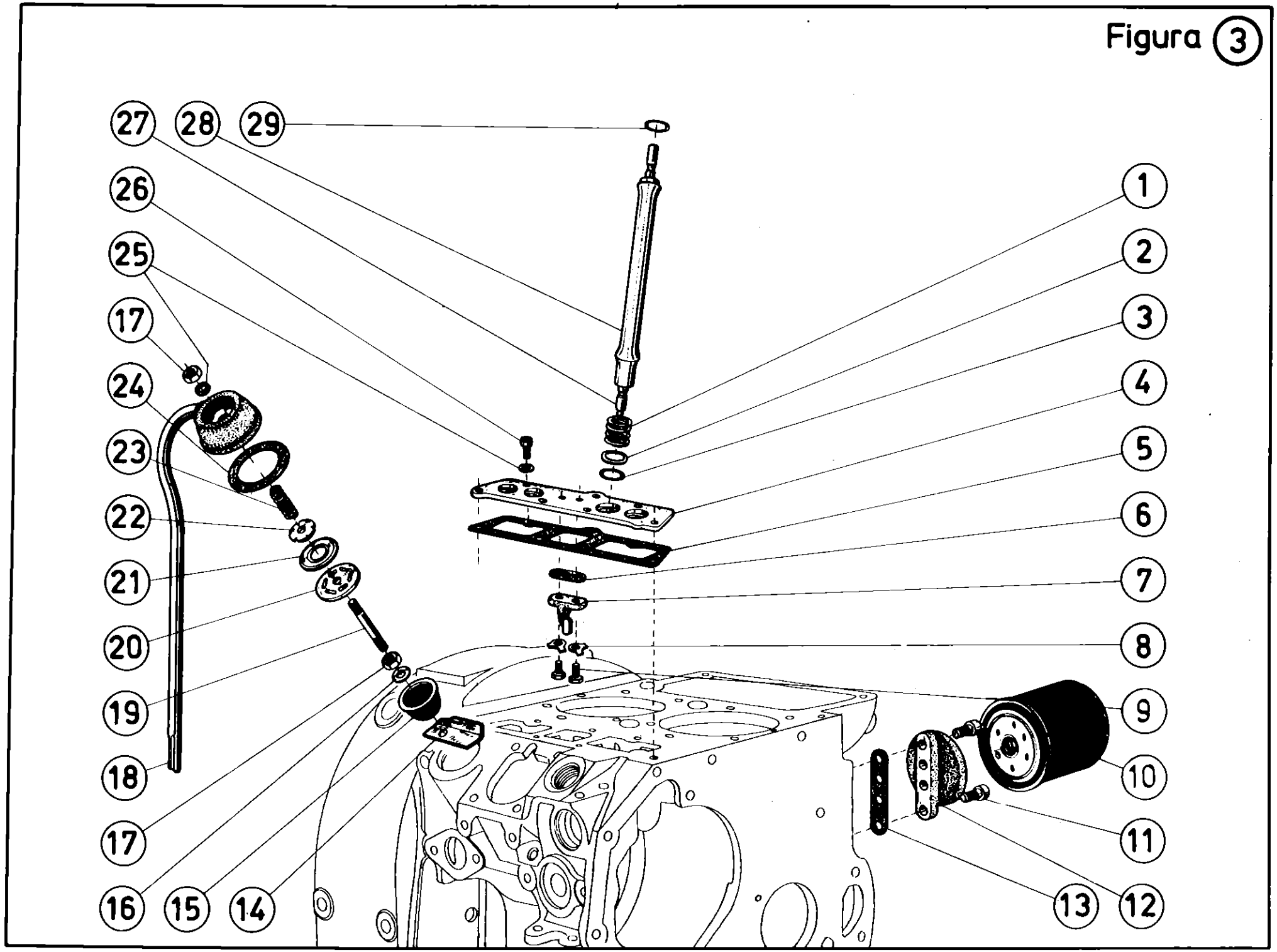
27
28
29
26
25
17
24
23
22
21
20
19
18
17
16
15
14
1
2
3
4
5
6
7
8
9
10
11
12
13

AGRALE S.A.

MOTOR M - 790
VEICULAR

Figura Nº 4

I	4300			Q.	DENOMINAÇÃO
1	4101.038.050.01.1			1	Parafuso sextavado interno (M 16x35 DIN 912 - 10 K)
2	4103.012.013.00.7			1	Arruela de pressão (A 16 DIN 127) (FORA DE USO)
3	7007.002.006.00.3			1	Engrenagem da árvore da manivela
4	7007.002.003.00.0			1	Anel de vedação (32x28x3)
5	7007.001.028.00.8			1	Casquilho - lado do comando - standart
5	7007.001.028.01.6			1	Casquilho - lado do comando - 0,25
5	7007.001.028.02.4			1	Casquilho - lado do comando - 0,50
6	4005.010.010.00.2			1	Chaveta (A 6x6x25 DIN 6885)
7	4101.037.098.02.9			4	Parafuso sextavado interno (M 10x30 DIN 912 - 10 K)
8	4103.012.052.00.5			4	Arruela de pressão (B 10 - DIN 127)
9	7007.002.005.00.5			2	Contrapeso da árvore da manivela
10	7007.009.001.00.7			1	Bucha guia da árvore da manivela
11	4101.035.017.01.3			4	Parafuso prisioneiro (M 10x20 DIN 835 - 3G)
12	4103.012.052.00.5			4	Arruela de pressão (B 10 DIN 127)
13	4102.011.011.00.4			4	Porca sextavada (M 10 DIN 934) T = 5 mkg
14	4101.038.014.01.7			6	Parafuso sextavado interno (M 12x75 DIN 912 - 12 K)
15	7007.009.002.00.5			1	Arruela do volante
16	7007.009.048.00.8			1	Volante
17	7007.002.007.00.1			1	Retentor lábios duplos (64x90x10)
18	7106.010.002.01.0			1	Cremalheira
19	7007.002.010.00.5			1	Flange do mancal da árvore da manivela
20	7007.002.011.00.3			1	Casquilho - standart
20	7007.002.011.01.1			1	Casquilho - 0,25
20	7007.002.011.02.9			1	Casquilho - 0,50
21	7007.002.012.00.1*			1	Anel de vedação (158,42x163,652x2,616)
21	7007.002.017.00.0			1	Anel de vedação (158,34x165,402x3,531)
22	7007.002.004.00.8			1	Contrapeso da árvore da manivela
23	4103.012.010.00.3			2	Arruela de pressão (A 10 DIN 127)
24	4101.038.001.02.2			2	Parafuso sext. int. (M 1ax45 DIN 912 - 10 K)
25	7007.002.008.00.9			1	Conjunto de árvore da manivela - standart
26	4012.010.015.00.7			1	Tampa de vedação (25 DIN 443)

OBS *Para reposição

Figura 4

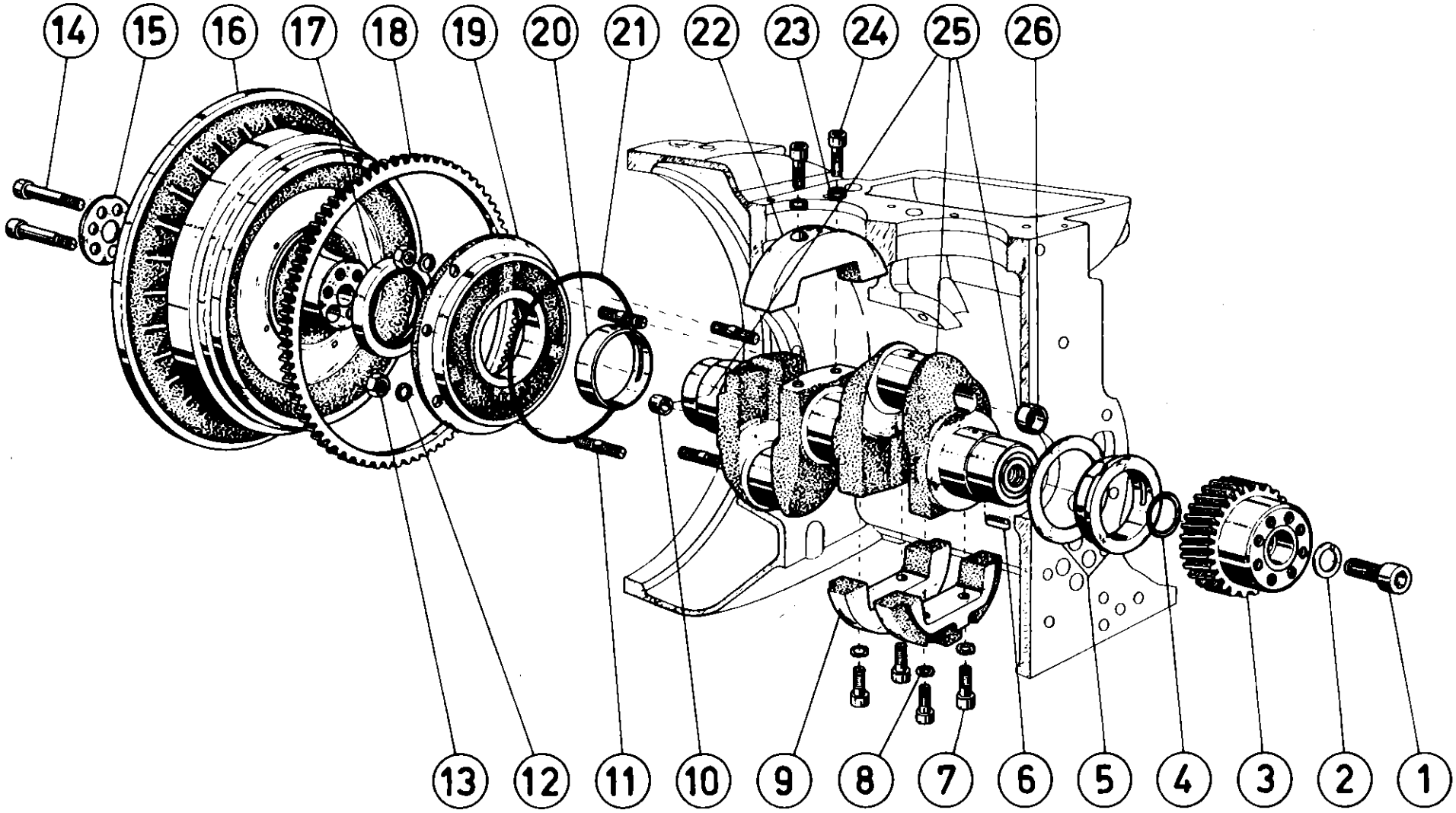

AGRALE S.A.

MOTOR M - 790
VEICULAR

Figura Nº 5

I	4300			Q.	DENOMINAÇÃO
1	7007.099.001.00.8			2	Conjunto kits, cilindro, pistão, anéis - standart
2	7007.004.015.00.2			2	Cilindro - standart
3	7007.004.006.00.1			2	Conjunto dos anéis do êmbolo - standart
3	7007.004.006.01.9			2	Conjunto dos anéis do êmbolo - 0,25
3	7007.004.006.02.7			2	Conjunto dos anéis do êmbolo - 0,50
4	7007.004.005.00.3			2	Conjunto de êmbolo - standart
4	7007.004.005.01.1			2	Conjunto de êmbolo - 0,25
4	7007.004.005.02.9			2	Conjunto de êmbolo - 0,50
5	4008.011.021.00.2			4	Anel elástico (28x1,2 DIN 472)
6	7007.004.004.00.6			2	Bucha da biela
7	7007.004.002.00.0			2	Conjunto da biela
8	7007.099.019.00.0			2	Casquilho da biela - standart
8	7007.099.023.00.4			2	Casquilho da biela - 0,25
8	7007.099.024.00.2			2	Casquilho da biela - 0,50
9	7006.004.022.00.0			4	Parafuso da cabeça da biela
10	7007.099.020.00.8			1	Casquilho do mancal central - standart
10	7007.099.021.00.6			1	Casquilho do mancal central - 0,25
10	7007.099.022.00.4			1	Casquilho do mancal central - 0,50
11	4101.038.012.01.1			2	Parafuso sextavado interno (M 12x55 DIN 912 - 10 K)
12	7007.002.016.00.2			1	Mancal central da árvore da manivela
13	4101.038.017.01.0			2	Parafuso sextavado interno (M 12x110 DIN 912 - 10 K)
14	7007.001.014.00.8			8	Parafuso prisioneiro do cilindro
15	7007.001.015.00.5			2	Parafuso prisioneiro do cilindro
16	7007.004.017.00.8			10	Arruela do parafuso prisioneiro do cilindro
17	7007.004.016.00.0			10	Porca do parafuso prisioneiro do cilindro

OBS

Figura 5

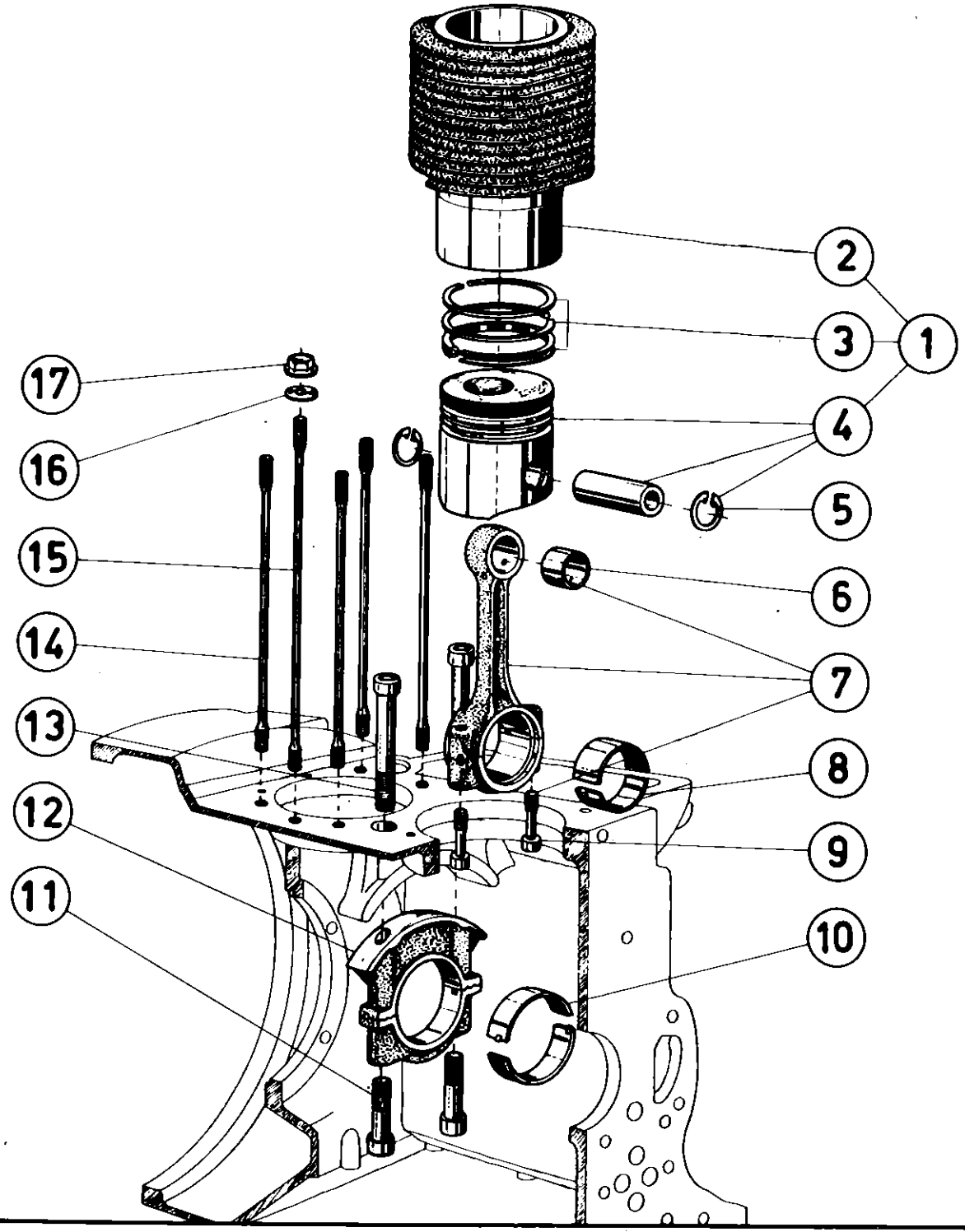

AGRALE S.A.

MOTOR M - 790
VEICULAR

Figura Nº 6

I	4300			Q.	DENOMINAÇÃO
1	7007.005.002.00.9			4	Tucho das varetas das válvulas
2	4005.010.010.00.2			1	Chaveta (A 6x6x25 DIN 6885)
3	7007.005.004.00.5			1	Arruela do copo do regulador
4	7007.005.027.00.6			1	Copo do regulador
5	7007.005.028.00.4			1	Arruela de encosto
6	7007.005.014.00.4			1	Mola do regulador - 3.000 RPM
7	7007.005.005.00.2			1	Luva do regulador
8	7007.005.029.00.2			1	Arruela de encosto
9	7007.005.031.00.8			4	Parafuso sextavado interno
10	4103.012.009.00.5			4	Arruela de pressão (A 8 DIN 127)
11	7007.005.030.00.0			2	Suporte dos contrapesos
12	4001.018.007.00.9			1	Rolamento 6012 (60x95x18 DIN 625)
13	7007.005.008.00.6			1	Engrenagem do eixo de comando de válvulas
14	7007.005.009.00.4			2	Contrapeso do regulador
15	7007.007.008.00.4			1	Porca autofreno
16	4103.012.052.00.5	*		1	Arruela de pressão (B 10 DIN 127) (FORA DE USO)
17	7007.007.007.00.6			1	Engrenagem de acionamento da bomba do óleo
18	4101.045.033.01.8			5	Parafuso sextavado (M 8x35 DIN 931 - 8G)
19	4103.012.051.00.7			5	Arruela de pressão (B 8 DIN 127)
20	7007.007.001.00.9			1	Conjunto da bomba do óleo
21	4005.010.006.00.0			1	Chaveta (A 4x4x12 DIN 6885)
22	7007.007.023.00.3			1	Bucha da bomba do óleo
23	7007.005.007.00.8			1	Eixo de comando de válvulas
24	4001.019.020.00.1			1	Rolamento 6305 (25x62x17 DIN 625)

OBS *FORA DE USO

Figura 6

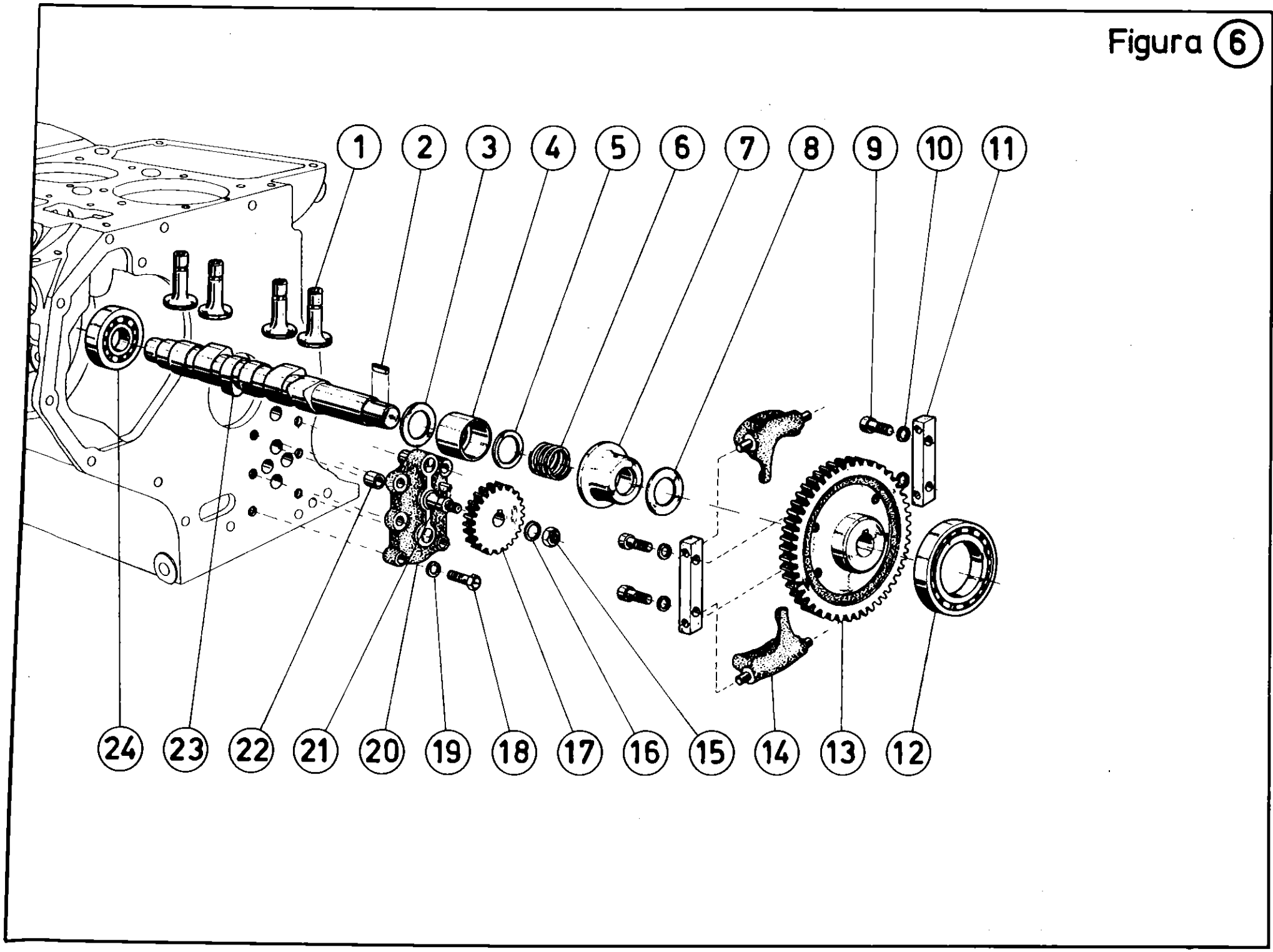

AGRALE S.A.

MOTOR M - 790
VEICULAR

Figura Nº 7

I	4300			Q.	DENOMINAÇÃO
1	4101.037.082.01.5			2	Parafuso sextavado interno (M 8x20 DIN 912 - 8G)
2	4101.038.005.01.5			2	Parafuso sextavado interno (M 10x65 DIN 912 - 8G)
3	4101,038.003.01.0			5	Parafuso sextavado interno (M 10x55 DIN 912 - 8G)
4	4101.037.096.01.5			1	Parafuso sextavado interno (M 10x20 DIN 912 - 8G)
5	4004.016.044.00.8			2	Pino entalhado (8x20 DIN 1474)
6	4101.037.081.01.7			6	Parafuso sextavado interno (M 8x18 DIN 912 - 8G)
7	7007.005.006.00.0			1	Flange da bomba hidráulica
8	7007.005.024.00.3			1	Junta da flange da bomba hidráulica
9	4002.012.096.00.6			1	Retentor W 8533 ms (70x85x8 DIN 6503)
10	4010.011.020.00.0			1	Bujão sextavado interno (M 20x1,5 DIN 906)
11	4101.038.015.01.4			1	Parafuso sextavado interno (M 10x80 DIN 912 - 8G)
12	4101.037.092.01.4			2	Parafuso sextavado interno (M 8x60 DIN 912 - 8G)
13	7007.005.013.02.2			1	Tampa de comando
14	7007.005.011.00.0			1	Junta de vedação da tampa de comando

OBS

Figura 7

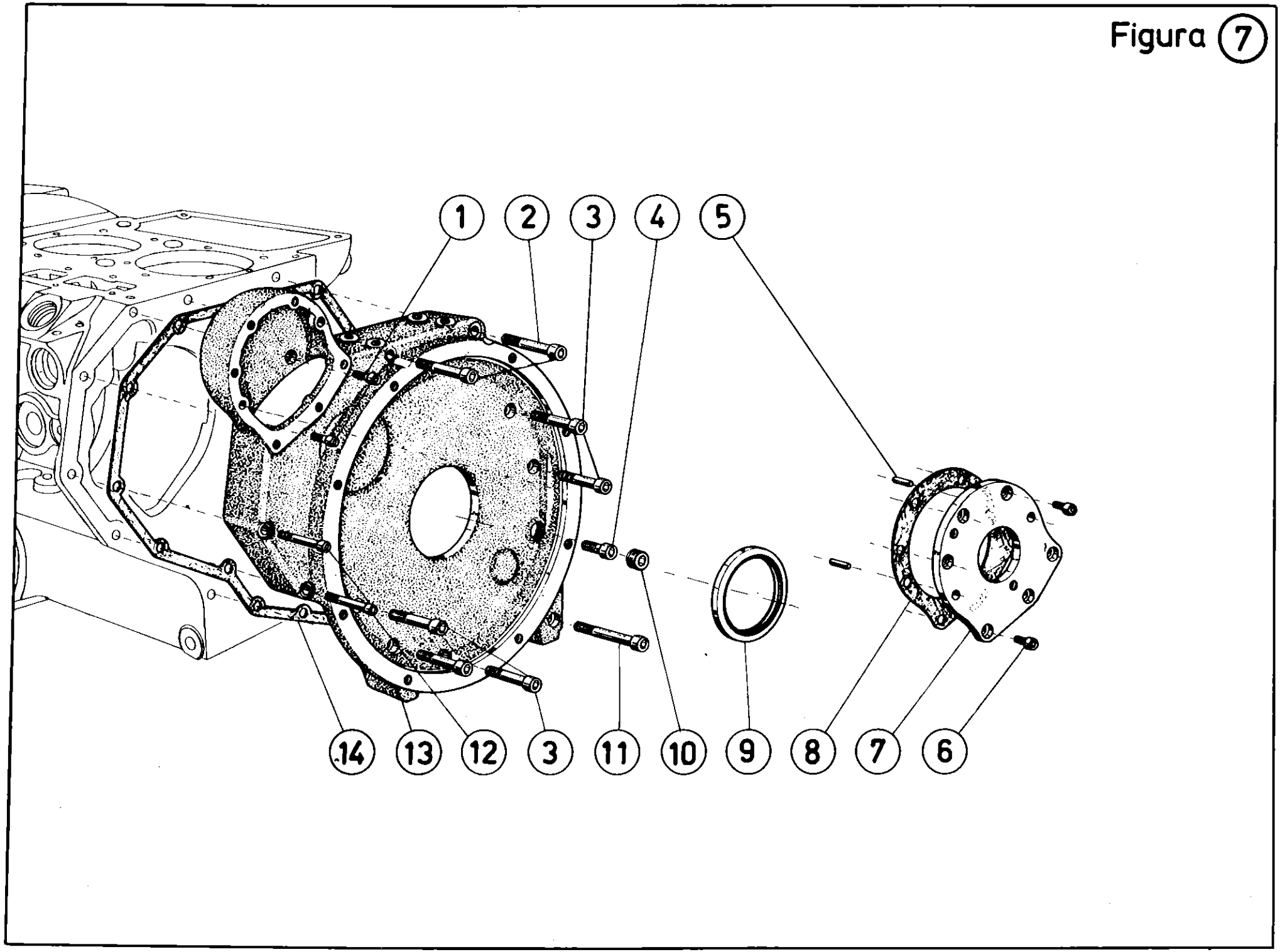

AGRALE S.A.

MOTOR M - 790
VEICULAR

Figura Nº 8

I	4300			Q.	DENOMINAÇÃO
1	4102.011.007.02.8			2	Porca sextavada (M 8 DIN 934)
2	4103.011.013.00.8			2	Arruela lisa (A 8,4 DIN 125)
3	7006.006.023.00.6			4	Porca sextavada
4	7007.006.022.00.6			4	Parafuso de regulagem dos balancins
5	7007.006.009.00.3			2	Conjunto dos balancins de admissão
6	7007.006.031.00.7			4	Bucha dos balancins
7	7007.006.019.00.2			cn	Arruela de compensação - 0,2 conforme necessidade
7	7007.006.019.01.0			cn	Arruela de compensação - 0,3 conforme necessidade
7	7007.006.019.02.8			cn	Arruela de compensação - 0,4 conforme necessidade
8	4008.010.016.00.3			4	Anel elástico (19x1,2 DIN 471)
9	7007.006.010.00.1			4	Bucha cônica
10	7007.006.014.00.3			4	Prato da mola das válvulas
11	7007.006.008.01.3			4	Mola externa
12	7007.006.007.00.7			4	Mola interna
13	7007.006.033.01.1			4	Anel intermediário (uso c/peça 7007.006.004.00.4)
14	7007.006.005.00.1			2	Válvula de admissão
15	7007.006.006.00.9			2	Válvula de escape
16	7007.006.034.00.1			cn	Junta do cabeçote - 0,5 conforme necessidade
16	7007.006.034.01.9			cn	Junta do cabeçote - 0,6 conforme necessidade
16	7007.006.034.02.7			cn	Junta do cabeçote - 0,7 conforme necessidade
16	7007.006.034.03.5			cn	Junta do cabeçote - 0,8 conforme necessidade
16	7007.006.034.04.3			cn	Junta do cabeçote - 0,9 conforme necessidade
16	7007.006.034.05.0			cn	Junta do cabeçote - 1,0 conforme necessidade
16	7007.006.034.06.8			cn	Junta do cabeçote - 1,1
16	7007.006.034.07.6			cn	Junta do cabeçote - 0,4
17	7007.006.001.00.0			2	Conjunto do cabeçote do cilindro
18	4006.013.089.00.1			6	Pino elástico (12x18 DIN 7346)
19	4101.035.019.01.9			2	Parafuso prisioneiro (M 8x100 DIN 835 - 8G) (Reposição)
20	4101.035.012.01.4			4	Parafuso prisioneiro (M 8x30 DIN 835 - 8G)
21	7007.006.004.01.2			4	Guia de válvulas
22	4101.035.020.01.7			2	Parafuso prisioneiro (M 8x70 DIN 835 - 5S)
23	7007.006.035.00.8			4	Cápsula do guia de válvula
24	7007.006.020.00.0			2	Junta de vedação do suporte dos balancins
25	7007.006.021.00.8			2	Suporte dos balancins
26	7007.006.011.00.9			2	Conjunto balancim de escape

OBS

Figura 8

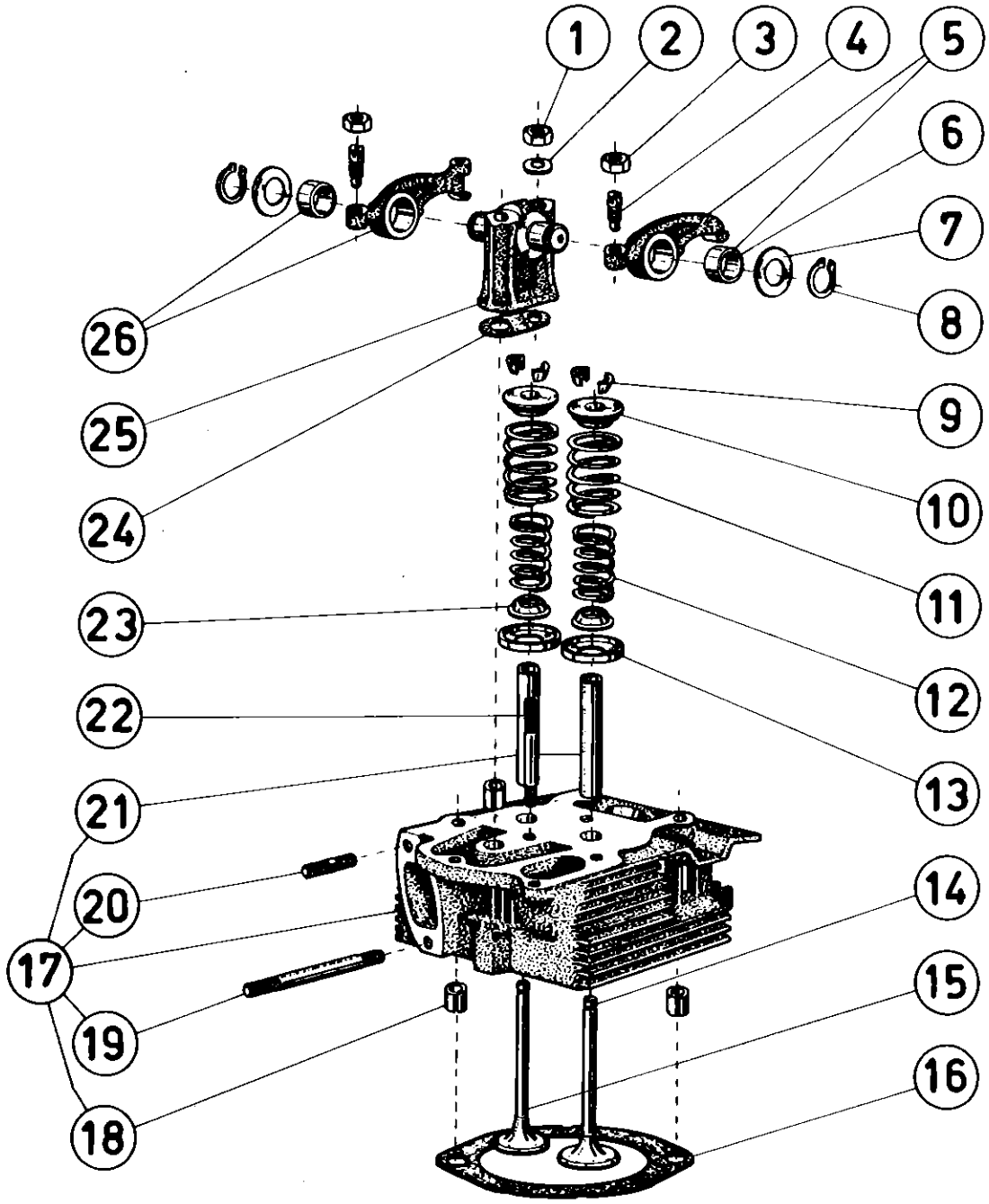

AGRALE S.A.

MOTOR M - 790
VEICULAR

Figura Nº 9

I	4300			Q.	DENOMINAÇÃO
1	7007.006.025.00.9			1	Presilha de transporte do motor
2	4101.048.022.01.8			2	Parafuso sextavado (M 12x25 DIN 933 - 8.8)
3	4103.012.053.00.3			2	Arruela de pressão (B 12 DIN 127)
4	4101.037.095.01.7			6	Parafuso sextavado interno (M 8x80 DIN 912 - 8G)
5	7007.006.028.00.3			2	Tampa cabeçote do cilindro
6	7007.012.005.00.3			5	Abraçadeira (2.1/2"x2 3/4")
7	7007.012.017.00.8			1	Copo do filtro de ar
8	7007.012.003.00.8			2	Abraçadeira do filtro de ar
9	7007.012.007.00.9			1	Anel de vedação do filtro de ar
10	4101.047.088.03.6			8	Parafuso xsext. (M 8x20 DIN 933 - 8.8)
11	7007.012.010.00.3			1	Conj. filtro de ar com abraçadeira
12	7007.012.009.00.5			1	Mangueira do filtro de ar
13	4101.048.006.01.1			3	Parafuso sext. (M10x25 DIN 933 - 8.8)
14	4103.012.052.00.5			3	Arruela de pressão (B 10 DIN 127)
15	7007.012.021.00.0			3	Encosto suporte filtro de ar
16	7007.012.027.00.7			1	Conjunto Suporte do filtro de ar
16	7007.012.012.00.9			1	Suporte do filtro de ar (opcional)
17	4103.012.051.01.5			8	Arruela de pressão (B 8 DIN 127)
18	4102.011.007.04.4			8	Porca sext. (M 8 DIN 934)
19	7007.006.032.00.5			1	Mangueira de ligação - tampa do cabeçote
20	7007.006.026.00.7			2	Junta da tampa do cabeçote
21	7007.006.030.00.9			1	Tampa de vedação

OBS

Figura 9

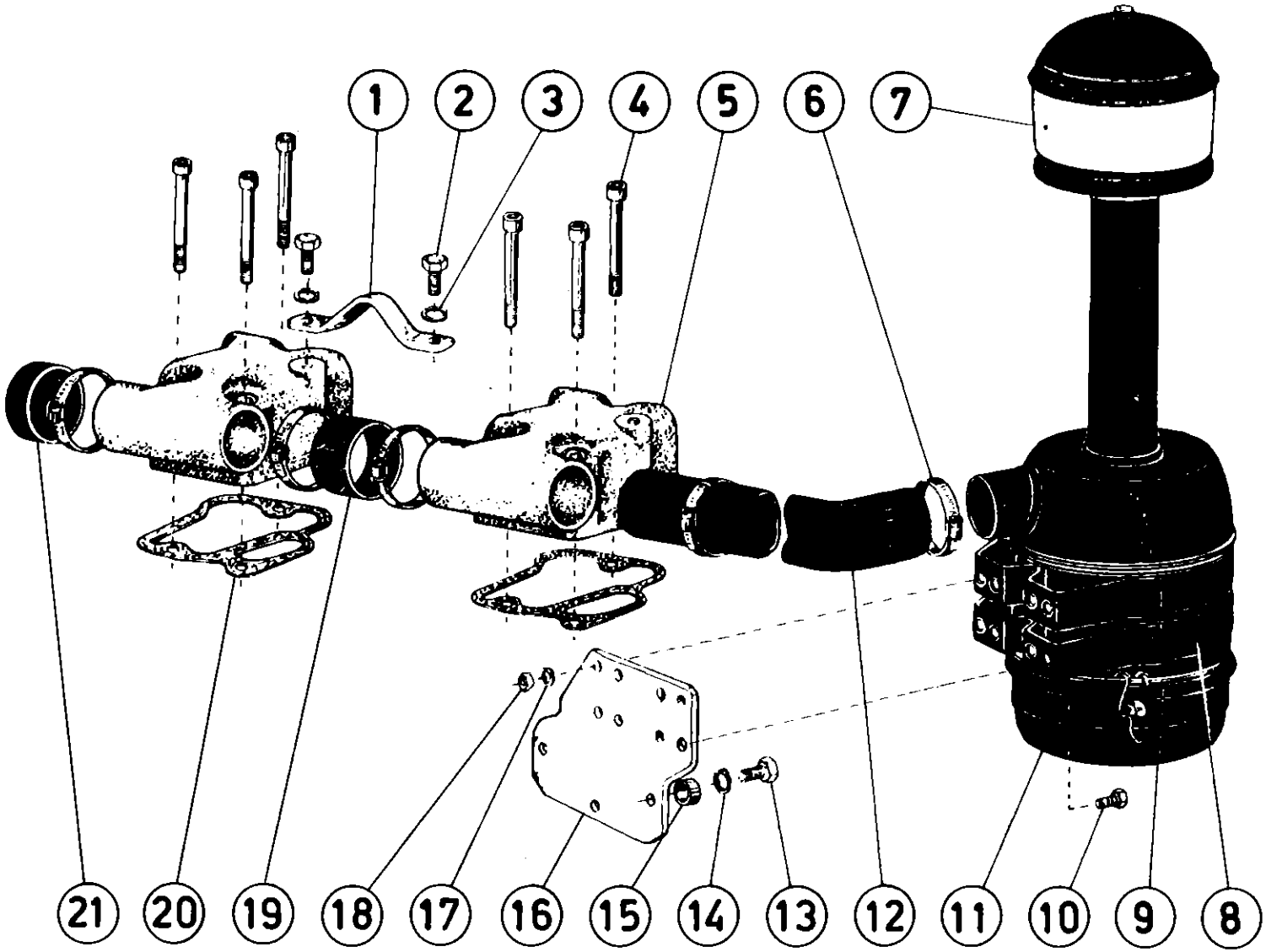

AGRALE S.A.

TRATOR

Figura Nº 10

I	4300			Q.	DENOMINAÇÃO
1	7007.008.001.00.8			1	Conjunto tubo de pressão I
2	4101.045.037.01.9			4	Parafuso sext. (M 8x50 DIN 931 8G)
3	4103.012.051.00.7			4	Arruela pressão (B 8 DIN 127)
4	7007.008.011.00.7			2	Suporte do bico injetor
5	4014.010.009.00.6			6	Anel de vedação (A8x12x1 DIN 7603)
6	7007.008.014.00.1			2	Parafuso oco do bico injetor
7	7007.011.031.00.0			1	Terminal da tubulação do combustível
8	7007.008.013.00.3			2	Tubo distanciador do porta-injetor
9	7007.008.006.00.7			2	Conjunto porta-injetor Bosch
10	7007.008.016.00.6			2	Anel de vedação (18,8x9,5x2)
11	7007.008.007.00.5			2	Bico injetor (B)
12	7007.008.041.00.4			2	Disco intermediário
13	7003.008.032.00.2			2	Pino de pressão
14	7007.008.039.00.8			2	Mola
15	7006.008.033.00.3			2	Arruela de compensação
16	7007.011.032.00.8			1	Tubo de retorno combustível
17	7007.008.002.00.6			1	Conjunto tubo de pressão II

OBS

Figura 10

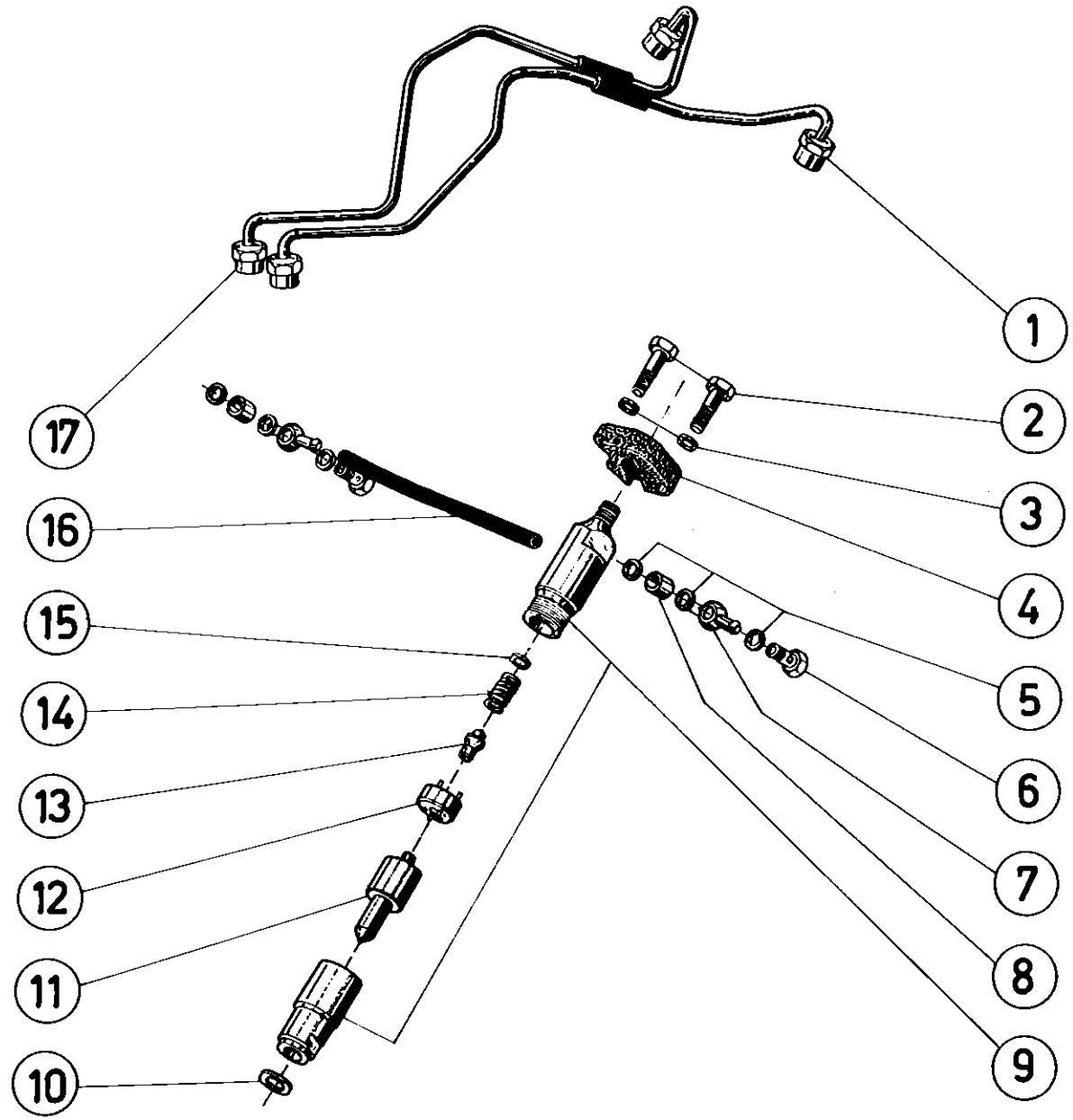

AGRALE S.A.

TRATOR

Figura Nº 11

I	4300			Q.	DENOMINAÇÃO
1	7006.011.041.00.1			4	Abraçadeira (1/2" a 5/8")
2	7006.011.047.00.8			1	Tubulação bomba injetora - bico injetor
3	7007.008.025.00.7			1	Parafuso oco
4	4014.010.009.00.6			2	Anel de vedação
5	7006.011.048.00.6			1	Terminal da tubulação de retorno
6	7007.011.009.00.6			1	Parafuso oco sangria automática
7	7006.011.040.00.3			1	Terminal para tubulação
8	4014.010.017.00.9			2	Anel de vedação (A 12x16x1,5 DIN 7603)
9	7007.008.035.00.6			1	Cremalheira
10	7007.008.004.00.2			1	Conjunto bomba injetora - completa
11	7007.008.003.00.4			cn	Junta de ajuste - 0,2
11	7007.008.003.01.2			cn	Junta de ajuste - 0,3
11	7007.008.003.02.0			cn	Junta de ajuste - 0,5
12	7007.008.010.00.9			1	Calço da bomba injetora
13	7007.008.012.00.5			1	Junta de vedação da bomba injetora
14	7007.008.036.00.4			1	Grampo
15	7006.099.028.00.3			2	Kits roletes completos
16	7006.099.029.00.1			2	Kits porta-pratos
17	7006.008.020.00.0			2	Manga de regulagem
18	7006.008.014.00.3			2	Pino de fixação
19	7007.008.034.00.9			1	Caracaça da bomba injetora
20	4102.011.007.00.2			4	Porca sext. (M 8 DIN 934)
21	7007.008.019.00.0			2	Elemento da bomba injetora
22	7007.008.005.01.7			1	Conjunto bomba alimentadora
23	4101.047.068.01.2			2	Parafuso sextavado (M 6x20 DIN 933 - 8.8)
24	7007.008.032.00.3			1	Junta da bomba alimentadora
24	7007.008.032.01.1			1	Junta da bomba alimentadora
25	7007.008.021.00.6			2	Válvula de pressão da bomba
26	7007.008.022.00.4			2	Arruela intermediária da bomba
27	7007.008.038.00.0			2	Mola da válvula de pressão
28	7007.011.010.00.4			1	Tubulação do combustível — Bomba injetora — Bomba alimentadora
29	7007.008.037.00.2			1	Conj. peça de enchimento
30	7007.008.024.00.0			1	Anel de vedação
31	7007.008.023.00.2			1	Porta válvula da bomba

OBS

Figura 11

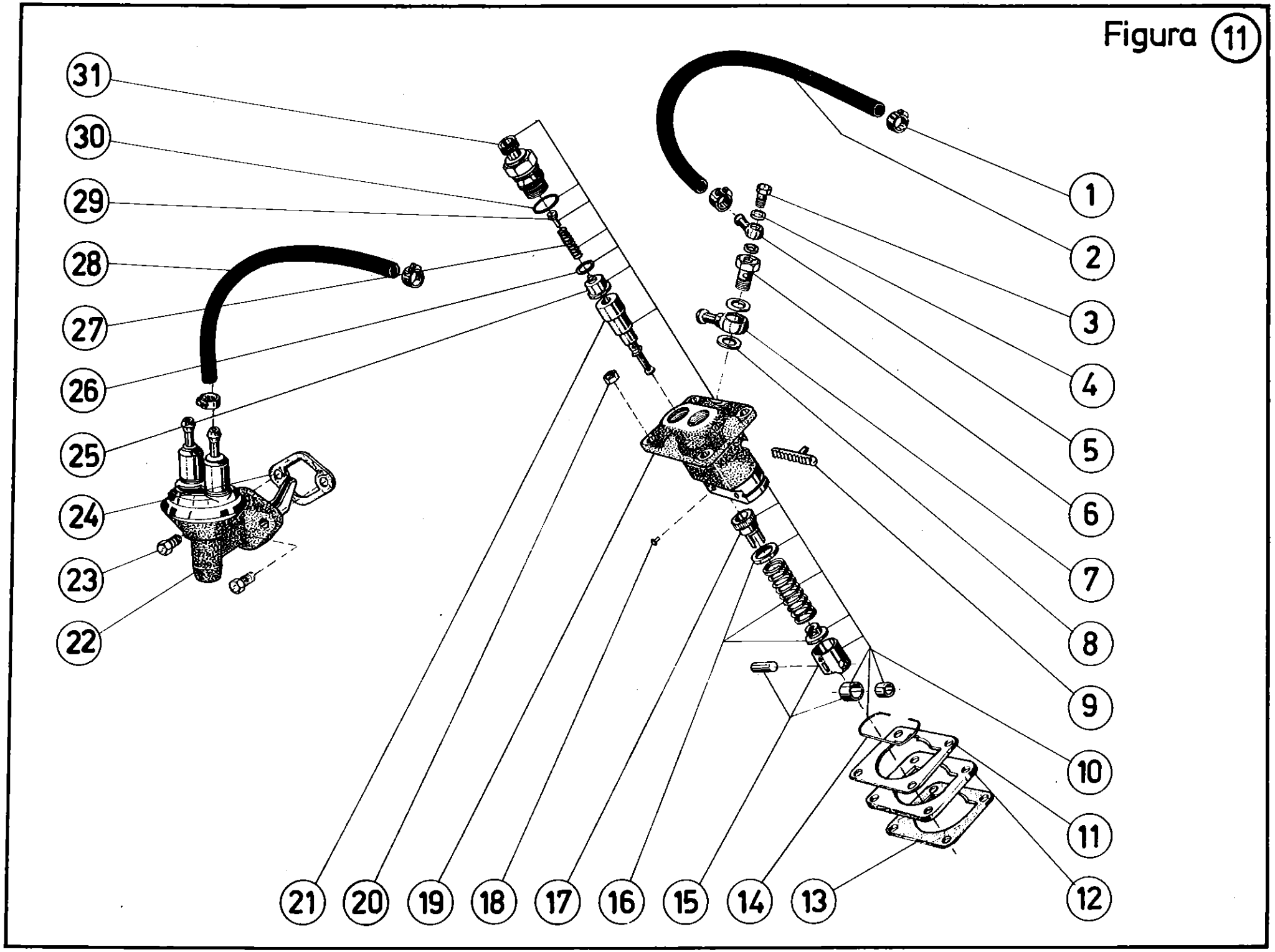
31
30
29
28
27
26
25
24
23
22
21
20
19
18
17
16
15
14
13
12
11
10
9
8
7
6
5
4
3
2
1

AGRALE S.A.

MOTOR M - 790
VEICULAR

Figura Nº 12

I	4300			Q.	DENOMINAÇÃO
1	4101.057.060.00.8			2	Parafuso cab. cilíndrica (3/16"x 2 1/2")
2	4102.011.065.00.6			1	Porca sextavada (M 6 DIN 934)
3	4103.012.049.00.1			1	Arruela de pressão (B 6 - DIN 934)
4	7007.003.014.00.0			1	Conjunto carenagem I
5	7007.009.016.00.5			1	Defletor II
6	7007.009.010.00.8			1	Carenagem maior
7	4103.011.011.00.2			4	Arruela lisa (A 6,4 - DIN 125)
8	4101.047.064.01.0			4	Parafuso sextavado (M 6x10 - DIN 933) 8.8
9	4101.047.086.01.4			2	Parafuso sextavado (M 8x15 - DIN 933) 8.8
10	4103.012.051.00.7			2	Arrgela de pressão (B 8 - DIN 127)
11	7007.009.015.00.7			1	Conjunto carenagem menor II
12	7007.009.021.00.5			1	Parafuxo fixador da carenagem
13	7007.009.017.00.3			1	Conjunto defletor I
14	7007.013.010.00.2			2	Junta vedação coletor escape
15	7003.014.019.00.2			8	Porca auto freno
16	7007.013.019.00.3			1	Coletor de escape
17	4101.035.015.01.7			4	Parafuso prisioneiro (M 8x25 - DIN 825) 8.8
18	7007.013.013.00.6			2	Junta coletor escape
19	7007.013.021.00.5			1	Encosto coletor escape
20	7007.013.014.00.4			1	Joelho coletor escape
21	6001.001.045.00.6			1	Abraçadeira
22	7007.013.017.00.7			1	Silencioso

OBS

Figura 12

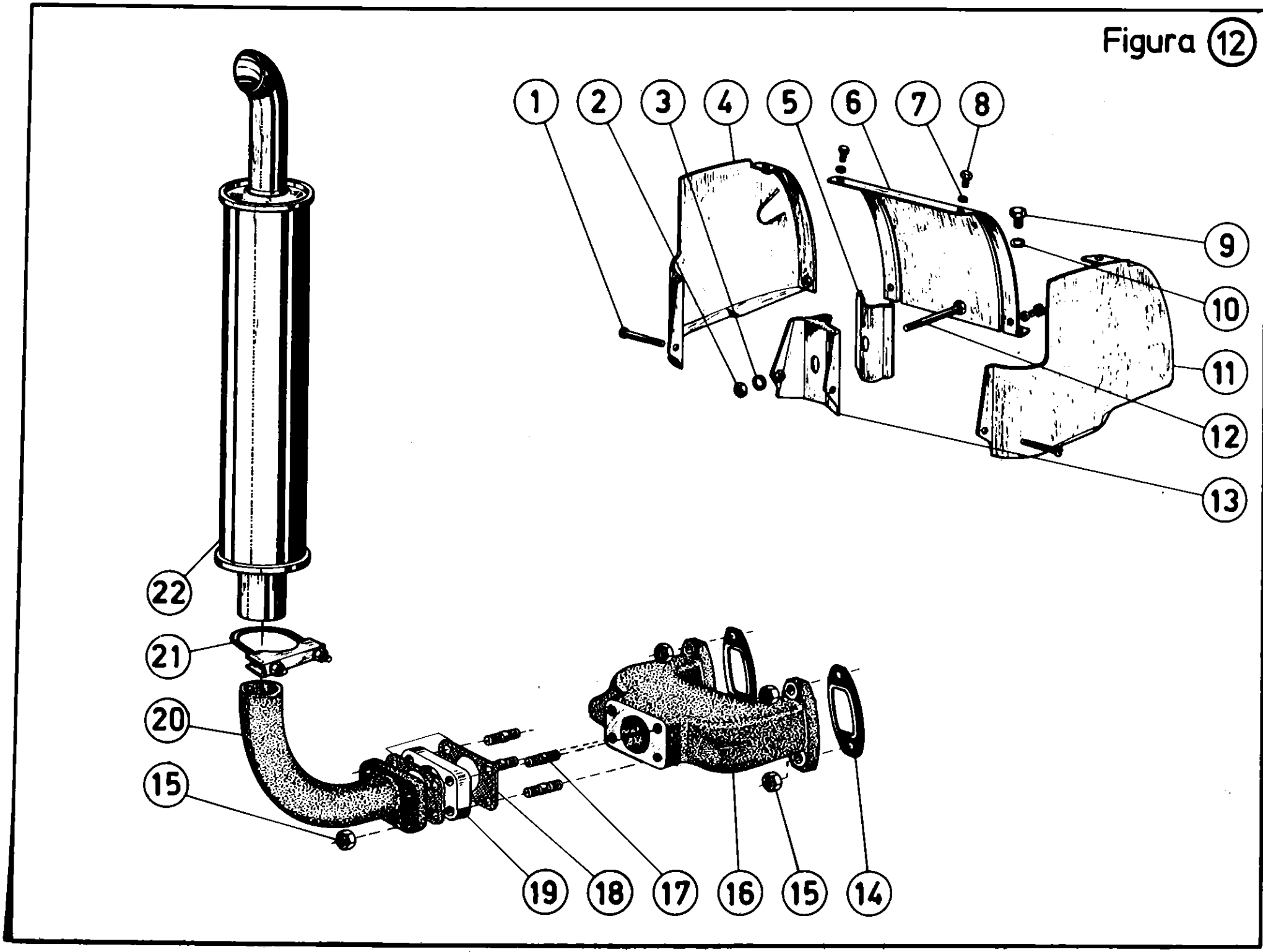

AGRALE S.A.

MOTOR M - 790
VEICULAR

Figura Nº 13

I	4300			Q.	DENOMINAÇÃO
1	4101.048.005.01.3			5	Parafuso sextavado (M 10x20 DIN 933 - 8 G)
2	4103.012.052.00.5			5	Arruela de pressão (B 10 DIN 127)
3	7007.009.004.01.9			1	Conjunto caixa protetora
4	4101.047.066.03.2			5	Parafuso sextavado (M 6x15 DIN 933 - 8 G)
5	4103.012.049.01.9			5	Arruela de pressão (B 6 DIN 127)
6	4101.011.011.01.0			5	Arruela lisa (A 6,4 DIN 125)
7	7007.009.040.00.5			1	Conjunto da tela caixa protetora
8	7003.005.015.00.0			1	Mola
9	8005.102.037.03.4			1	Conjunto eixo de transmissão
10	7107.003.015.01.9			1	Conjunto platô da embreagem
11	4101.037.082.01.5			6	Parafuso sextavado interno (M 8x20 DIN 912 - 8.8)
12	7107.003.014.01.2			1	Conjunto disco da embreagem
13	4008.011.041.00.0			1	Anel elástico (52x2 DIN 472)
14	4001.018.052.02.1			1	Rolamento 6205 (25x52x15 DIN 125)
15	4101.037.070.00.2			3	Parafuso sextavado interno (M 6x20 DIN 912)
16	4103.012.049.00.1			3	Arruela de pressão (A 6 DIN 127)
17	7107.003.002.00.9			1	Flange do rolamento
18	4101.037.096.01.5			8	Parafuso sextavado interno (M 10x20 DIN 912 - 8.8)
19	7107.003.042.00.5			1	Flange da embreagem
20	7107.003.036.00.7			1	Carcaça da embreagem
21	4103.012.052.00.5			8	Arruela de pressão (B 10 DIN 127)
22	4102.011.011.00.4			8	Porca sextavada (M 10 DIN 934)
23	4101.035.018.01.1			8	Parafuso prisioneiro (M 10x25 DIN 835 - 8.8)

OBS

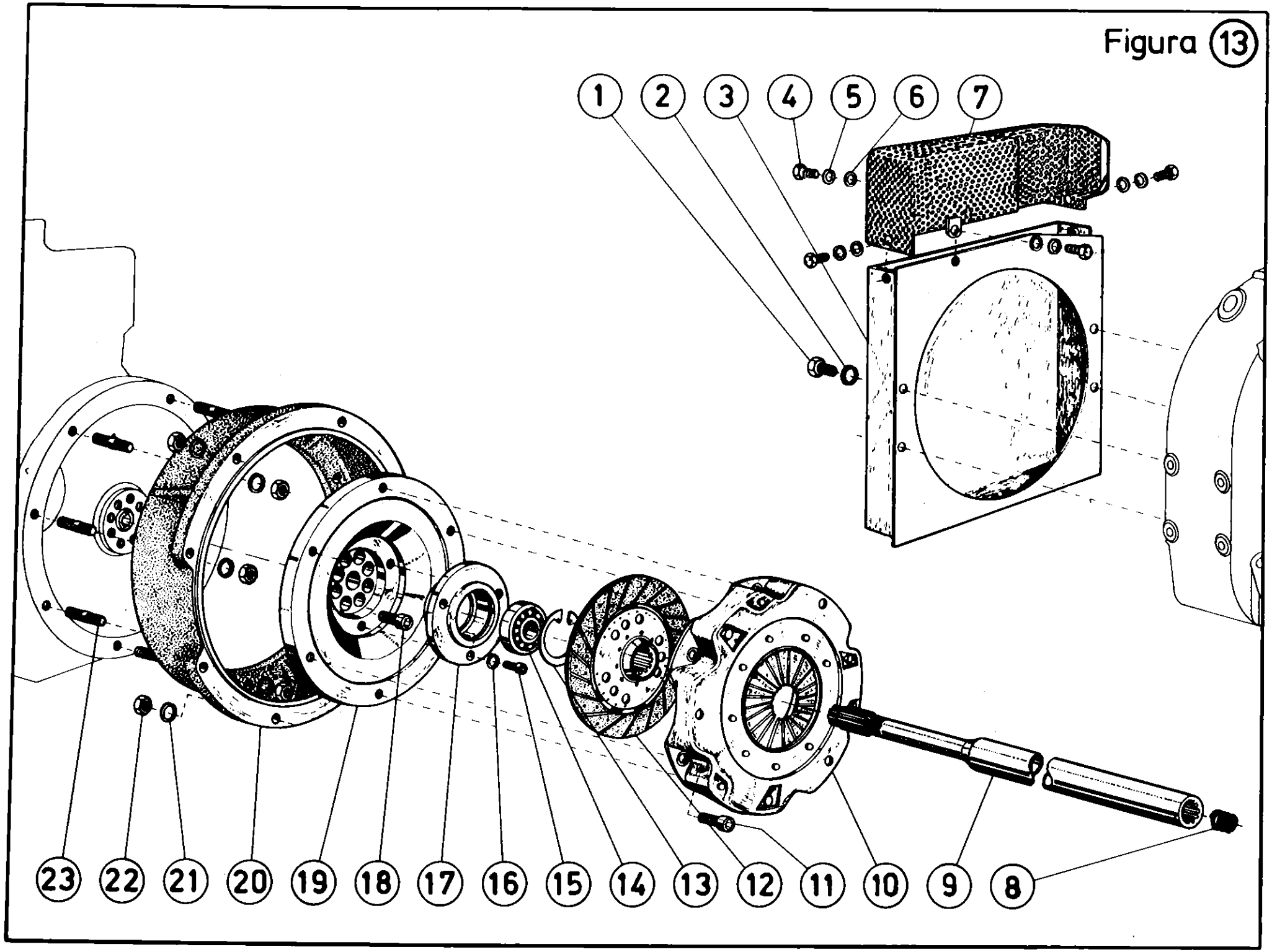
Figura 13
1
2
3
4
5
6
7
23
22
21
20
19
18
17
16
15
14
13
12
11
10
9
8

AGRALE S.A.

TRATOR

Figura Nº 14

I	4300			Q.	DENOMINAÇÃO
1	4101.036.054.01.5			1	Parafuso prisioneiro (M 12x110 DIN 835) 8.8
2	8005.104.076.00.6			1	Conjunto haste do nível do óleo
3	8008.104.001.00.8*			1	Caixa de câmbio
3	8008.104.121.00.4			1	Caixa de câmbio (s/reposição tomada anterior)
4	4101.036.046.00.3			4	Parafuso prisioneiro (M 12x60 DIN 835)
5	7006.001.014.00.0			2	Conjunto bujão magnético
6	4014.010.034.00.4			2	Anel de vedação (A 21x26x1,5 DIN 7603)
7	4101.032.067.01.1			12	Parafuso prisoneiro (M 16x1,5x40 DIN 833 8 G)

OBS *A partir do chassi nº 1066 – carcaça do câmbio e tomada de força nova.

Figura 14

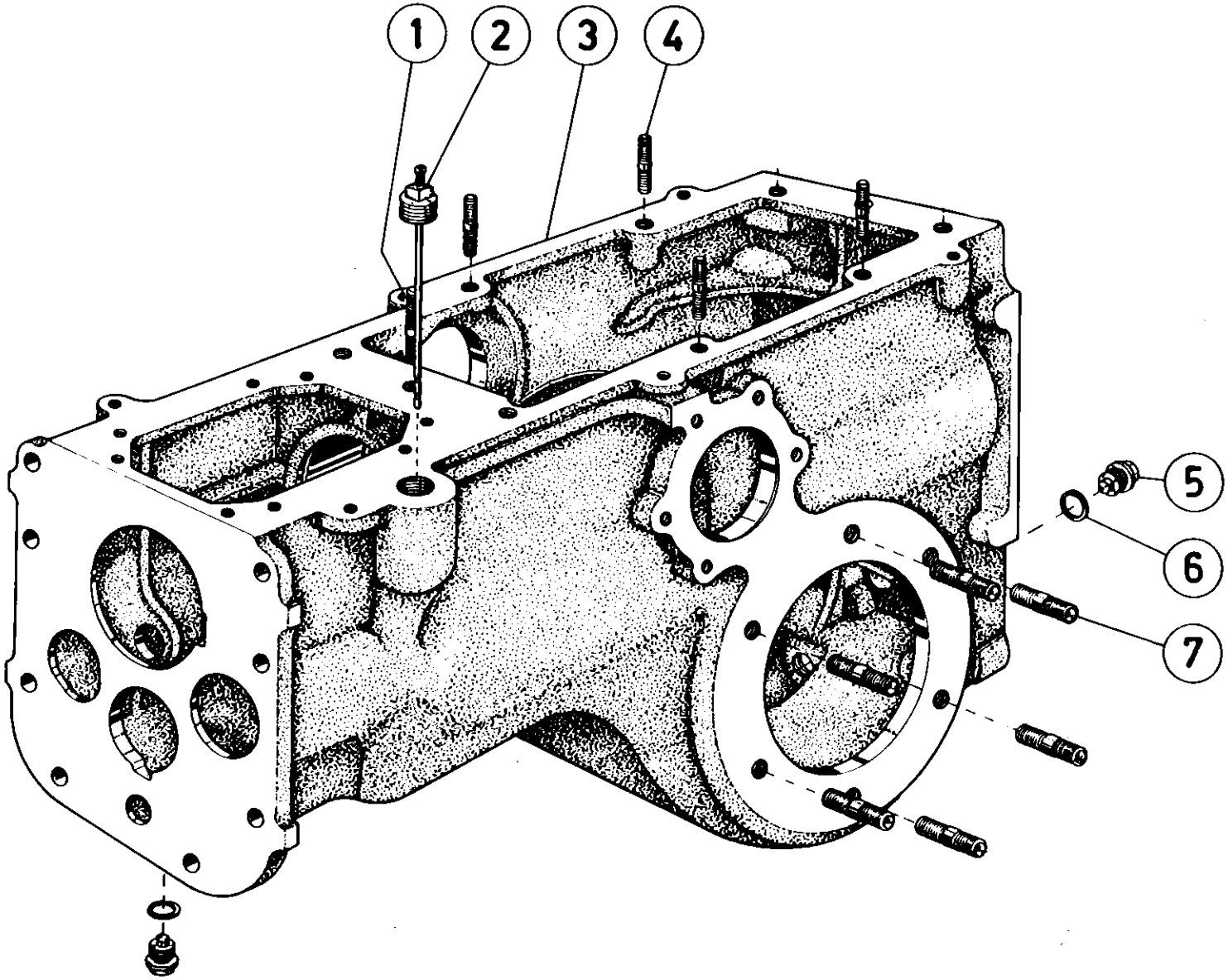

AGRALE S.A.

TRATOR

Figura Nº 15

I	4300			Q.	DENOMINAÇÃO
1	4102.011.014.00.8			1	Porca sextavada (M 12 DIN 934)
2	8005.105.016.00.1			1	Suporte da mola da alavanca do freio de estacionamento
3	4101.042.087.01.7			1	Parafuso com espiga (AM 12x70 DIN 915 - 8 G)
4	4008.010.017.00.1			1	Anel elástico (E 20x12 DIN 471)
5	8005.106.025.00.1			cn	Arruela de compensação - 0,3
6	8005.104.008.00.9			1	Bucha do eixo do ré
7	8005.104.005.00.5			2	Arruela de encosto do eixo da ré
8	4001.047.057.00.9			2	Rolamento da agulha K 20/12 (20x62x12)
9	8005.104.006.00.3			2	Anel distanciador
10	8005.104.007.00.1			1	Engrenagem dupla da ré
11	8005.104.004.00.8			1	Eixo da marcha à ré
12	8005.104.019.00.6			1	Tubo distanciador
13	4008.011.044.00.4			1	Anel elástico (I 62x2 DIN 472)
14	8005.104.014.00.7			cn	Arruela de compensação - 0,1
14	8005.104.014.01.5			cn	Arruela de compensação - 0,3
14	8005.104.014.02.3			cn	Arruela de compensação - 0,5
14	8005.104.014.03.01			cn	Arruela de compensação - 1,0
15	4001.019.020.00.1			1	Rolamento 6305 (25x62x17 DIN 625)
16	4005.010.036.00.7			1	Chaveta (A 10x8x40 DIN 6885)
17	4005.010.040.00.9			1	Chaveta (A 10x8x70 DIN 6885)
18	8005.104.059.00.2			1	Eixo intermediário
19	8005.104.056.00.8			1	Engrenagem intermediária dupla (Z-14/14)
20	8005.104.054.00.3			1	Engrenagem intermediária (Z-22)
21	8005.104.055.00.0			1	Engrenagem intermediária (Z-37)
22	8005.104.101.00.2			cn	Arruela de compensação - 0,1
22	8005.104.101.01.0			cn	Arruela de compensação - 0,3
22	8005.104.101.02.8			cn	Arruela de compensação - 0,5
23	4001.018.054.00.1			1	Rolamento 6306 (30x62x16 DIN 625)

OBS

Figura 15

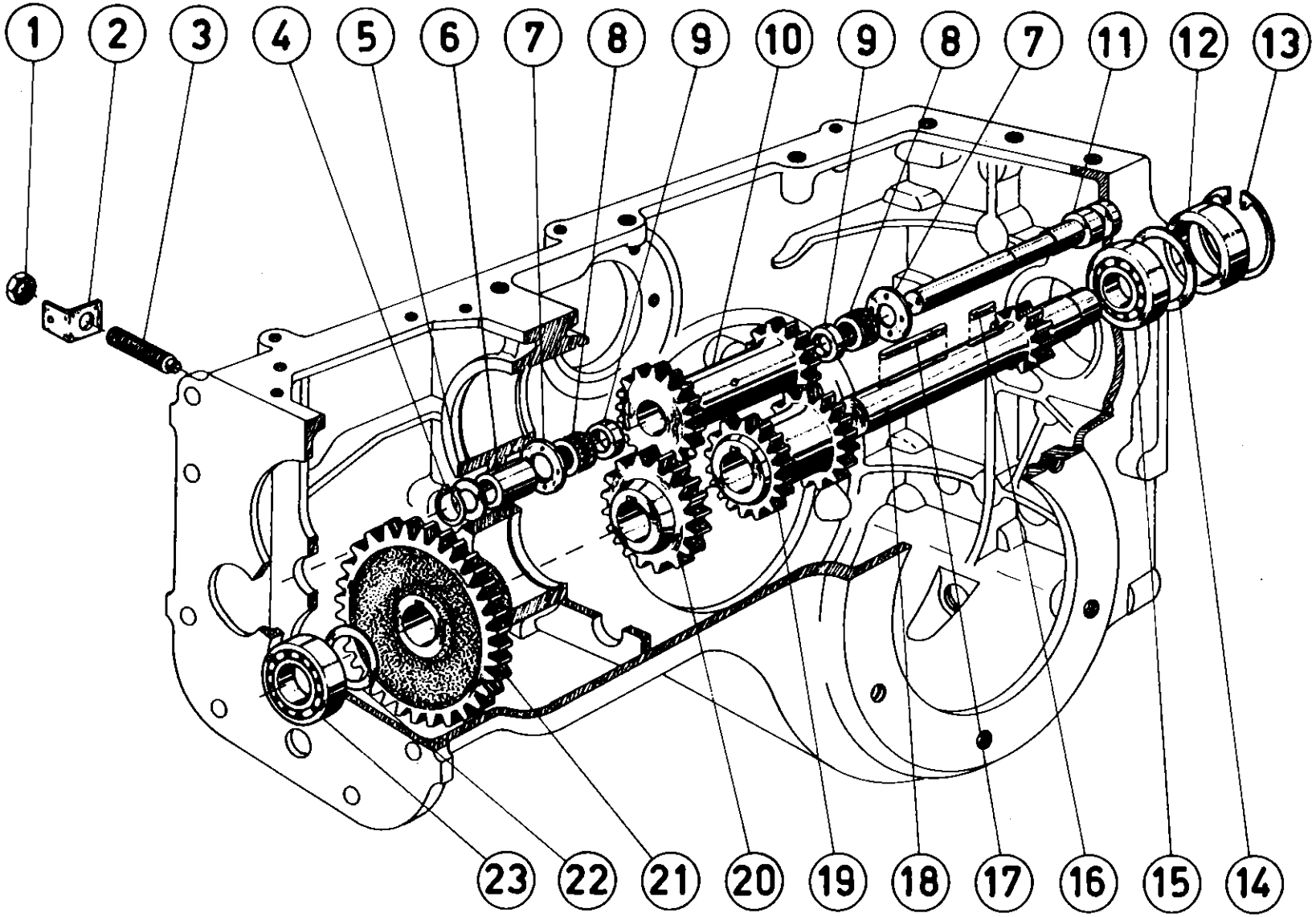

AGRALE S.A.

TRATOR

Figura Nº 16

I	4300			Q.	DENOMINAÇÃO
1	8005.104.027.00.9			1	Engrenagem deslizante (Z - 33/14) 2ª e 3ª
2	8005.104.026.00.1			1	Engrenagem deslizante (Z -37) 1ª e Ré
3	8005.104.020.00.4			1	Arruela de encosto do pinhão
4	8005.104.015.00.4			1	Porca freno do pinhão
5	4001.022.053.00.7			1	Rolamento 3309 (45x100x39,7 DIN 6281)
6	8005.104.021.00.2			cn	Arruela de regulagem - 0,1 (Válida p/reposição)
6	8005.104.021.01.0			cn	Arruela de regulagem - 0,3 (Válida p/reposição)
6	8005.104.021.02.8			cn	Arruela de regulagem - 0,5
6	8005.104.021.03.6			cn	Arruela de regulagem - 0,7
6	8005.104.021.04.4			cn	Arruela de regulagem - 1,0
6	8005.104.021.05.1			cn	Arruela de regulagem - 1,5
7	4008.011.058.00.4			2	Anel elástico (I 100x3 DIN 472)
8	8005.104.141.00.8			1	Conjunto coroa e pinhão (M R)
9	8005.104.023.00.8			cn	Arruela de regulagem - 0,2
9	8005.104.023.01.6			cn	Arruela de regulagem - 0,4
9	8005.104.023.02.4			cn	Arruela de regulagem - 0,6
9	8005.104.023.03.2			cn	Arruela de regulagem - 0,8
9	8005.104.023.04.0			cn	Arruela de regulagem - 1,0
10	8005.104.024.00.6			1	Engrenagem frontal
11	4008.011.042.00.8			2	Anel elástico (I 55x2 DIN 472)
12	8005.104.017.00.0			1	Anel distanciador
13	4001.019.056.00.5			2	Rolamento 16006 (30x55x9 DIN 625)
14	8005.104.038.00.6			cn	Arruela de compensação - 0,1
14	8005.104.038.02.2			cn	Arruela de compensação - 0,3
14	8005.104.038.02.2			cn	Arruela de compensação - 0,5
15	8005.104.018.00.8			1	Anel distanciador
16	4008.010.024.00.7			1	Anel elástico (E 27x1,2 DIN 471)
17	8005.104.025.00.3			1	Engrenagem deslizante (Z-14/16)

OBS

Figura 16

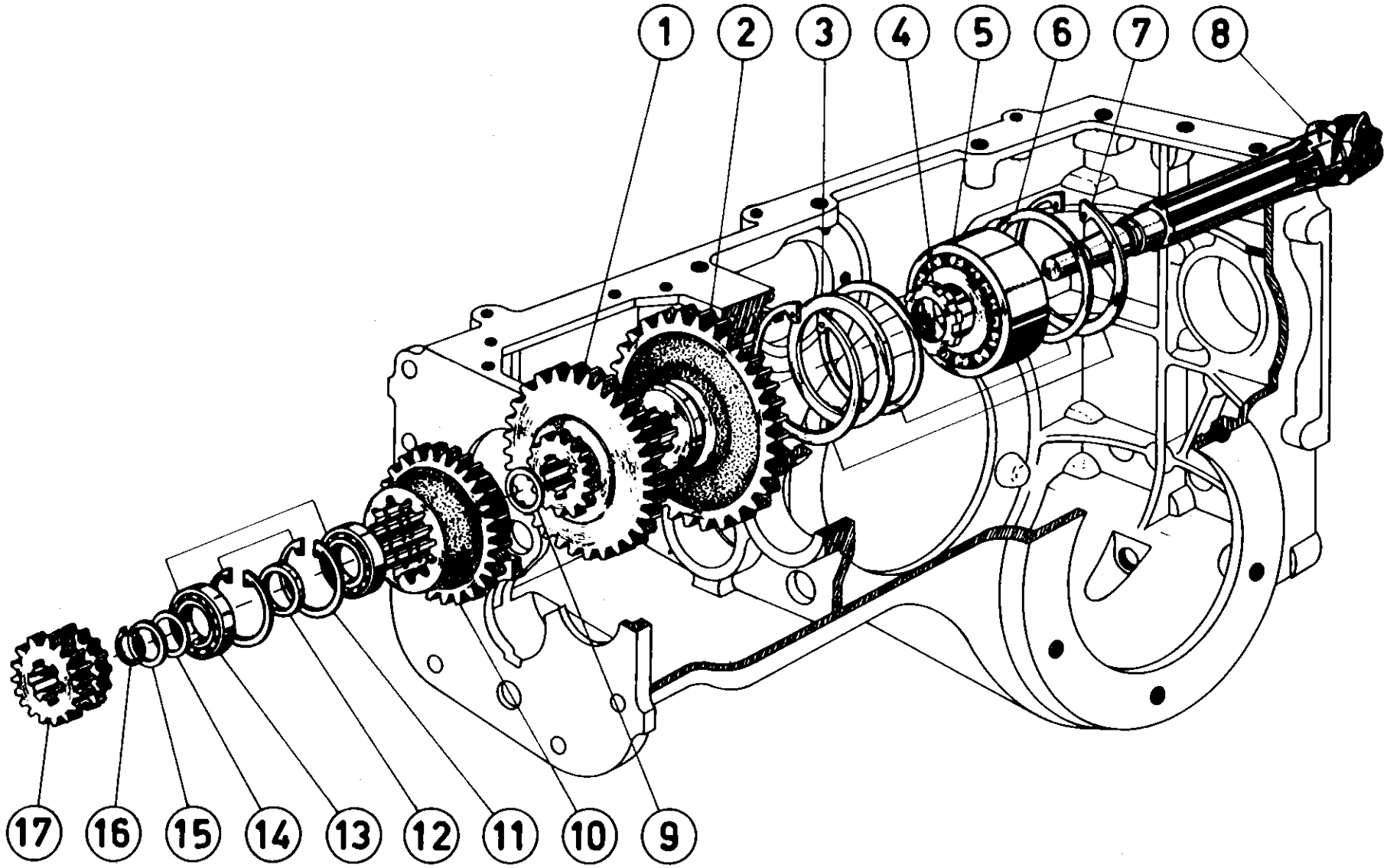

AGRALE S.A.

TRATOR

Figura Nº 17

I	4300			Q.	DENOMINAÇÃO
1	4101.048.013.00.9			2	Parafuso sextavado (M 10x70 DIN 933)
2	8005.104.112.00.9			2	Anel de vedação (80x2,26)
3	4101.048.044.01.2			1	Parafuso sextavado (M 14x40 DIN 933 - 8 G)
4	4103.012.054.00.1			1	Arruela de pressão (A 14 DIN 127)
5	8005.104.042.00.8			1	Arruela - eixo intermediário - coroa
6	8005.104.034.01.4			cn	Arruela de regualgem - 1,0
6	8005.104.043.02.2			cn	Arruela de regulagem - 0,8
6	8005.104.043.03.0			cn	Arruela de regulagem - 0,4
6	8005.104.043.04.8			cn	Arruela de regulagem - 0,5
6	8005.104.043.05.5			cn	Arruela de regulagem - 0,6
6	8005.104.043.06.3			cn	Arruela de regulagem - 0,7
7	4001.032.057.00.6			2	Rolamento 30208 (40x80x19,75 DIN 720)
8	8005.104.041.00.0			1	Bucha distanciadora da coroa
9	4102.011.011.00.4			4	Porca sextavada (M 10 DIN 934)
10	8005.104.046.00.9			1	Conjunto tubo apanha-gôtas
11	4103.010.011.00.3			2	Arruela de freno (10,5 DIN 93)
12	4101.048.008.01.7			8	Parafuso sextavado (M 10x30 DIN 933 - 8 G)
13	4103.012.052.00.5			10	Arruela de pressão (B 10 DIN 127)
14	8005.104.045.00.1			2	Tampa lateral da caixa
15	8005.104.037.00.8			1	Eixo intermediário-coroa
16	4005.010.051.00.6			1	Chaveta (A 16x10x50 DIN 6885)
17	8005.104.141.00.8			1	Conjunto corôa e pinhão

OBS

Figura 17

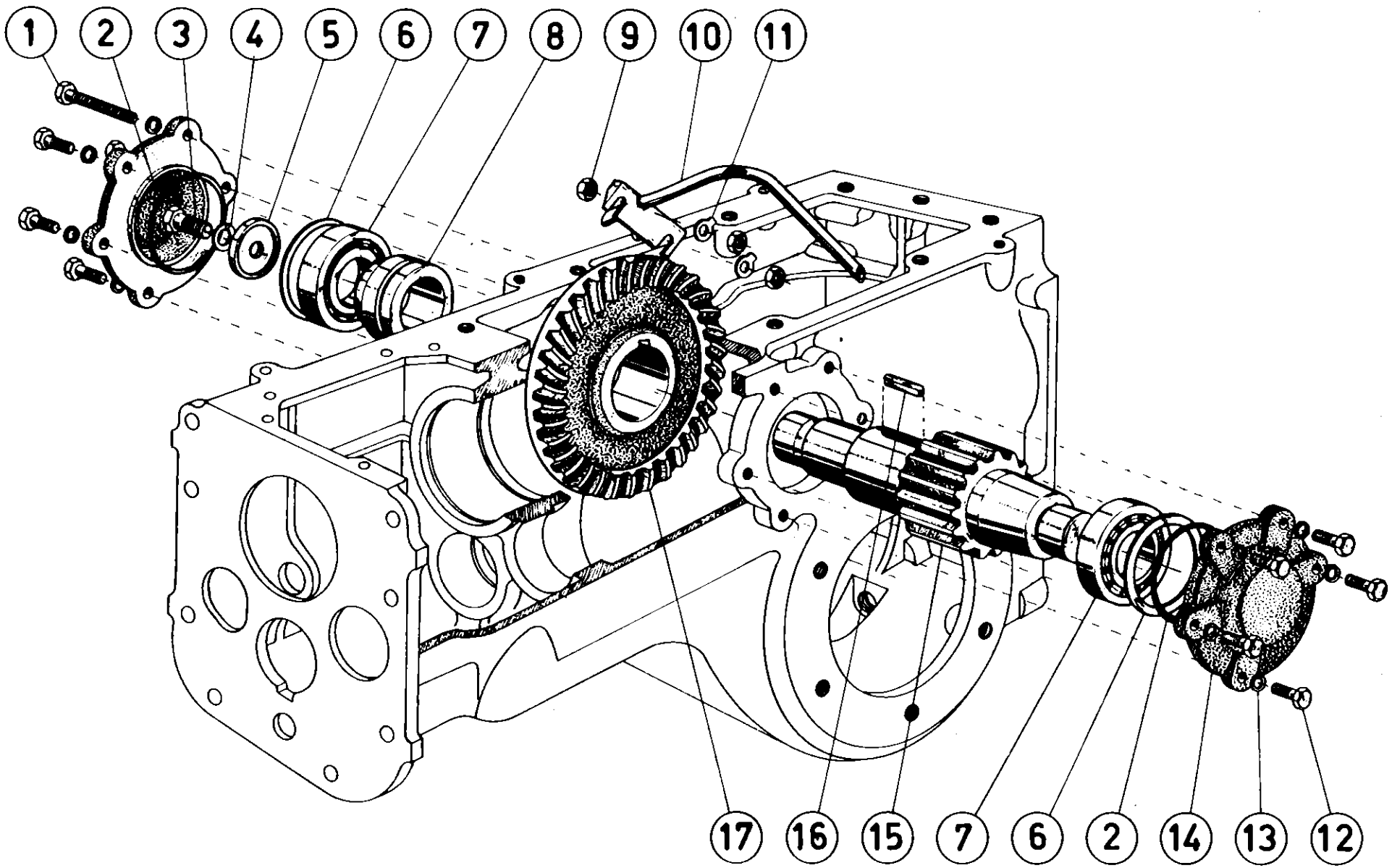

AGRALE S.A.

TRATOR

Figura Nº 18

I	4300			Q.	DENOMINAÇÃO
1	4001.018.012.00.9			2	Rolamento 6017 (85x130x22 DIN 625)
2	8005.104.064.00.2			8	Parafuso sextavado da cremalheira
3	8008.104.037.00.2			1	Caixa satélite
4	8005.104.035.00.2			cn	Arruela de pressão 2,8
4	8005.104.035.01.0			cn	Arruela de pressão 2,9
4	8005.104.035.02.8			cn	Arruela de pressão 3,0
4	8005.104.035.03.6			cn	Arruela de pressão 3,1
4	8005.104.035.04.4			cn	Arruela de pressão 3,2
4	8005.104.035.05.1			cn	Arruela de pressão 3,3
4	8005.104.035.06.3			cn	Arruela de pressão 3,4
5	8005.104.154.00.1			2	Pinhão planetário
6	8005.104.155.00.4			4	Arruela do pinhão satélite
7	8005.104.156.00.6			4	Pinhão satélite
8	8005.104.157.00.4			1	Cruzeta
9	8005.104.065.00.9			1	Cremalheira
10	8008.104.036.004			1	Semicaixa satélite
11	4103.012.054.00.1			8	Arruela de pressão (B 14 DIN 127)
12	4102.011.019.02.3			8	Porca sextavada (M 14x1,5 DIN 934)
	8008.104.035.00.6			1	Conjunto caixa satélite

OBS

Figura 18

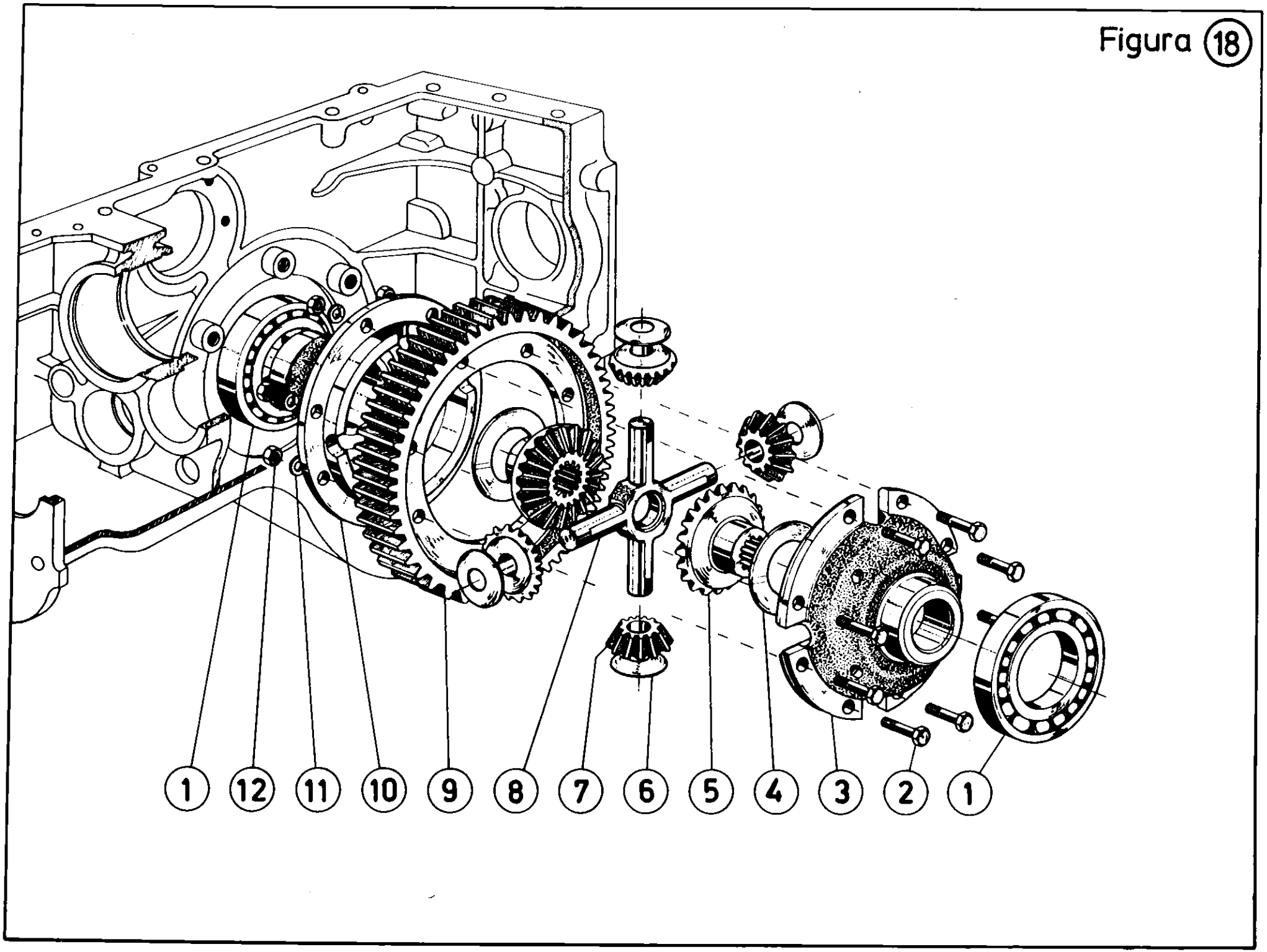

AGRALE S.A.

TRATOR

Figura Nº 18 A

I	4300			Q.	DENOMINAÇÃO
1	4001.018.012.00.9			2	Rolamento 6017 (85x130x22 DIN 625)
2	4101.067.081.03.6			8	Parafuso sextavado
3	8008.104.109.00.9			1	Caixa satélite
4	8008.104.096.00.8			cn	Arruela de pressão 2,8
4	8008.104.097.00.6			cn	Arruela de pressão 2,7
4	8008.104.098.00.4			cn	Arruela de pressão 2,6
5	8008.104.103.00.2			2	Pinhão planetário
6	8008.104.104.00.0			4	Arruela do pinhão satélite
7	8008.104.105.00.7			4	Pinhão satélite
8	8008.104.106.00.5			1	Cruzeta
9	8008.104.107.00.3			1	Semicaixa satélite
10	8008.104.108.00.1			1	Cremalheira
11	4103.012.054.00.1			8	Arruela de pressão (B 14 DIN 127)
12	4102.011.019.01.5			8	Porca sextavada (M 14x1,5 DIN 934)
	8008.104.094.00.3			1	Conjunto caixa satélite

OBS

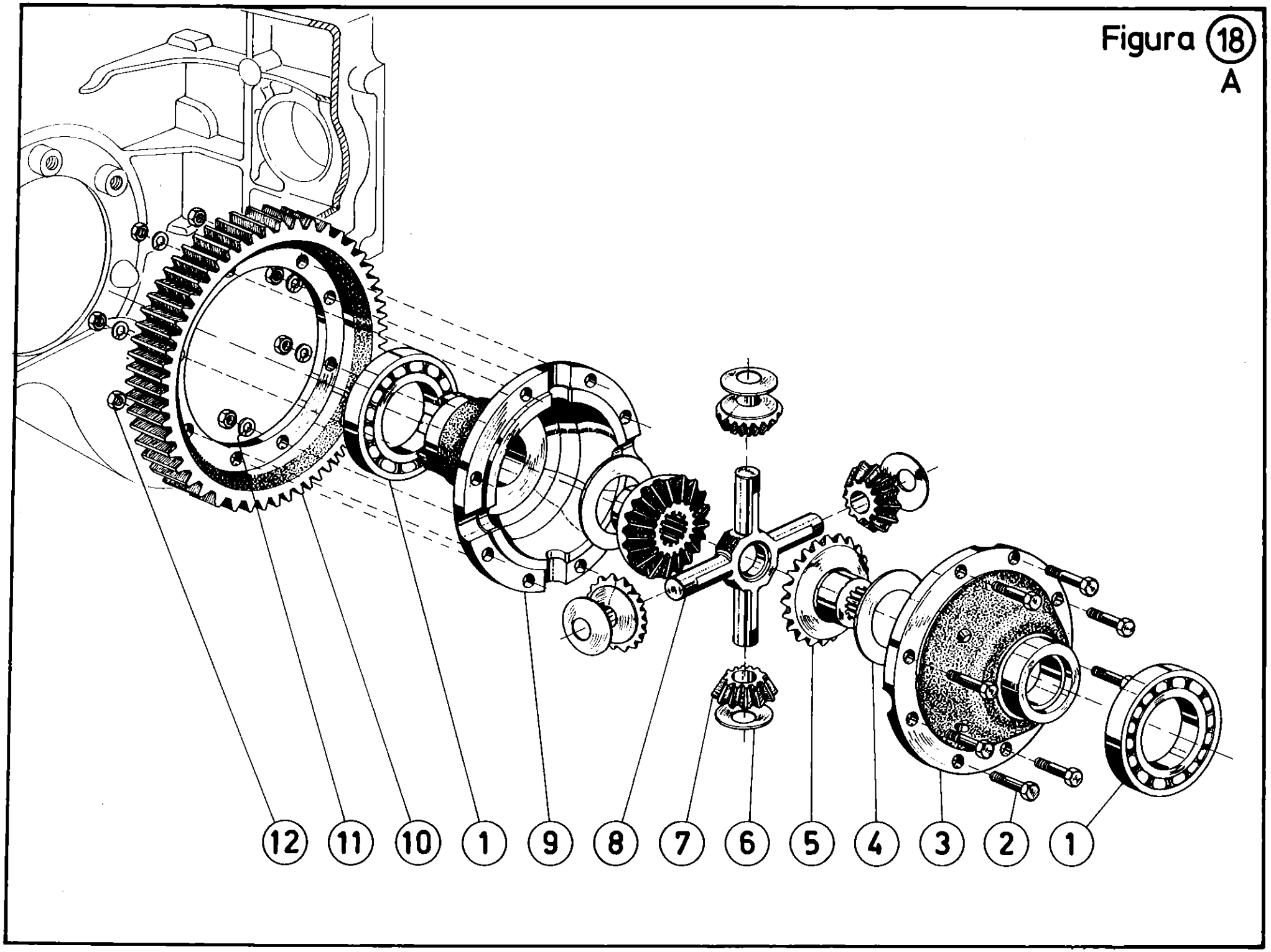
Figura 18
A
12
11
10
1
9
8
7
6
5
4
3
2
1

AGRALE S.A.

TRATOR

Figura Nº 19

I	4300			Q.	DENOMINAÇÃO
1	4101.032.067.01.1			2	Parafuso prisioneiro (M 16x1,5x40 DIN 833 8 G)
2	8005.104.129.00.3			1	Conjunto engate - 3.º ponto)
3	8008.111.061.00.3			1	Suporte tomada elétrica
4	4103.012.055.00.8			2	Arruela de pressão (B 16 DIN 127)
5	4102.011.021.01.1			2	Porca sextavada (M 16x1,5 DIN 934 - 2n)
6	8002.111.138.00.2			1	Conjunto tomada elétrica
7	4101.020.002.00.4			3	Parafuso cab. escareada (AM 5x30 DIN 87)
8	4001.018.002.00.0			2	Rolamento 6007 (35x62x14)
9	8008.104.046.00.3			1	Eixo saída tomada de força
10	8008.108.073.00.3			2	Anel de vedação
11	4002.010.040.00.6			1	Retentor (00912 - 35x52,17x12)
12	8008.104.043.00.0			1	Eixo guia tomada de força (longo)
13	8008.104.042.00.2			1	Junta de vedação
14	8008.104.041.00.4			1	Tampa do redutor
15	4103.012.051.00.7			6	Arruela de pressão (B 8 DIN 127)
16	4102.011.007.02.8			6	Porca sextavada (M 8 DIN 934) 8.8
17	8005.104.058.01.2			1	Capa de proteção tomada de força
18	4102.013.020.01.1			2	Porca sextavada alta (M 16x1,5 DIN 936) 8.8
19	4103.012.055.00.8			2	Arruela de pressão (B 16 DIN 127)
20	8008.104.044.00.8			1	Eixo suporte da engrenagem intermediária
21	4001.047.060.00.3			2	Rolamento agulha (F 20x26x17 A)
22	8008.104.045.00.5			1	Engrenagem intermediária
23	8005.104.009.00.7			cn	Arruela de compensação 0,3
24	8005.104.005.00.5			2	Arruela de encosto
25	4008.010.017.00.1			1	Anel elástico (20x1,2 DIN 471)
26	8008.104.051.00.3			1	Eixo tomada de força (longo)
27	4008.011.049.00.3			1	Anel elástico (30x2,5 DIN 472)
28	4001.018.057.00.4			1	Rolamento 6208 (40x80x18)
29	4008.010.037.00.9			1	Anel elástico (40x1,75 DIN 471)
30	4008.010.028.00.8			2	Anel elástico (E 32x1,5 DIN 471)
31	8008.104.038.00.0			1	Luva de acoplamento
32	4103.012.048.00.3			3	Arruela de pressão (B 5 DIN 127)
33	4102.011.003.00.1			3	Porca sextavada (M 5 DIN 934)
34	4101.035.008.01.2			6	Parafuso prisioneiro (M 8x18 DIN 835) 10.9

OBS Até chassi nº 1065

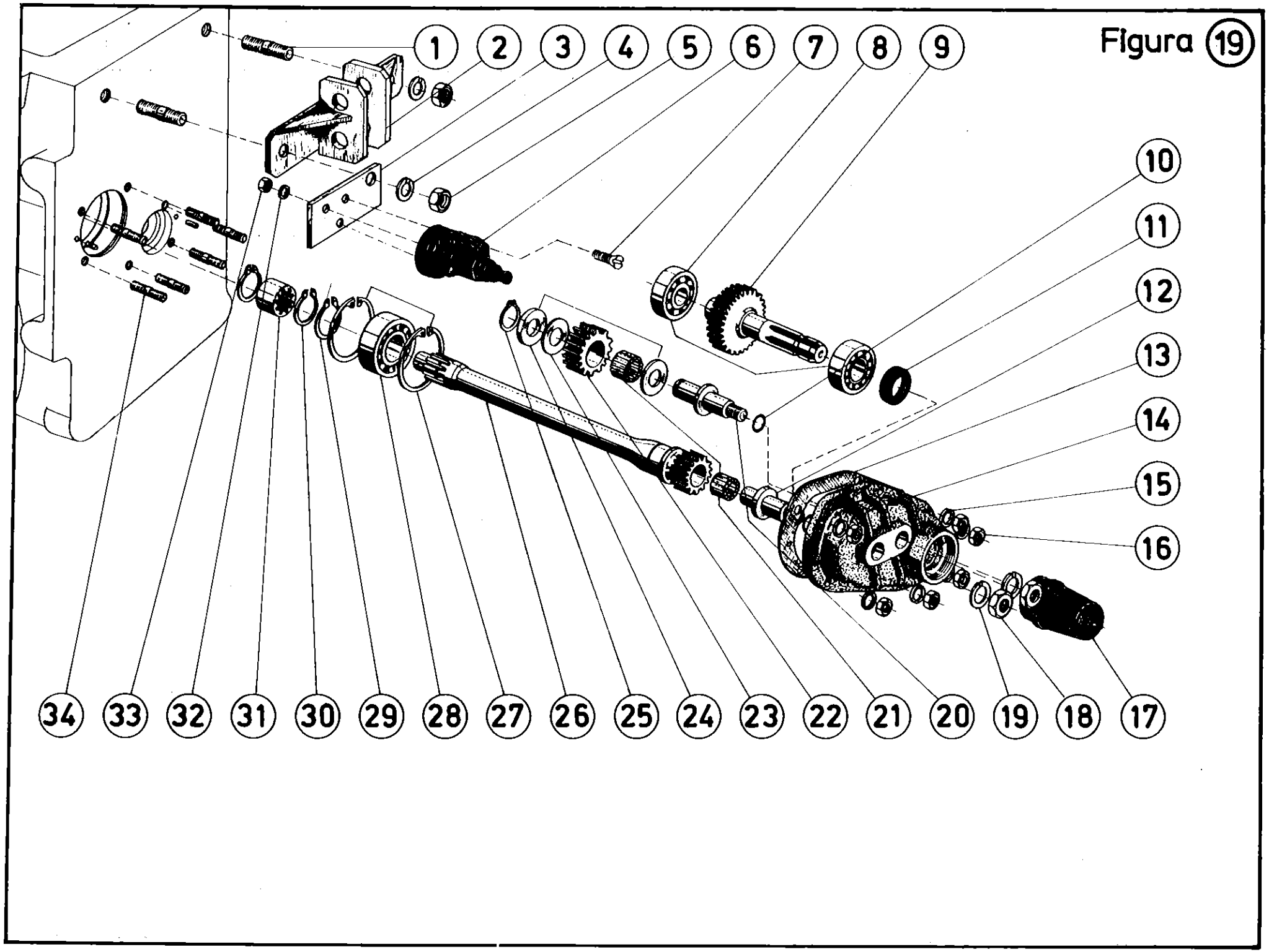
Figura 19
1
2
3
4
5
6
7
8
9
10
11
12
13
14
15
16
17
18
19
20
21
22
23
24
25
26
27
28
29
30
31
32
33
34

AGRALE S.A.

TRATOR

Figura Nº 19 A

I	4300			Q.	DENOMINAÇÃO
1	4101.035.012.02.2			1	Parafuso prisioneiro (M 8x30 DIN 835)
2	4101.035.028.00.2			3	Parafuso prisioneiro (M 8x95 DIN 835)
3	4004.016.044.00.8			4	Pino guia (M 8x20 DIN 1474)
4	8008.104.112.00.3			1	Junta de vedação – carcaça de redutor
5	8008.104.111.00.5			1	Carcaça da tomada de força
6	4101.037.084.01.1			2	Parafuso sextavado interno (M 8x25 DIN 912)
7	8008.104.114.00.09			1	Engrenagem intermediária
8	4001.018.052.00.5			3	Rolamento 6205 (25x52x15)
9	4001.018.002.00.0			2	Rolamento 6007 (25x62x14)
10	4102.010.040.00.6			1	Retentor (35x51,17x12)
11	8008.104.116.00.4			1	Junta de vedação da tampa maior tomada de força
12	8008.107.117.00			1	Tampa maior da carcaça tomada de força
13	4103.012.052.00.5			3	Arruela de pressão (B 10 DIN 127)
14	4101.048.009.01.5			3	Parafuso sextavado (M 10x35 DIN 933)
15	8005.104.058.01.2			1	Capa de proteção eixo de saída tomada de força
16	4101.047.090.01.6			6	Parafuso sextavado (M 8x20 DIN 933)
17	4103.012.051.00.7			10	Arruela de pressão (B 8 DIN 127)
18	8008.104.119.00.8			1	Tampa de vedação pequena tomada de força
19	8008.104.118.00.0			1	Junta de vedação da tampa pequena tomada de força
20	4102.011.007.01.0			4	Porca sextavada (M 8 DIN 934)
21	8008.104.113.00.1			1	Eixo longo da tomada de força
22	8008.104.115.00.9			1	Eixo de saída da tomada de força
23	4008.011.049.00.3			2	Anel elástico (I 80x2,5 DIN 472)
24	4001.018.057.00.4			1	Rolamento 6208 (40x80x18 DIN 625)
25	4008.010.037.00.9			1	Anel elástico (E 40x1,75 DIN 471)
26	8008.104.038.00.0			1	Luva de acoplamento – eixo longo
27	4008.010.028.00.8			2	Anel elástico (E 32x1,5 DIN 471)

OBS Tomada de força nova a partir do chassi nº 1066

Figura 19
A

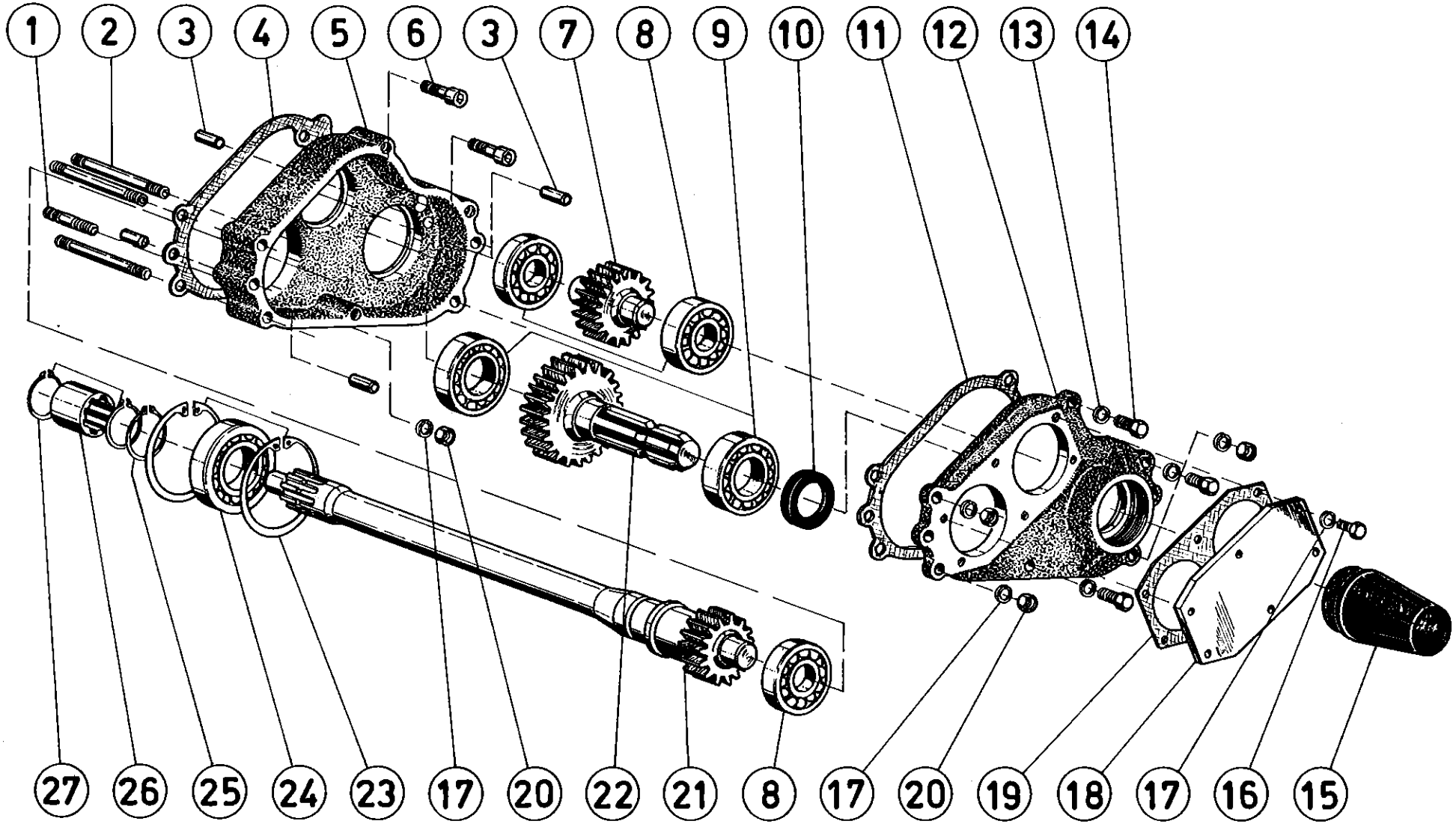
1
2
3
4
5
6
3
7
8
9
10
11
12
13
14
27
26
25
24
23
17
20
22
21
8
17
20
19
18
17
16
15

AGRALE S.A.

TRATOR

Figura Nº 20

I	4300			Q.	DENOMINAÇÃO
1	8005.104.111.00.1			2	Anel de vedação (165x2,26)
2	8008.104.063.00.8			1	Carcaça saída de roda (lado esquerdo)
3	8005.105.011.00.2			1	Engate mola de retrocesso do freio
4	4101.037.007.00.4			2	Parafuso prisioneiro (M 16x35 DIN 835)
5	4101.035.018.01.1			16	Parafuso prisioneiro (M 10x25 DIN 835 - 8.8)
6	8005.105.044.00.3			4	Revestimento da sapata do freio
7	4011.010.018.00.3			48	Rebites (B 5x18 DIN 7338 - CU)
8	8005.105.039.00.3			4	Conjunto sapato do freio com revestimento
9	8005.105.029.00.4			2	Conjunto prato do freio
10	8002.105.045.00.7			4	Mola da sapata do freio
11	8005.105.034.00.4			2	Mancal de apoio da sapata do freio
12	8002.104.144.00.9			2	Anel de vedação do suporte de saída de roda
13	8005.104.013.00.9			2	Tampa suporte do retentor
14	4103.012.051.00.7			6	Arruela de pressão (B 8 DIN 127)
15	4101.047.092.01.2			6	Parafuso sextavado (M 8x30 DIN 933 - 8 G)
16	8005.104.103.00.8			1	Conjunto do eixo de saída da roda traseira (L. E.)
17	8005.104.012.00.1			6	Parafuso do eixo de saída de rodas
18	8005.104.093.00.1			2	Tampão de borracha
19	4002.012.094.00.1			2	Retentor (68x90x13)
20	8005.104.061.00.8			2	Anel de encosto
21	4001.018.059.00.0			2	Rolamento 6211 (55x100x21 DIN 625)
22	4102.016.027.00.5			4	Porca de fixação (M 55x1,5 DIN 1804)
23	4102.011.011.00.4			16	Porca sextavada (M 10 DIN 934)
24	4103.012.052.00.5			12	Arruela de pressão (B 10 DIN 127)
25	8005.105.036.00.9			2	Chapa freno do prato do freio
26	8005.105.038.00.5			1	Eixo de acionamento da sapata do freio (L. D.)
26	8005.105.037.00.7			1	Eixo de acionamento da sapata do freio (L. E.)
27	8005.105.046.00.8			4	Conjunto grampo de segurança
28	4102.011.021.01.1			6	Porca sextavada (M 16x1,5 DIN 934)
29	4103.012.055.00.8			6	Arruela de pressão (B 16 DIN 127)
30	4003.010.006.00.5			2	Graxeira (A 6 DIN 71412)
31	8005.105.021.00.1			2	Acionador do eixo da sapata do freio
32	4101.037.099.00.1			2	Parafuso sext. interno (M 10x35 DIN 912)

OBS

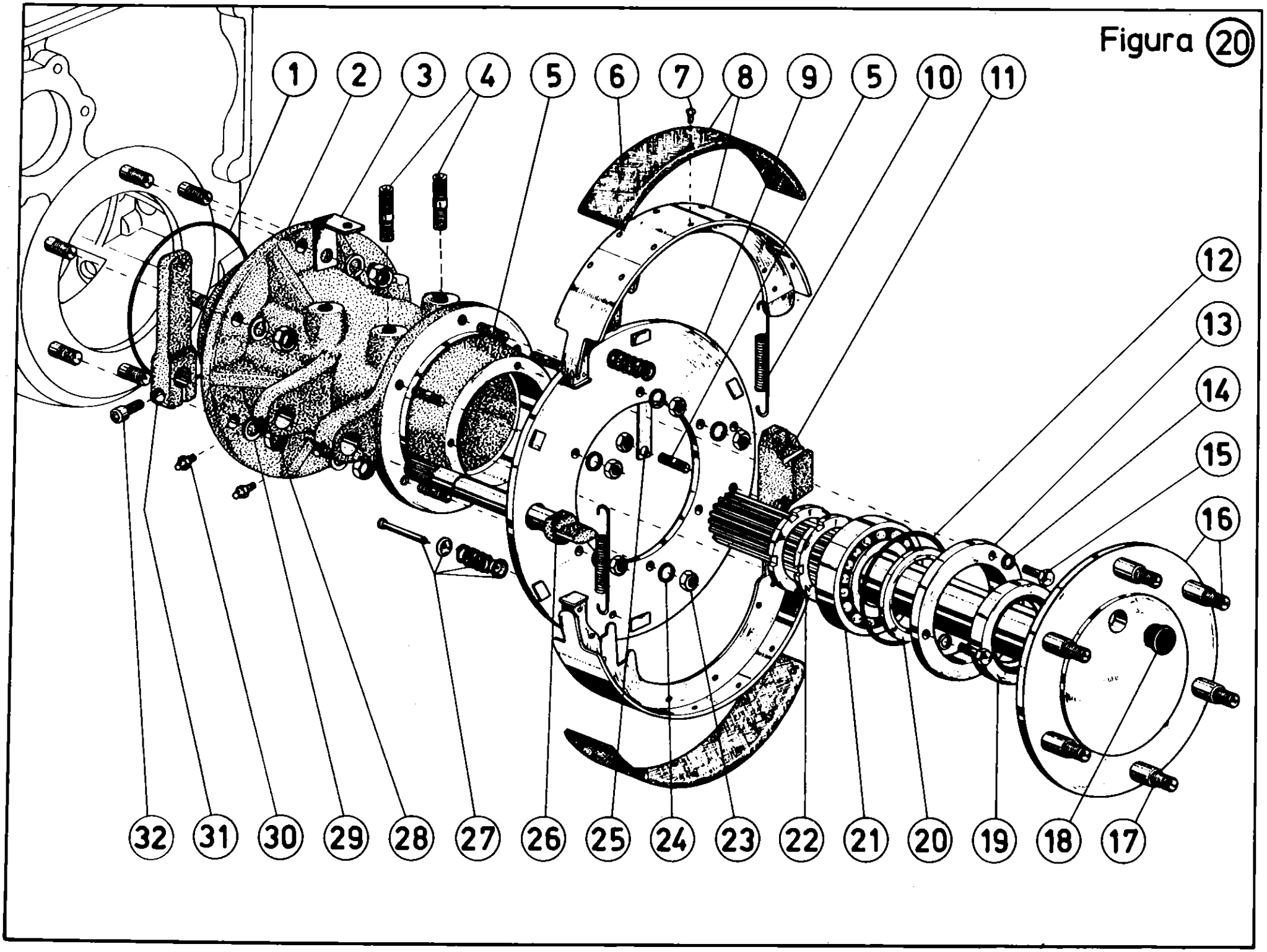
Figura 20
1
2
3
4
5
6
7
8
9
5
10
11
12
13
14
15
16
17
18
19
20
21
22
23
24
25
26
27
28
29
30
31
32

AGRALE S.A.

TRATOR

Figura Nº 21

I	4300			Q.	DENOMINAÇÃO
1	4009.010.008.00.8			2	Contrapino (1/8" x 1")
2	4103.011.017.01.7			1	Arruela lisa (A13 DIN 125)
3	8008.104.122.00.2*			1	Conjunto da haste
4	4103.011.013.01.6			1	Arruela lisa (A 8,4 DIN 125)
5	4102.011.011.03.8			1	Porca sextavada (M 10 DIN 934)
6	8002.105.024.00.2			1	Conexão
7	8002.104.104.00.3			1	Pino da alavanca
8	4009.010.009.00.6			1	Contrapino (1/8" x 1 1/2")
9	4103.011.022.01.7			1	Arruela lisa (A 21 DIN 125)
10	8002.102.050.00.0			1	Bucha do pedal do bloqueio
11	4101.048.006.03.7			2	Parafuso sext. (M 10x25 DIN 933) 8.8
12	4103.012.052.01.3			2	Arruela de pressão (B 10 DIN 127)
13	4003.010.006.00.5			3	Graxeira (A 6 DIN 71412)
14	8008.104.074.00.5			1	Conjunto suporte pedal acionador bloqueio
15	8008.104.069.00.5			1	Pedal acionamento bloqueio
16	8008.104.057.00.0			1	Luva engate bloqueio
17	8008.104.066.00.1			1	Conjunto garfo acionador do bloqueio
18	8008.104.068.00.7			2	Patim do garfo
19	4006.010.087.00.8			2	Pino elástico (5x32 DIN 1481)
20	4006.010.025.00.8			2	Pino elástico (3x32 DIN 1481)
21	8008.104.064.00.6			1	Mola de retrocesso do garfo
22	8008.104.058.00.8			1	Suporte mola do bloqueio
23	4014.010.008.00.8			1	Arruela de vedação
24	8008.104.122.00.2*			1	Conjunto acionador bloqueio diferencial
25	4002.010.007.00.5*			1	Retentor (SB 15,9x23,9x4,8)
26	4103.012.055.00.8			6	Arruela de pressão (B 16 DIN 127)
27	4102.011.021.01.0			6	Porca sextavada (M 16x1,5 DIN 934 - Zn)
28	8008.104.062.00.0			1	Carcaça saída de roda (lado direito)
29	8008.104.059.00.6			1	Conjunto do eixo
30	8005.104.012.00.1			6	Parafuso do eixo da saída de roda
31	4103.012.051.00.7			1	Arruela de pressão (B 8 DIN 127)
32	4102.011.007.04.4			1	Porca sextavada (M 8 DIN 934)
33	4101.047.088.03.6			1	Parafuso sextavado (M 8x20 DIN 933) 8.8
34	8005.105.011.00.8			1	Engate da mola do retrocesso
35	4101.037.007.00.4				Parafuso prisioneiro (M 16x35 DIN 835)

OBS *A partir do chassis nº 1661

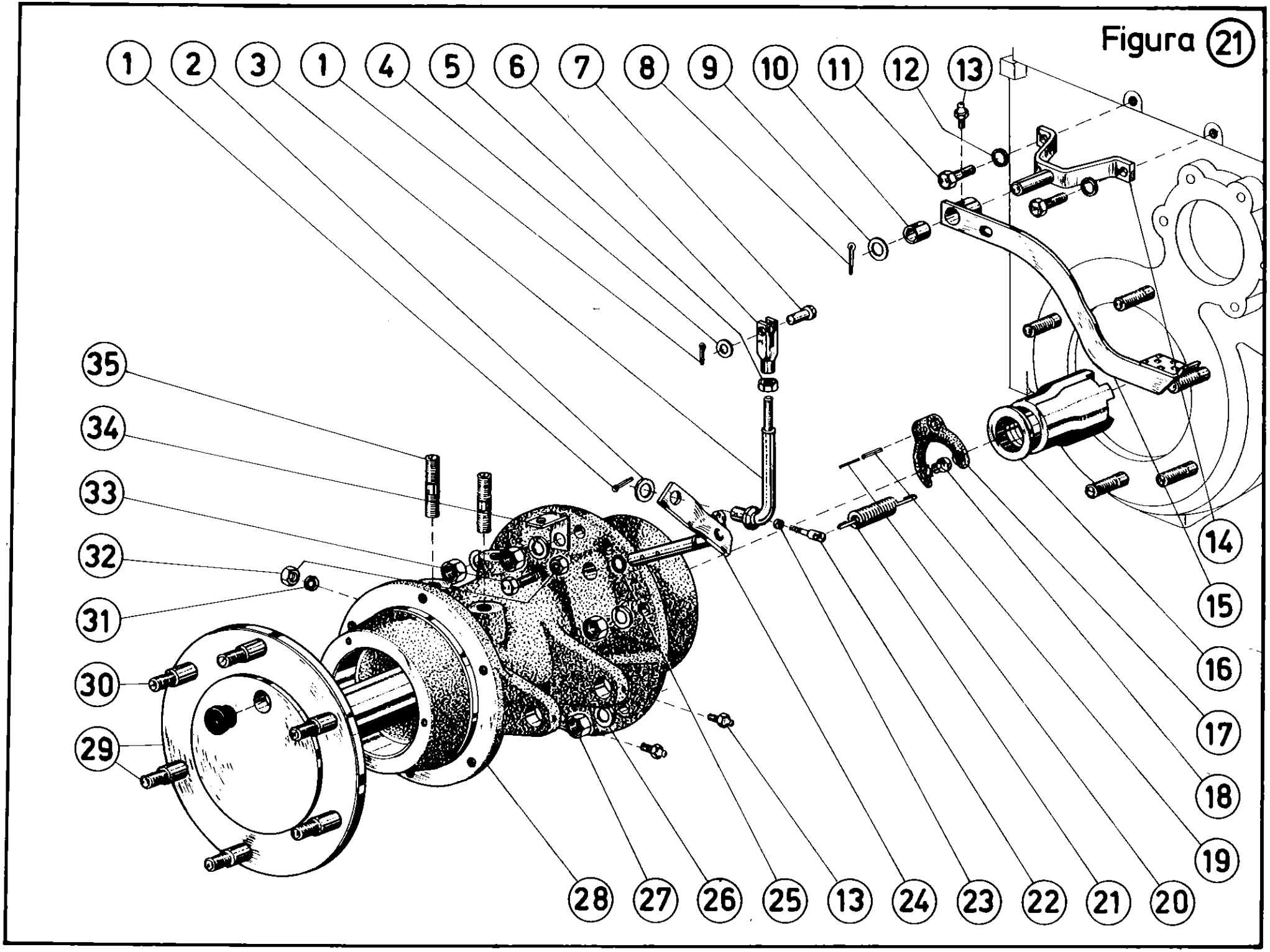
Figura 21
1
2
3
1
4
5
6
7
8
9
10
11
12
13
35
34
33
32
31
30
29
28
27
26
25
13
24
23
22
21
20
19
18
17
16
15
14

AGRALE S.A.

TRATOR

Figura Nº 22

I	4300			Q.	ENOMINAÇÃO
1	4101.047.066.00.8			3	Parafuso sextavado (M 6x15 DIN 933)
2	4103.012.049.00.1			3	Arruela de pressão (B 6 DIN 127)
3	8005.104.010.00.5			1	Tampa de vedação
4	8005.104.011.00.3			1	Junta de vedação
5	4008.010.027.00.0			2	Anel elástico (30x1,5 DIN 471)
6	8008.104.017.00.4			2	Arruela de encosto
7	4001.047.080.00.1			1	Rolamento agulha (INA K 58529 28x38x25)
8	8008.104.018.00.2			1	Engrenagem
9	4001.019.021.00.9			2	Rolamento 6306 (30x72x19 DIN 625)
10	4008.010.034.00.6			2	Anel elástico (E 37x1,75 DIN 471)
11	8008.104.022.00.4			1	Engrenagem - eixo primário redutor
12	8008.104.019.00.0	X		1	Engrenagem dupla deslizante
13	8008.104.021.00.6			1	Eixo primário
14	4001.047.056.00.1			2	Rolamento agulha (1,8x24x12 - K 18/2)
15	4001.018.057.00.4			1	Rolamento (40x80x18 - 6209)
16	8005.104.086.00.5			1	Bucha de centragem do redutor
17	8005.104.050.00.1			1	Eixo curto tomada força
18	4001.018.056.00.6			1	Rolamento 6207 (35x72x17)
19	8008.104.023.00.2	X		1	Engrenagem dupla
20	4103.011.026.00.0			1	Arruela lisa (A 26 DIN 125)
21	4102.013.036.00.2			1	Porca - eixo tomada de força
22	4001.019.020.00.1			1	Rolamento 6305 TM (25x62x17 DIN 625)
23	8005.104.082.00.4			1	Eixo de entrada do redutor
24	8005.104.016.00.2			1	Junta de vedação
25	4008.011.046.00.9			1	Anel elástico (I 72x2,5 DIN 472)
26	8005.104.140.00.0			1	Retentor
27	8008.104.016.00.6			1	Eixo do suporte engrenagem
28	4103.012.049.00.1			3	Arruela de pressão (B 6 DIN 127)
29	4101.047.068.00.4			3	Parafuso sextavado (M 6x20 DIN 933)

OBS

CATALOGO: 3ª EDIÇÃO
SETEMBRO - 1986

NECESSITAMOS DE:
03 - ENGRENAGEM DUPLA (DES. 32)
03 - ENGRENAGEM DUPLA (DES. 39)

Figura 22

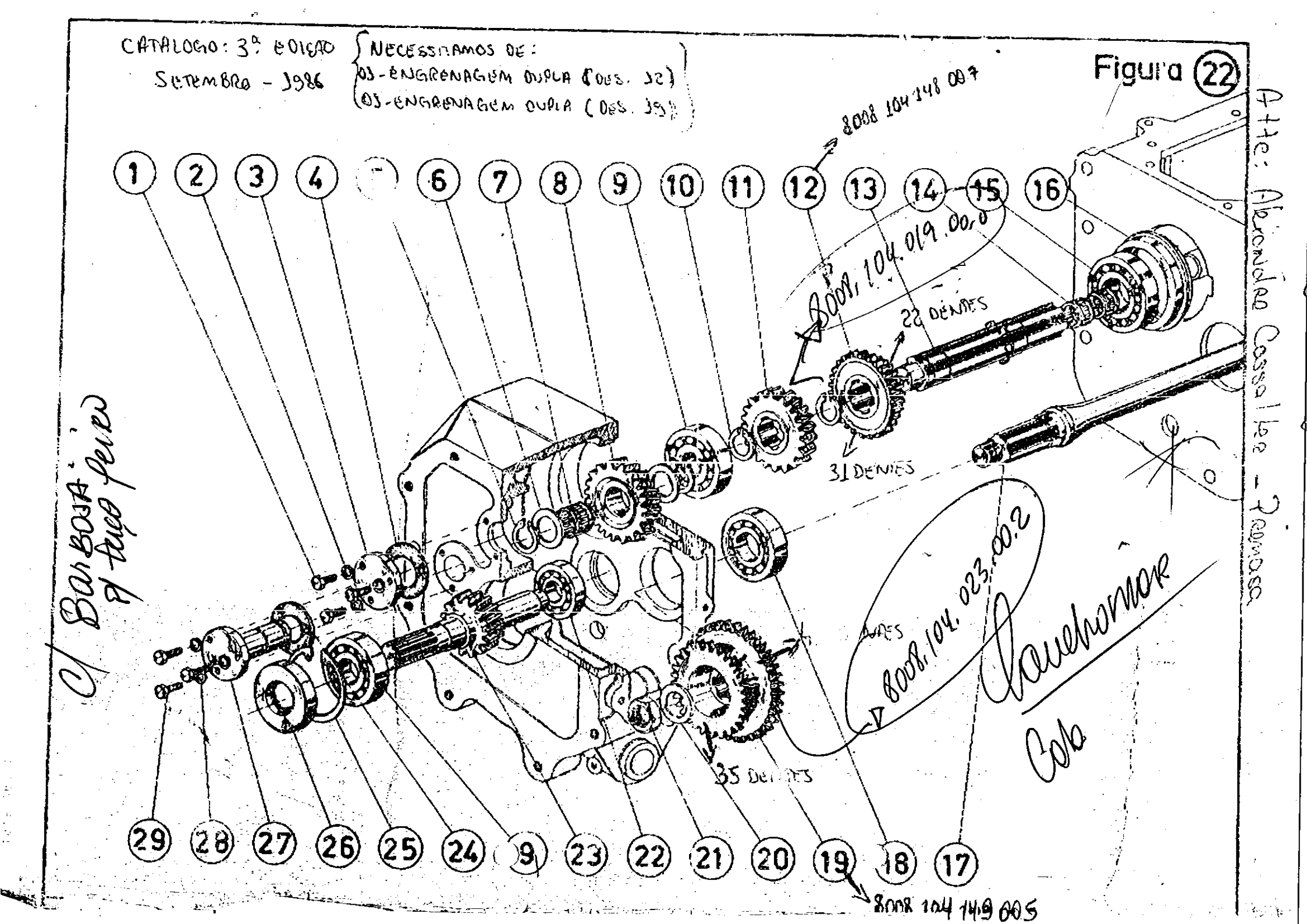

Ptte: Alexandre Cassa Ibe - 2 Remos

C/ Barbosa
C/ Aço Peres

Cavalhomar
Cola

Figura 22

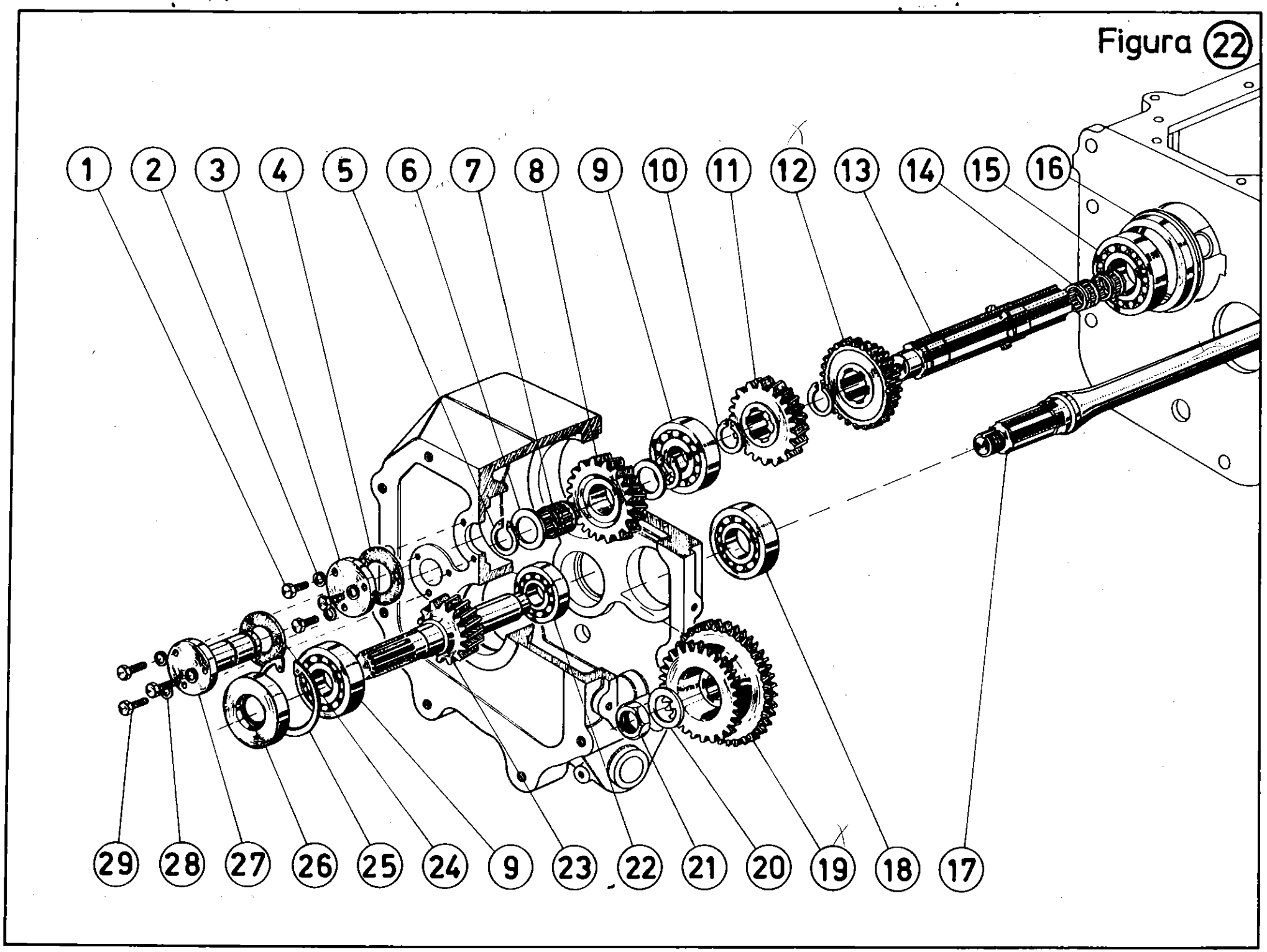
1
2
3
4
5
6
7
8
9
10
11
12
13
14
15
16
29
28
27
26
25
24
9
23
22
21
20
19
18
17

AGRALE S.A.

TRATOR

Figura Nº 23

I	4300			Q.	DENOMINAÇÃO
1	4006.010.093.00.6			1	Pino elástico (5x45 DIN 1481)
2	4101.050.054.00.8			2	Parafuso prisioneiro (M 14x50 DIN 939)
3	8005.104.002.00.2			1	Junta do redutor
4	8005.105.007.00.0			1	Conjunto alavanca freio estacionamento
5	4008.010.012.00.2			1	Anel elástico (E 15x1 DIN 471)
6	8005.105.012.00.0			1	Conjunto suporte alav. freio estacionamento
7	7106.015.005.00.0			1	Mola de retorno
8	4102.011.017.00.1			8	Porca sextavada (M 14 DIN 934)
9	4103.012.054.00.1			8	Arruela de pressão (B 14 DIN 127)
10	4101.050.052.00.2			6	Parafuso prisioneiro (M 14x45 DIN 939)
11	4101.047.068.00.4			8	Parafuso sextavado (M 6x20 DIN 933)
12	4103.012.049.00.1			8	Arruela de pressão (B 6 DIN 127)
13	8008.104.024.00.0			1	Tampa do redutor lateral
14	8008.104.025.00.7			1	Junta de vedação lateral
15	8005.105.025.00.3			2	Bucha do mancal do redutor
16	8008.104.015.00.8			1	Carcaça do redutor
17	4004.016.049.00.7			2	Pino entalhado (16x45 DIN 1474)
18	7006.001.014.00.0			1	Conjunto bujão magnético
19	4014.010.034.00.4			1	Anel de vedação (A 21x26 x1,5 DIN 7603)
20	4003.010.006.00.5			2	Graxeira (A 6 DIN 71412)
21	4101.050.051.00.4			8	Parafuso prisioneiro (M 14x35 DIN 939)
22	8008.104.027.00.3			1	Conjunto eixo acionador tomada de força
23	8008.108.035.00.2			1	Anel de vedação
24	7106.005.040.00.9			1	Anel de vedação
25	8008.104.026.00.5			1	Flange acionador tomada de força
26	8002.108.042.00.1			1	Mola
27	4007.010.008.00.2			1	Esfera
28	4101.037.070.00.2			3	Parafuso sext. interno (M 6x20 DIN 912)
29	8008.104.032.00.3			1	Batente
30	8008.104.031.00.5			1	Excêntrico acionador tomada de força
31	8008.104.033.00.1			1	Haste acionadora tomada de força
32	8002.105.018.00.4			1	Manípulo - alavanca tomada de força

OBS

BT 06/87 - 4360

Figura 23

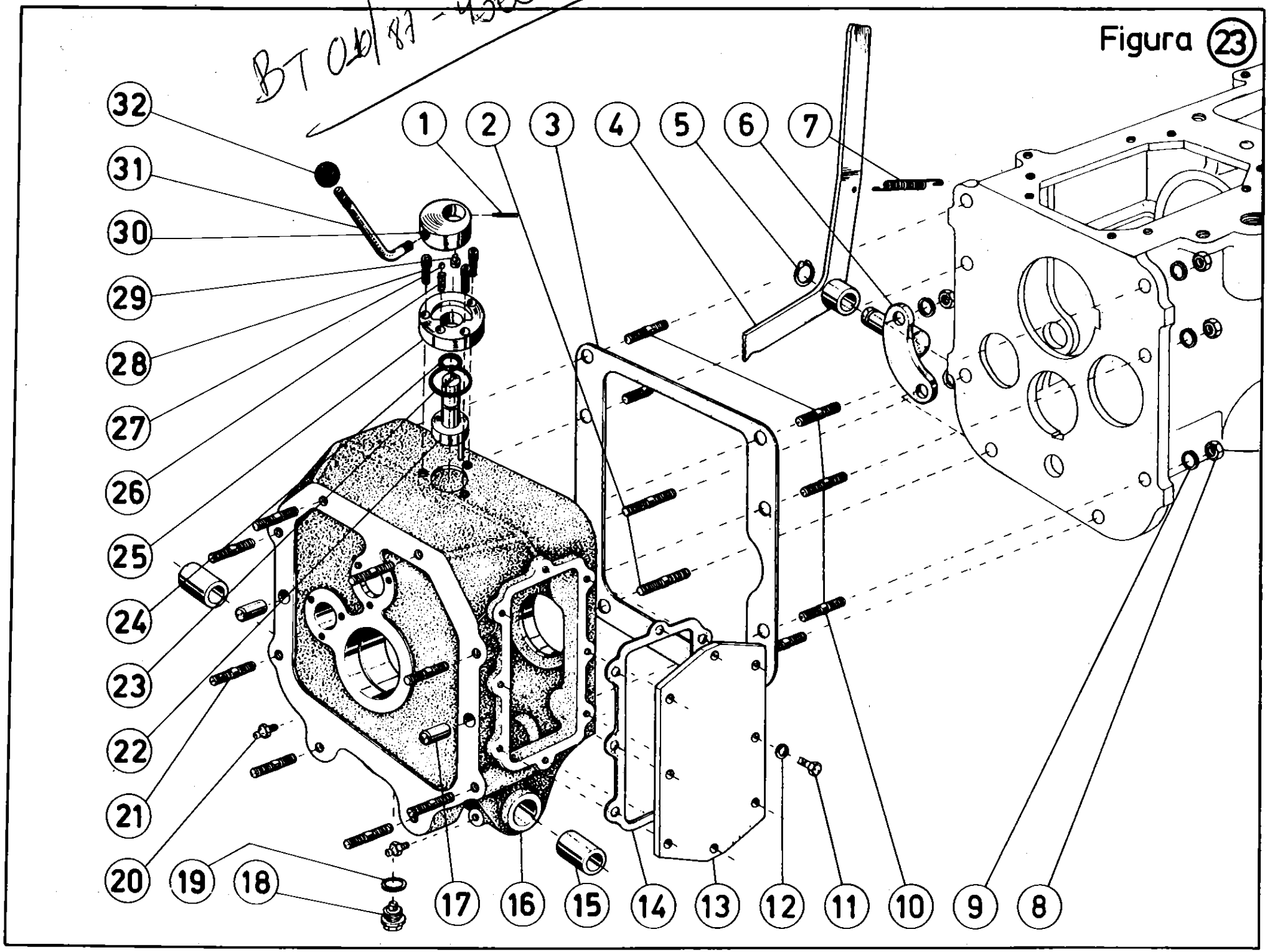

AGRALE S.A.

TRATOR

Figura Nº 24

I	4300			Q.	DENOMINAÇÃO
1	8008.104.012.00.5			1	Manípulo
2	8005.104.146.00.3			1	Capa protetora
3	4102.011.011.00.4			5	Porca sextavada (M 10 DIN 934)
4	4103.012.052.00.5			4	Arruela de pressão (B 10 DIN 127)
5	8005.104.138.00.4			cn	Arruela de encosto-alavanca de marcha - 3,0
5	8005.104.138.01.2			cn	Arruela de encosto-alavanca de marcha - 3,5
5	8005.104.138.02.0			cn	Arruela de encotso-alavanca de marcha - 4,0
6	8005.104.095.00.6			1	Bucha da alavanca das marchas
7	8005.104.098.00.0			1	Mola cônica da alavanca das marchas
8	8005.104.071.00.7			4	Mola de pressão do suporte (câmbio)
9	4007.010.008.00.2			8	Esfera (Ø 8 DIN 5401)
10	4101.048.008.01.7			3	Parafuso sextavado (M 10x30 DIN 933 - 8 G)
11	4103.010.011.00.3			4	Arruela freno (10,5 DIN 93)
12	8005.104.072.00.5			1	Suporte da haste traseira
13	4008.010.013.00.0			2	Anel elástico (E 16x1 DIN 471)
14	8005.104.092.00.3			2	Anel de retenção - alavanca das marchas
15	8005.104.067.00.5			1	Garfo de mudança esquerdo
16	8005.104.069.00.1			1	Garfo de mudança central
17	4101.045.053.00.8			1	Parafuso sextavado (M 10 x 40 DIN 93)
18	8005.104.073.00.3			1	Eixo do garfo - esquerdo
19	8005.104.074.00.1			1	Eixo do garfo - central
20	8005.104.075.00.8			1	Eixo do garfo - direito
21	8005.104.070.00.9			1	Suporte da haste dianteira
22	8005.104.068.00.3			1	Garfo de mudança - direito
23	4006.011.021.00.6			2	Pino elástico
24	8005.104.081.00.6			2	Arame de segurança
25	8005.104.097.00.2			1	Arruela de retenção - alavanca de marchas
26	4101.035.024.00.1			4	Parafuso prisioneiro (M 10x45 DIN 835)
27	8005.104.079.00.0			1	Junta da tampa da alavanca das marchas
28	8005.104.078.00.2			1	Tampa de câmbio
29	8005.104.080.00.8			2	Pino esférico - tampa alavanca das marchas
30	8008.104.010.00.9			1	Conj. alavanca do câmbio

OBS

Figura 24

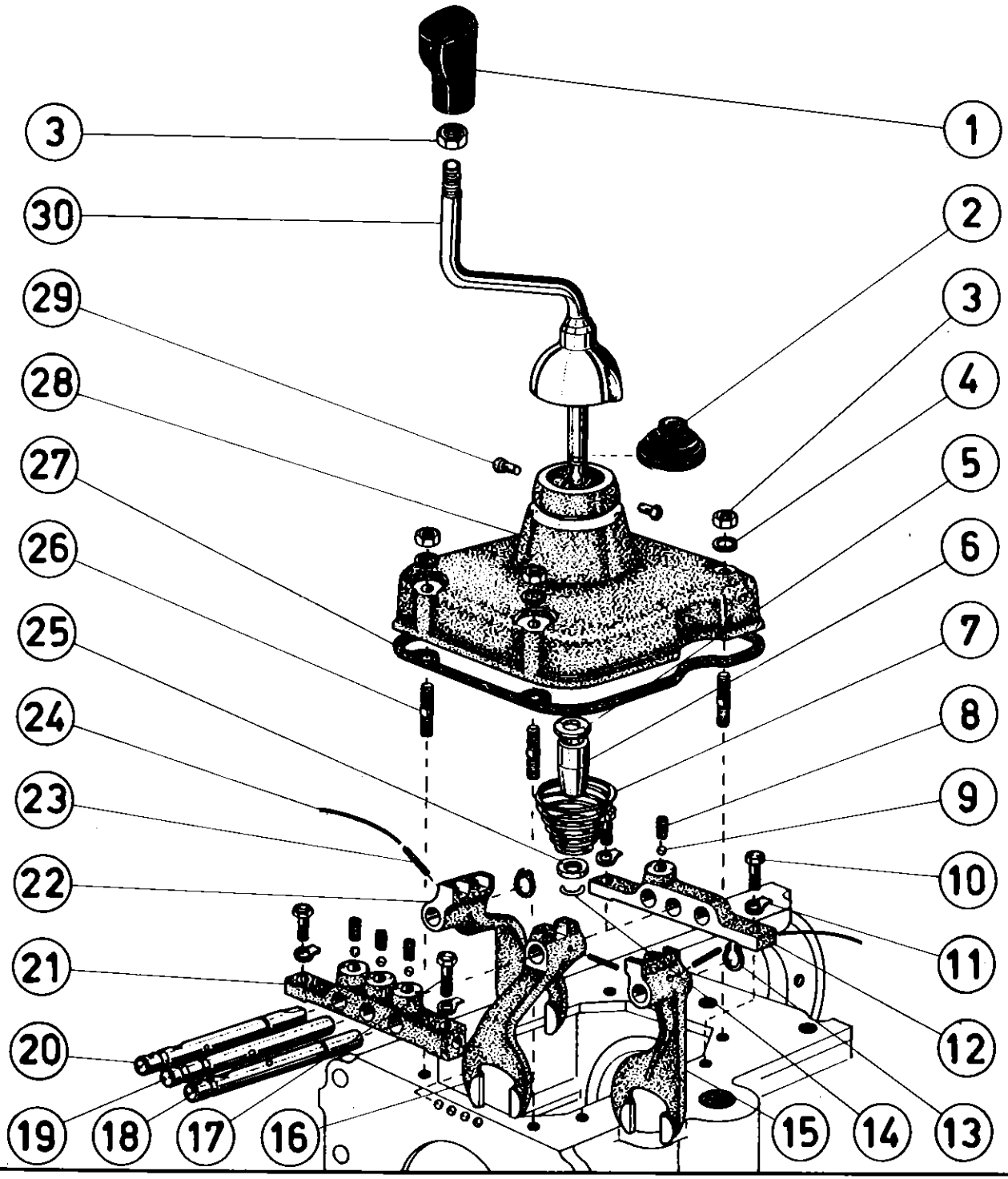
1
2
3
4
5
6
7
8
9
10
11
12
13
14
15
16
17
18
19
20
21
22
23
24
25
26
27
28
29
30
3

AGRALE S.A.

TRATOR

Figura Nº 25

I	4300			Q.	DENOMINAÇÃO
1	8002.105.030.00.9			1	Pino de engate do pedal do freio conjugado
2	8008.105.028.00.0			1	Conjunto pedal do freio (L. D.)
3	8008.105.019.00.9			1	Conjunto pedal do freio (L. E.)
4	4008.010.022.00.1			1	Anel elástico (E 25x1,2 DIN 471)
5	8005.105.025.00.3			2	Bucha do eixo dos pedais
6	8002.104.023.00.5			cn	Arruela de compensação - 0,1
6	8002.104.023.01.3			cn	Arruela de compensação - 0,2
6	8002.104.023.02.1			cn	Arruela de compensação - 0,5
7	4006.010.047.00.2			2	Pino elástico (3,5x40 DIN 1481)
8	4006.011.026.00.5			2	Pino elástico (6x40 DIN 1481)
9	8005.105.053.00.4			2	Haste de ligação do pedal do freio
10	4102.011.014.03.2			2	Porca sextavada (M 12 DIN 934)
11	8002.105.070.00.5			2	Esticador de regulagem
12	8002.105.054.01.7			2	Mola de retrocesso-pedal do freio
13	8005.105.054.00.2			2	Haste de ligação - braço de acionamento do freio
14	8002.104.104.00.3			1	Pino da alavanca
15	4101.048.009.01.5			1	Parafuso sextavado (M 10x35 DIN 933 - 8 G)
16	4102.011.011.00.4			2	Porca sextavada (M 10 DIN 934)
17	4003.010.006.00.5			2	Graxeira (6 DIN 71412)
18	4103.011.013.00.8			1	Arruela lisa (A 8,4 DIN 125)
19	4103.011.017.00.9			4	Arruela lisa (A 13 DIN 125)
20	4009.010.008.00.8			5	Contrapino (1/8"x1")
21	8005.105.009.00.6			1	Conjunto eixo dos pedais
22	8005.102.060.00.9			2	Bucha do eixo da embreagem
23	8002.105.024.00.2			1	Conexão haste da embreagem
24	8005.102.027.00.1			1	Conjunto pedal da embreagem
25	4101.047.088.01.0			1	Parafuso sextavado (M 8x20 DIN 933 - 8.8)
26	4102.011 007.00.2			1	Porca sextavada (M 8 DIN 934)
27	8005.102.047.00.9			1	Suporte da mola
28	8005.102.034.02.3			1	Haste de acionamento pedal embreagem

OBS

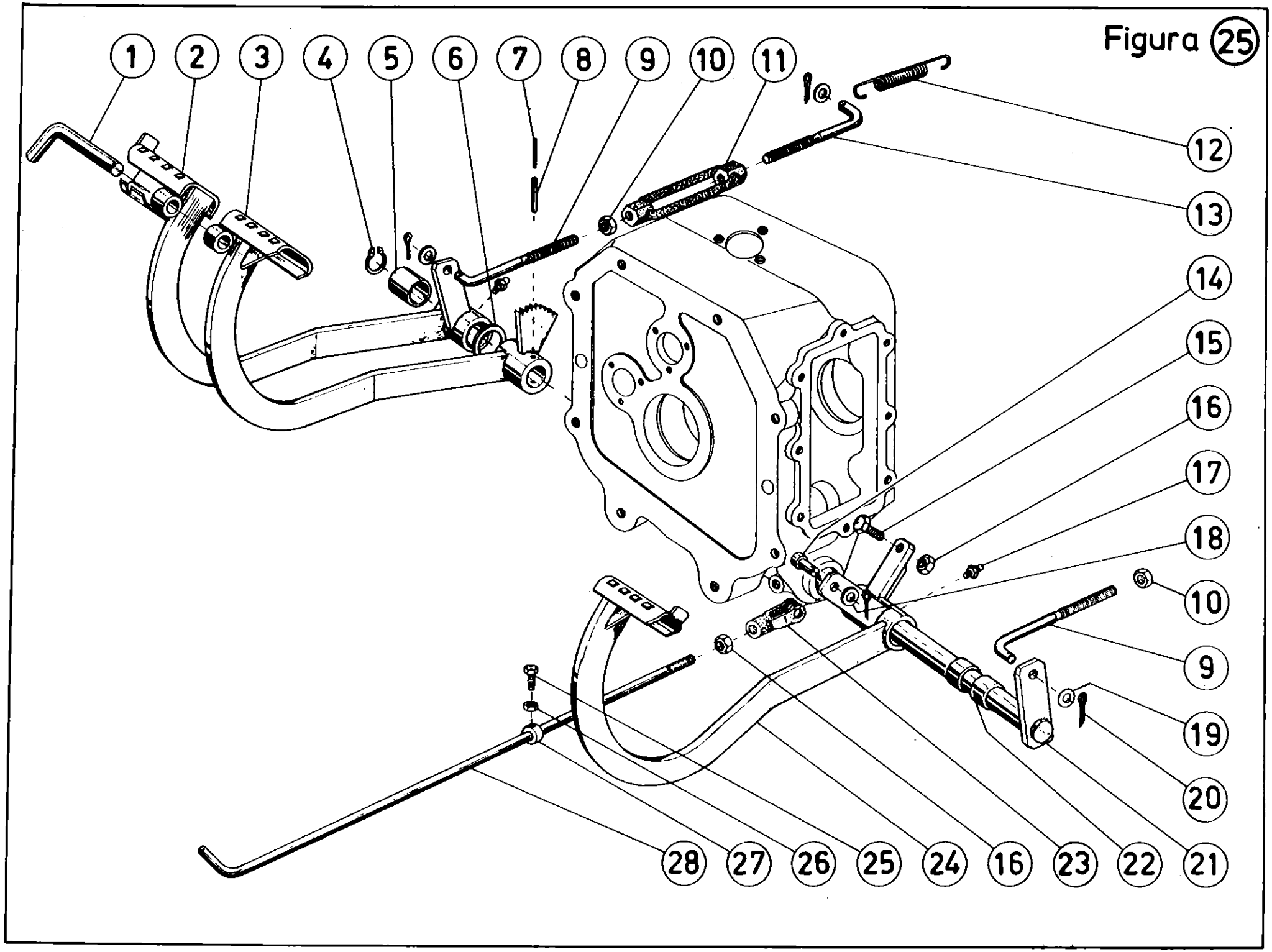
Figura 25
1
2
3
4
5
6
7
8
9
10
11
12
13
14
15
16
17
18
10
9
19
20
21
22
23
16
24
25
26
27
28

AGRALE S.A.

TRATOR

Figura Nº 26

I	4300			Q.	DENOMINAÇÃO
1	4101.035.022.01.3			8	Parafuso prisioneiro (M 10x35 DIN 835) 8.8
2	4003.010.007.00.3			2	Graxeira (A 8 DIN 71412)
3	8005.102.051.00.1			2	Bucha eixo da embreagem
4	8008.102.002.00.8			1	Conjunto carcaça intermediária
5	4101.048.005.00.5			2	Parafuso sext. (M 10x20 DIN 933)
6	4103.012.052.00.5			2	Arruela de pressão (B10 DIN 127)
7	8002.111.122.00.6			2	Interruptor
8	4101.047.090.00.8			1	Parafuso sext. (M 8x25 DIN 933)
9	8008.102.016.00.8			1	Conjunto da plataforma
10	8005.111.091.00.6			1	Suporte interruptor luz freio
11	4103.012.051.00.7			1	Arruela de pressão (B 8 DIN 127)
12	4102.011.007.00.2			1	Porca sext. (M 8 DIN 934)
13	4102.011.017.00.1			8	Porca sext. (M 14 DIN 934)
14	4103.012.054.00.1			8	Arruela de pressão (B 14 DIN 127)
15	8005.102.017.00.2			1	Conjunto da plataforma
16	8005.102.048.00.7			1	Mola retrocesso pedal embreagem
17	8005.102.042.01.8			1	Conjunto eixo acionamento embreagem
18	4101.048.003.00.0			1	Paraf. sext. (M 10 DIN 934)
19	4103.011.017.00.9			1	Arruela lisa (A 13 DIN 125)
20	4009.010.008.00.8			1	Contrapino (1/8"x1")
21	8008.111.057.00.1			1	Protetor
22	8002.111.142.00.4			1	Suporte interruptor bloqueio
23	8005.102.028.01.7			1	Conjunto tubo guia eixo transmissão
24	4103.012.051.00.7			3	Arruela de pressão (B 8 DIN 127)
25	4101.047.088.01.0			3	Parafuso sext. (M 8x20 DIN 933) 8.8
26	7107.003.030.00.0			1	Conjunto garfo embreagem
27	4006.010.087.00.8			2	Pino elástico (5x32 DIN 1481)
28	4006.010.025.00.8			2	Pino elástico (3x32 DIN 1481)
29	7107.003.029.01.0			1	Rolamento mancal da embreagem

OBS

Figura 26

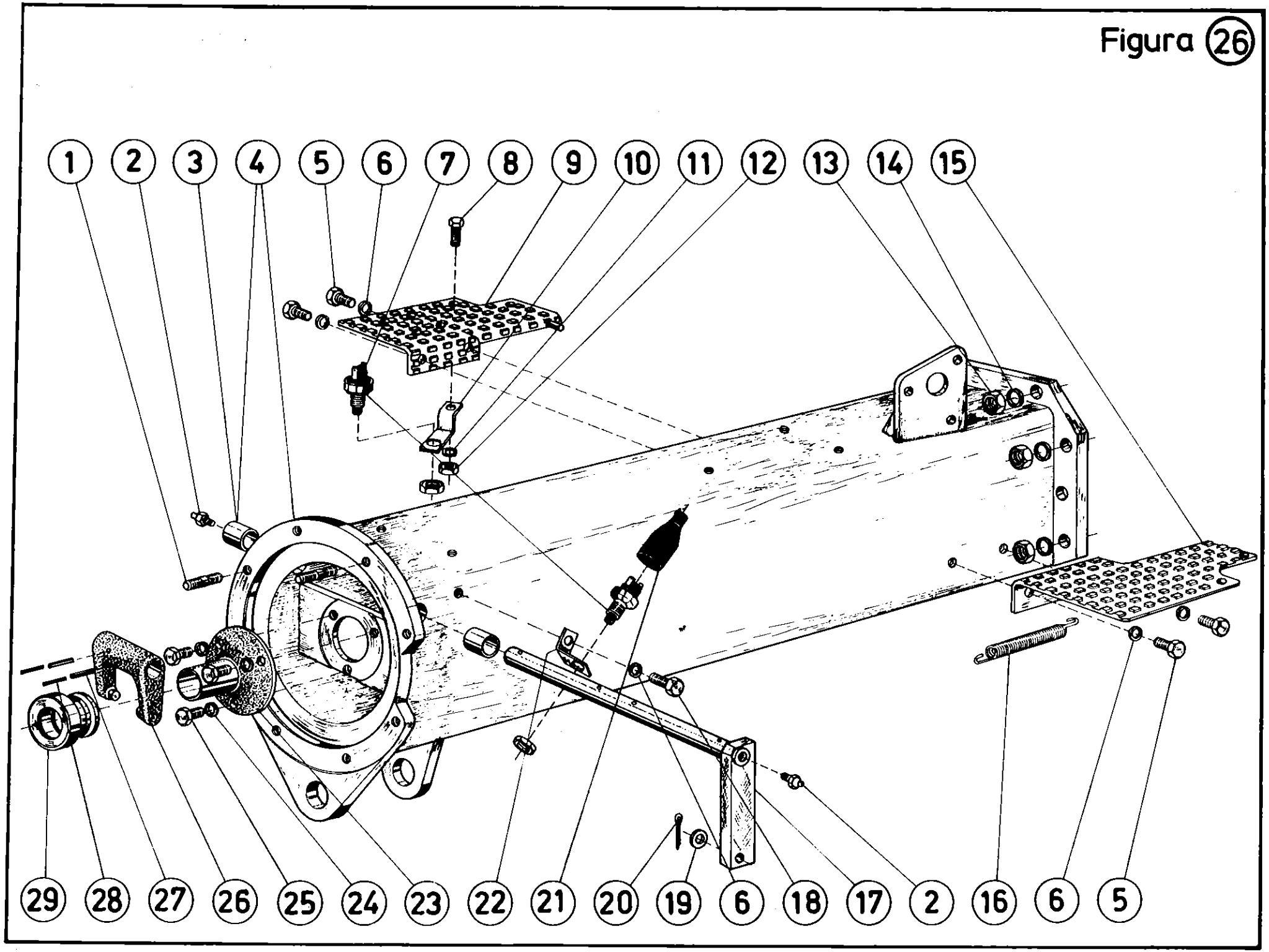
1
2
3
4
5
6
7
8
9
10
11
12
13
14
15
29
28
27
26
25
24
23
22
21
20
19
6
18
17
2
16
6
5

AGRALE S.A.

TRATOR

Figura Nº 27

I	4300			Q.	DENOMINAÇÃO
1	8008.106.019.00.8			1	Conjunto cabo acelerador completo
2	8008.106.021.00.4			1	Suporte cabo acelerador
3	4101.047.066.03.2			2	Parafuso sextavado (M 6x16 DIN 931)
4	8008.106.027.00.1			1	Suporte cabo acelerador
5	4103.012.051.00.7			1	Arruela de pressão (B 8 DIN 127)
6	4101.047.086.01.4			1	Parafuso sextavado (M 8x16 DIN 933) 8,8
7	4009.010.005.00.4			1	Contrapino (1/16"x1")
8	8008.106.022.00.2			1	Pino engate
9	4103.011.013.00.8			3	Arruela lisa (A 8,4 DIN 125)
10	4103.011.011.04.4			2	Arruela lisa (A 6,4 DIN 125)
11	4009.010.004.00.7			1	Contrapino (1/16"x1/2")
12	6001.015.004.00.7			1	Pino
13	4102.011.011.03.8			1	Porca sext. (M10 DIN 934)
14	4103.011.015.01.1			2	Arruela lisa (A 10,5 DIN 125)
15	4102.011.005.03.0			6	Porca sext. (M 6 DIN 934)
16	4009.010.006.03.6			4	Contrapino (3/32"x1")
17	8008.106.028.00.9			1	Conjunto haste inferior
18	4101.045.055.03.7			1	Parafuso sext. (M 10x50 DIN 931)
19	7106.015.005.00.0			1	Mola de retrocesso da alavanca – R.P.M.
20	8008.106.036.00.2			1	Pedal do acelerador
21	4103.011.016.00.1			1	Arruela lisa (A 12 DIN 125)
22	8002.106.041.00.5			2	Suporte haste acelerador
24	4103.012.049.00.1			5	Arruela de pressão (B 6 DIN 127)
24	8008.102.016.00.8			1	Conjunto da plataforma
25	4101.047.068.01.2			4	Parafuso sext. (M6x20 DIN 933)
26	8008.106.023.00.0			1	Conjunto articulação acelerador
27	8008.106.037.00.0			1	Arruela distanciadora
28	8008.106.014.00.9			1	Conjunto alavanca do acelerador
29	8008.106.018.00.0			1	Manípulo
30	4101.078.011.04.8			1	Paraf. cab. abaulada esc. Philips (B 3,5x12D)
31	7106.015.022.00.5			2	Mola prato
32	4103.011.015.01.1			1	Arruela lisa (A 10,5 DIN 125)
33	4102.010.013.01.9			2	Porca sextavada (A M 10 DIN 439)
34	8008.106.032.00.1			1	Conjunto haste superior
35	4101.047.088.00.2			1	Parafuso sext. (M 8x20 DIN 933)
36	4103.012.051.00.7			1	Arruela de pressão (B 8 DIN 127)
37	4103.011.013.00.8			1	Arruela lisa (A 8 DIN 125)
38	4102.011.007.00.2			1	Porca sext. (M 8 DIN 934)

OBS

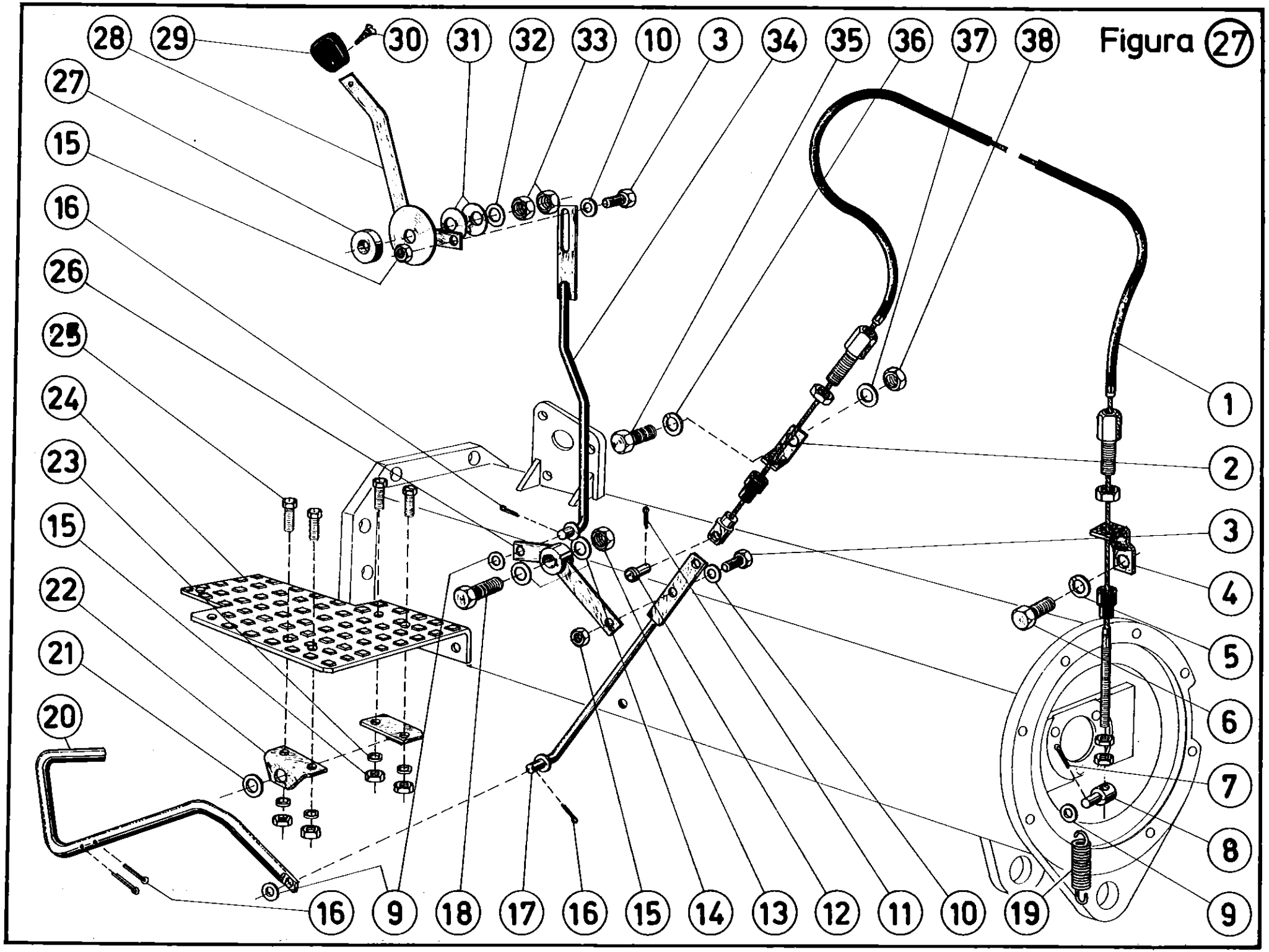
Figura 27
28
29
30
31
32
33
10
3
34
35
36
37
38
27
15
16
26
25
24
23
15
22
21
20
1
2
3
4
5
6
7
8
9
16
9
18
17
16
15
14
13
12
11
10
19

AGRALE S.A.

TRATOR

Figura Nº 28

I	4300			Q.	DENOMINAÇÃO
1	8002.111.007.00.9			2	Porca Borboleta
2	4103.012.049.01.9			2	Arruela de pressão (B 6 DIN 127)
3	4102.011.005.01.4			2	Porca sext. (M 6 DIN 934)
4	8005.111.030.00.4			1	Conjunto quadro superior
5	8008.106.056.00.0			1	Conjunto aro da capota
6	8002.111.006.00.1			2	Parafuso fixação da bateria
7	4009.010.016.00.1			2	Contrapino (3/16" x 1 3/4")
8	8002.109.026.00.3			2	Fecho da capota
9	8005.111.029.00.6			4	Coxim suporte da bateria
10	4103.011.013.01.6			4	Arruela lisa (A 8,4 DIN 125)
11	4102.011.007.04.4			8	Porca sext. (M 8 DIN 934)
12	8008.106.010.00.7			1	Fechamento lateral (Lado direito)
13	8008.106.001.00.6			1	Conjunto suporte do tanque
14	4102.011.011.00.4			12	Porca sext. (M10 DIN 934)
15	4103.012.052.00.5			12	Arruela de pressão (B10 DIN 127)
16	4101.048.006.00.3			8	Parafuso sext. (M 10x25 DIN 933)
17	8008.106.011.00.5			1	Fechamento lateral (Lado esquerdo)
18	4103.011.011.04.4			8	Arruela lisa (A6,4 DIN 125)
19	4103.012.049.00.1			8	Arruela de pressão (B6 DIN 127)
20	4101.047.065.01.8			8	Parafuso sext. (M 6x12 DIN 933) 8.8
21	8005.111.026.02.8			1	Conjunto quadro inferior
22	8008.106.043.00.8			1	Conjunto suporte
23	8002.106.010.00.0			4	Apoio do tanque
24	8002.106.018.00.3			4	Apoio da presilha fixação tanque
25	8005.106.009.00.5			4	Presilha fixação tanque
26	8008.106.048.00.7			1	Conjunto tanque combustível
27	4017.010.001.00.6			1	Tampa de vedação (B40 DIN 73400)
28	7006.011.029.00.6			1	Filtro do tanque de combustível
29	8008.109.013.00.8			1	Perfil apoio da capota

OBS

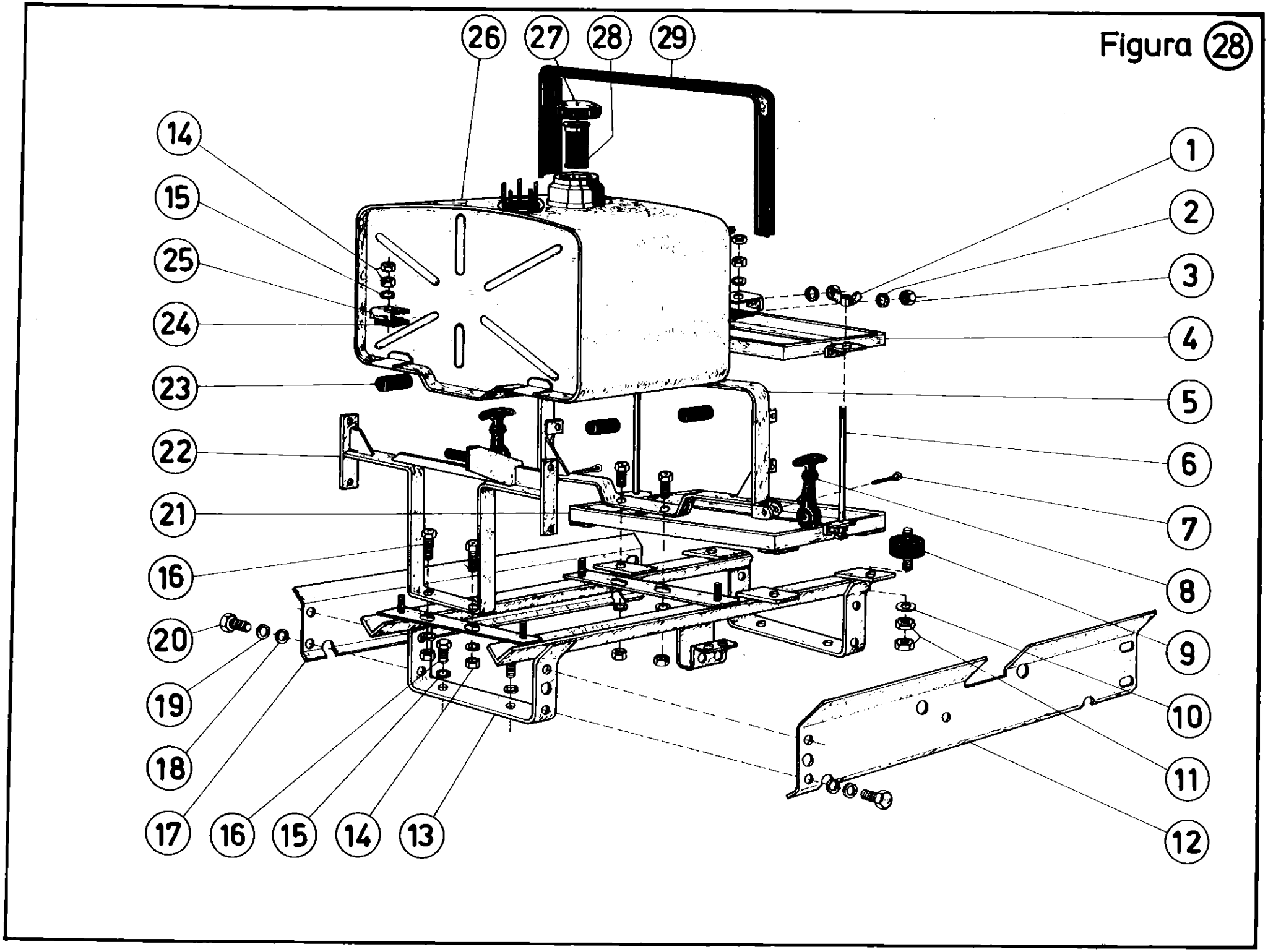
Figura 28
26
27
28
29
14
15
25
24
23
22
21
16
20
19
18
17
16
15
14
13
1
2
3
4
5
6
7
8
9
10
11
12

AGRALE S.A.

TRATOR

Figura Nº 29

I	4300			Q.	DENOMINAÇÃO
1	8005.106.027.00.7			1	Mangueira bomba injetora ao tanque
2	7007.011.022.00.9			1	Tubulação combustível bomba alimentadora filtro óleo
3	4014.010.023.00.7			6	Anel de vedação (A 14x20x1,5 DIN 7603)
4	4101.055.023.02.4			2	Parafuso oco (M 14x1,5x26 DIN 7603 Zn)
5	7006.011.049.00.4			2	Terminal p/tubulação
6	7006.011.041.00.1			6	Abraçadeira sem fim
7	7006.011.077.00.5			1	Conjunto filtro combustível (B)
8	7006.011.098.00.1			1	Elemento do filtro do combustível
9	8008.106.062.00.8			1	Tubulação do combustível
10	4103.012.052.01.3			2	Arruela pressão (B 10 DIN 127)
11	4102.011.011.03.8			2	Porca sext. (M 10 DIN 934)
12	7006.011.030.00.4			2	Parafuso oco p/tubulação
13	4103.011.015.01.1			2	Arruela lisa (A 10,5 DIN 125)
14	4101.048.008.03.3			2	Parafuso sext. (M 10x30 DIN 933) 8.8
15	6001.006.007.00.1			1	Junta de vedação
16	8008.111.055.00.7			1	Conjunto medidor do combustível
17	4103.012.048.01.1			5	Arruela de pressão (B5 DIN 127)
18	4102.011.003.04.3			5	Porca sext. (M 5)

OBS

Figura 29

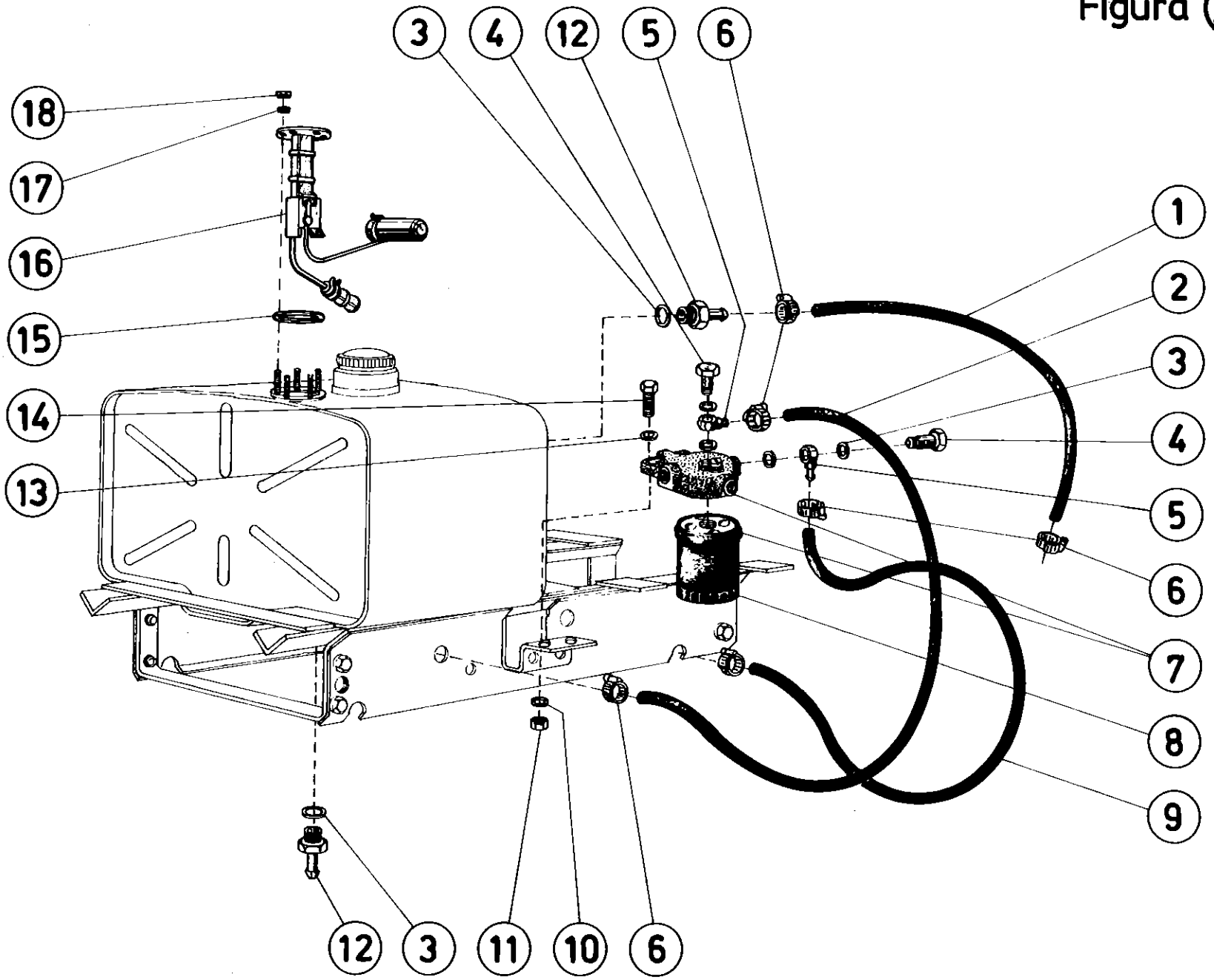

AGRALE S.A.

TRATOR

Figura Nº 30

I	4300			Q.	DENOMINAÇÃO
1	8005.103.019.00.1			1	Conjunto braço superior duplo (Eixo regulável)
2	8002.103.007.00.9			1	Porca sextavada
3	8002.103.038.00.7			1	Chapa freno do pivô-eixo dianteiro
4	8005.103.035.00.3			1	Conjunto barra de direção com castanha
5	4003.010.008.00.9			3	Graxeira (A 10 DIN 71412)
6	4101.038.009.01.7			2	Parafuso sextavado interno (M 12x40 DIN 912 - 8.8)
7	8005.103.096.01.3			1	Conjunto do eixo dianteiro regulável (lado direito)
8	8008.103.026.00.6			1	Braço de acionamento ponta de eixo dianteiro
9	4101.045.085.02.6			6	Parafuso sextavado (M 12x80 DIN 931 - 8.8)
10	8005.110.013.00.1			2	Contrapeso cônico (28 Kg)
11	8005.110.015.00.6			2	Aro dianteiro (4,50x16")
12	4102.013.013.01.6			6	Porca sextavada (M 12 DIN 936 - Zn 8 G)
13	8008.103.022.00.5			1	Pivô do eixo dianteiro
14	8002.103.094.00.7			cn	Arruela de compensação
15	8002.103.012.01.7			2	Bucha do mancal central eixo dianteiro
16	8008.103.002.00.7			1	Conjunto longarina eixo dianteiro central
17	4101.046.034.03.1			4	Parafuso sextavado (M 16x110 DIN 931 - 8.8)
18	4005.010.020.00.1			4	Chaveta (A 8x7x30 DIN 6885)
19	8005.103.015.00.3			2	Conjunto ponta de eixo dianteira
20	8005.103.110.00.4			2	Anel de vedação
21	8002.103.089.00.7			2	Rolamento ponta de eixo dianteira
22	8002.103.097.00.0			4	Bucha do mancal lateral - Eixo dianteiro
23	4003.010.026.00.3			2	Graxeira (C 10 DIN 71412)
24	8008.103.005.00.0			1	Conjunto eixo dianteiro regulável (lado esquerdo)
25	4103.012.055.01.6			4	Arruela de pressão (B 16 DIN 127)
26	4102.011.020.03.9			4	Porca sextavada (M 16 DIN 934)
27	4102.013.019.02.1			4	Porca sextavada (M 16 DIN 936)

OBS

Figura 30

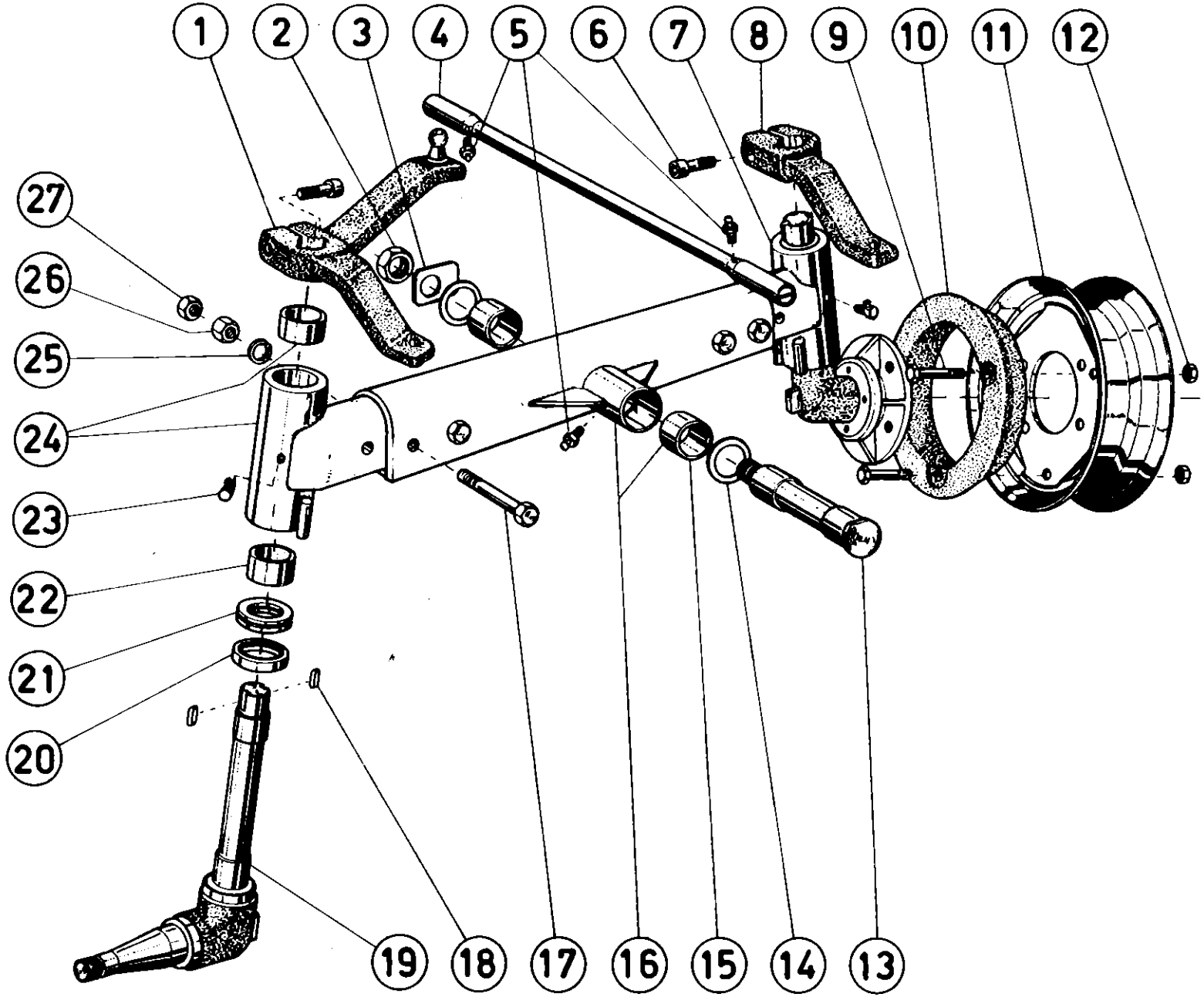

AGRALE S.A.

TRATOR

Figura Nº 31

I	4300			Q.	DENOMINAÇÃO
1	4102.017.010.01.8			8	Porca sextavada (M 12x1,5 DIN 74361 - Zn)
2	8005.110.005.00.7			2	Câmara de ar dianteira (GT - 16)
3	8005.199.027.00.5			2	Pneu dianteiro (6.00x16") e câmara de ar
4	4009.010.006.00.2			2	Contrapino (3/32"x1")
5	4102.018.020.00.8			2	Porca castelo (R 1/2"x20 UF)
6	4003.010.024.00.8			2	Graxeira (C 6 DIN 71412)
7	8005.103.053.00.6			1	Conjunto barra de direção regulável
8	8005.103.102.00.1			1	Conjunto terminal de direção (Rosca direita)
9	8005.103.101.00.3			1	Conjunto terminal de direção (Rosca esquerda)
10	4101.020.008.00.1			8	Parafuso escareado (M 6x12 DIN 87)
11	8002.103.026.00.9			2	Flange do cubo de rodas dianteira
12	4002.014.047.00.7			2	Retentor (6x48x72x7/9)
13	4001.032.056.00.8			2	Rolamento (30207 35x72x18,5 DIN 720)
14	8002.103.024.01.2			2	Conjunto do cubo de rodas dianteiras
15	8002.103.050.00.9			8	Parafuso prisioneiro cubo da roda dianteira
16	8002.103.095.00.4			2	Junta de vedação cubo da roda dianteira
17	4103.011.011.00.2			8	Arruela lisa (A 6 DIN 125)
18	4101.047.066.00.8			8	Parafuso sextavado (M 6x16 DIN 933)
19	8002.103.096.00.2			2	Tampa do cubo da roda dianteira
20	4009.010.018.00.7			2	Contrapino (5/32"x 1 1/2")
21	4102.019.019.00.9			2	Porca castelo (M 24x1,5 DIN 937)
22	8002.104.142.00.3			cn	Arruela de compensação - 0,1
22	8002.104.142.01.1			cn	Arruela de compensação - 0,3
22	8002.104.142.02.9			cn	Arruela de compensação - 0,5
23	4103.011.025.00.2			2	Arruela lisa (A 25 DIN 125)
24	4001.032.054.00.3			2	Rolamento (30205) 25x52x16,5 DIN 720
25	8005.103.111.00.2			2	Anel de encosto
26	8008.103.001.00.9			1	Conjunto eixo dianteiro completo

OBS

Figura 31

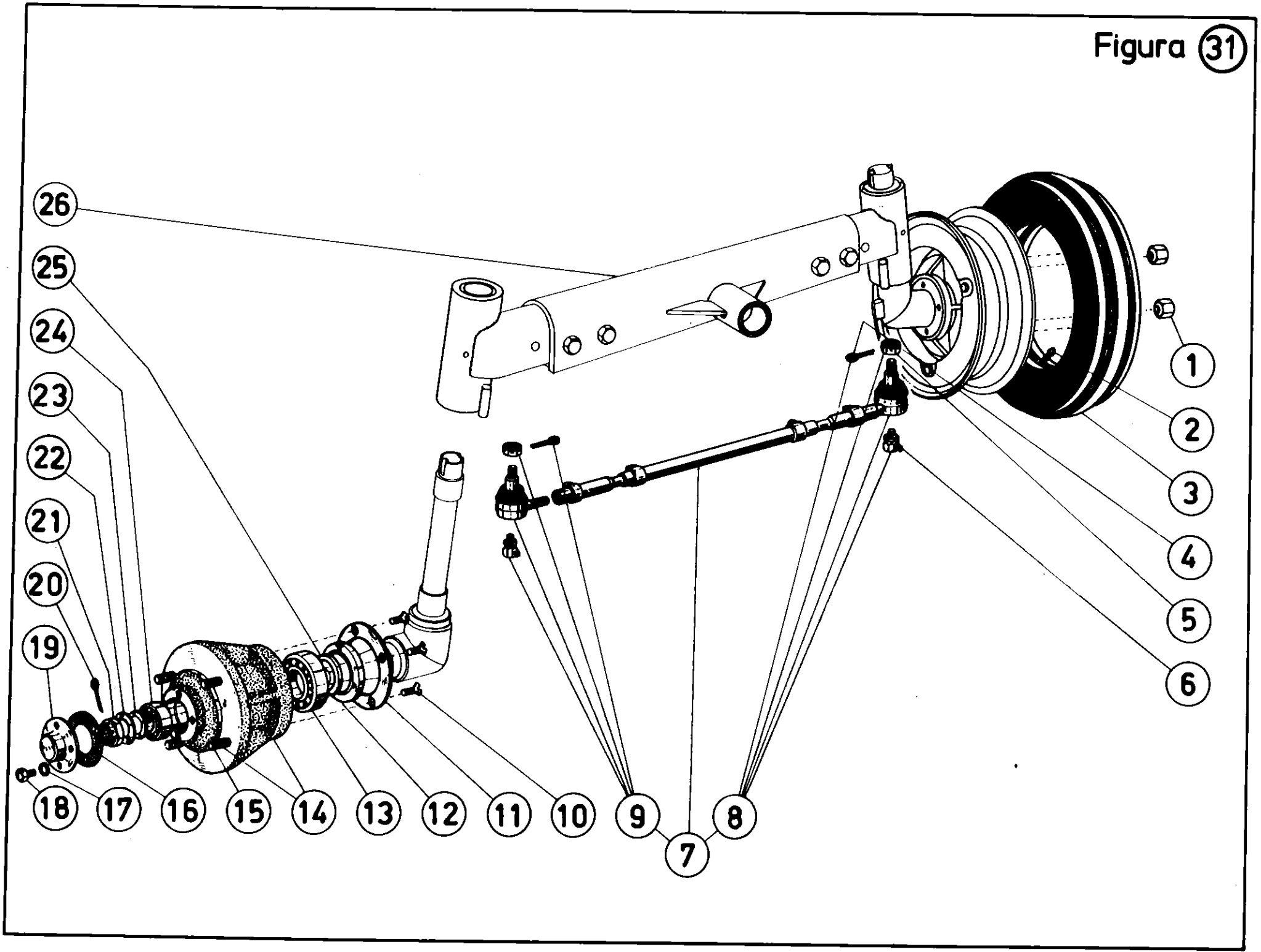

AGRALE S.A.

TRATOR

Figura Nº 32 A

I	4200			Q.	DENOMINAÇÃO
	8005.103.052.00.8	*		1	Conjunto do setor de direção
01	4102.018.005.00.9			1	Porca sextavada 13/16"
02	8002.103.068.00.1			1	Anel de feltro
03	8005.103.056.00.9			1	Conjunto carcaça do setor
04	8005.103.091.00.6			1	Arruela de pressão
05	8005.103.092.00.4			1	Porca sextavada do eixo
06	8005.103.060.00.1			1	Vedador do eixo
07	8002.103.059.00.3			1	Bujão da carcaça
08	8005.103.058.00.5			1	
09	8005.103.061.00.9			1	Conjunto da coluna do sem-fim
10	8005.103.071.00.8			cn	Calço vedador (branco)
11	8005.103.072.00.6			cn	Calço vedador (cinzento)
12	8005.103.073.00.4			cn	Calço vedador (vermelho)
13	8005.103.074.00.2			4	Parafuso sextavado da tampa
14	8005.103.069.00.2			1	Tampa do sem-fim
15	8005.103.121.00.1			1	Pista ajustável do sem-fim
16	8005.103.120.00.3			2	Cones rolamento do sem-fim
17	8005.103.119.00.5			1	Pista do rolamento do sem-fim
18	8005.103.075.00.9			1	Conjunto do eixo do vetor
19	8005.103.068.00.4			1	Junta da tampa
20	8005.103.067.00.6			1	Tampa do eixo
21	8005.103.086.00.6			4	Parafuso sextavado da tampa
22	8002.103.085.00.5			1	Contraporca do parafuso de ajuste

OBS *A partir do chassis nº 2770

Figura 32 A

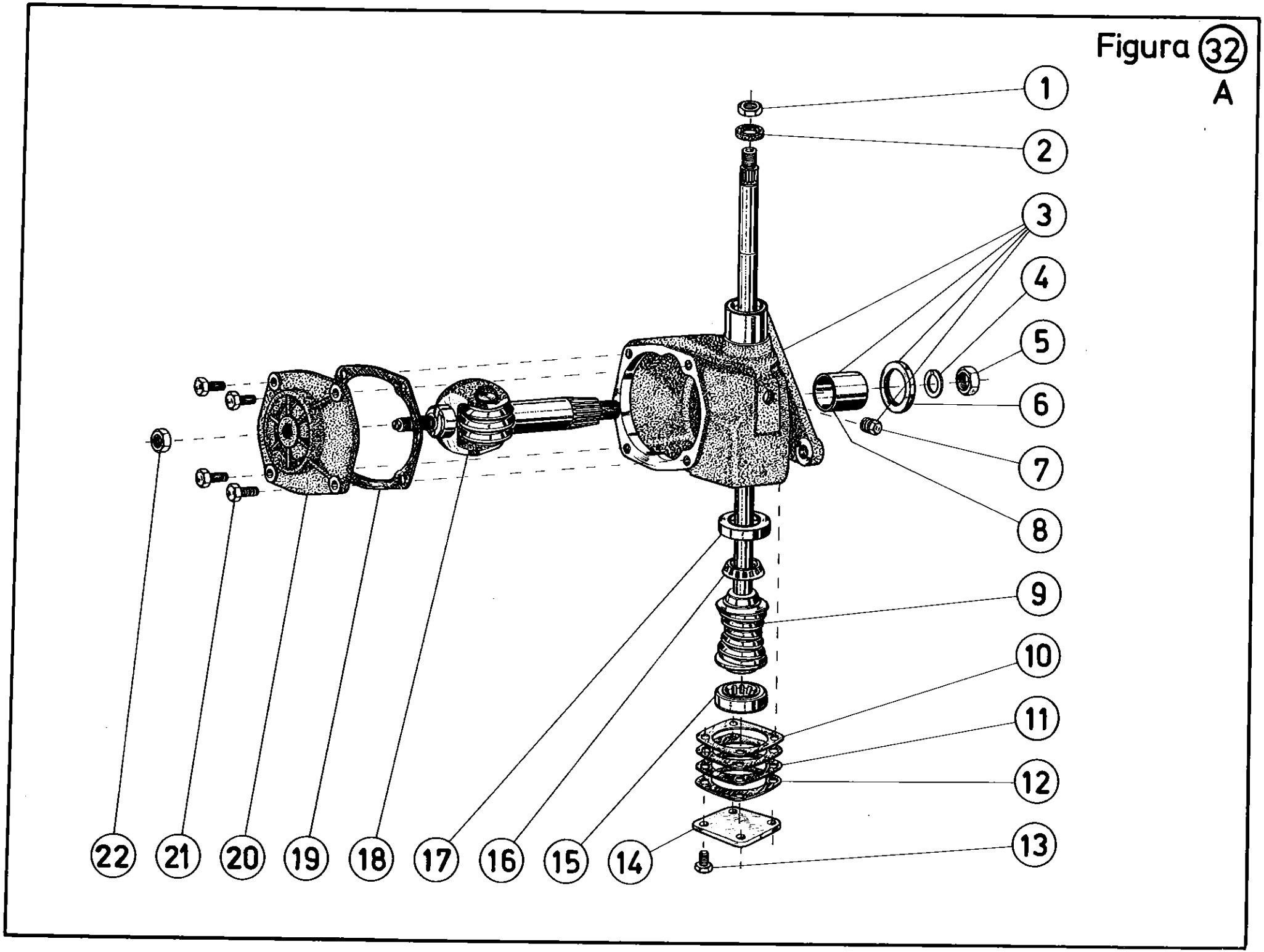

AGRALE S.A.

TRATOR

Figura Nº 33

I	4300			Q.	DENOMINAÇÃO
1	6001.007.010.00.4			1	Calota impermeável (longa)
2	4102.018.005.00.9			1	Porca sextavada (13/16")
3	4103.012.058.00.2			1	Arruela de pressão (B 22 DIN 127)
4	8008.103.008.00.4			1	Volante de direção
5	8002.104.056.00.5			1	Arruela espaçadora (0,1)
6	4102.011.014.00.8			2	Porca sext. (M 12 DIN 934)
7	4103.012.053.00.3			2	Arruela de pressão (B 12 DIN 127)
8	4103.011.017.00.9			1	Arruela lisa (A 13 DIN 125)
9	4101.045.077.00.7			2	Parafuso sext. (M 12x45 DIN 931)
10	8005.103.134.00.4			1	Conjunto braço setor direção
11	8005.103.091.00.6			1	Arruela de pressão
12	8005.103.092.00.4			1	Porca sext. eixo
13	4101.057.061.00.6			1	Parafuso sext. (1/2"x 1 1/2")
14	4103.019.000.00.7			1	Arruela de pressão (1/2")
15	8008.103.011.00.8			1	Conjunto setor de direção completo
16	8005.103.090.00.8			1	Conjunto abraçadeira
17	8005.103.114.00.6			1	Conjunto capa setor de direção
18	8005.103.088.00.2			1	Bucha da coluna

OBS

Figura 33

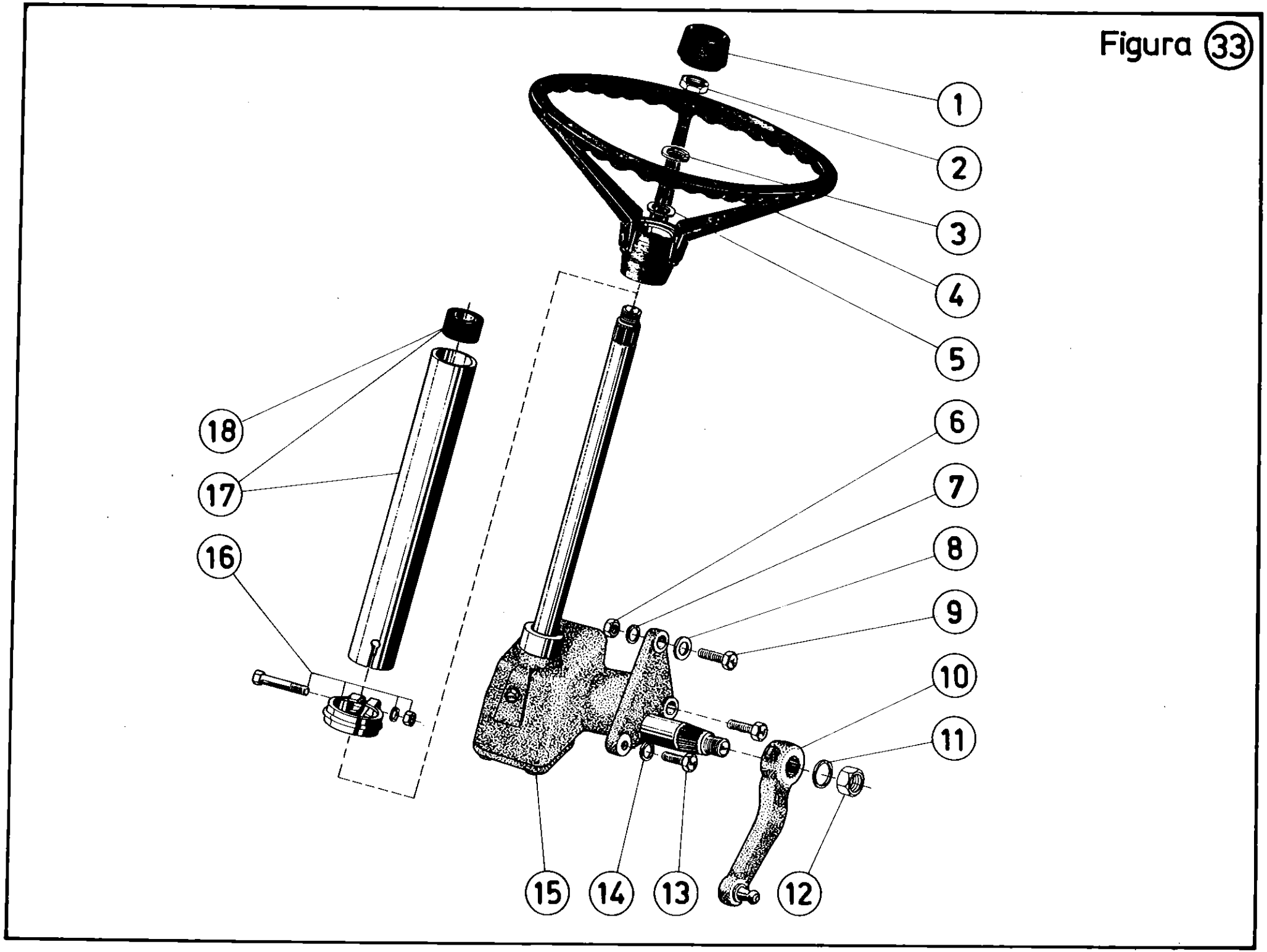

AGRALE S.A.

TRATOR

Figura Nº 34

I	4300			Q.	DENOMINAÇÃO
1	8002.104.127.01.2			2	Respiro
2	7106.005.047.00.4			1	Bujão (R 1/2")
3	4014.010.034.00.4			2	Anel de vedação (A 21x26x1,5 DIN 7603)
4	4102.011.017.00.1			6	Porca sextavada (M 14 DIN 934)
5	4103.012.054.00.1			6	Arruela de pressão (B 14 DIN 127)
6	8008.108.002.00.2			1	Carcaça caixa levante hidráulico
7	8008.108.004.00.8			2	Bucha II
8	8008.108.007.00.1			1	Anel de vedação
9	8008.108.005.00.5			1	Arruela de proteção
10	4014.010.020.00.3			1	Anel de vedação (A 14x18x1 - DIN 7603)
11	4010.010.017.00.7			1	Bujão (R 1/4"x 12)
12	8008.108.057.00.6			1	Junta de vedação
13	8008.104.077.00.8			1	Conjunto tampa intermediária
14	4102.011.014.01.8			5	Porca sextavada (M 12 DIN 934) 8.8
15	4103.012.053.00.3			9	Arruela de pressão (B 12 DIN 127)
16	4101.036.064.01.4			6	Parafuso prisioneiro (M 14x40 DIN 835) 8.8
17	4010.010.011.00.0			1	Bujão (R 1/2" DIN 910)
18	4101.037.080.01.9			2	Parafuso sext. interno (DIN 912 M 8x16) 8.8
19	7007.007.021.00.7			1	Filtro do óleo (FRAN PH 9A)
19	7007.007.010.00.0			1	Filtro do óleo (MANN W 920 / 7)
20	8008.108.133.00.5			1	Flange filtro do óleo
21	8008.108.127.00.7			2	Anel de vedação
22	8008.104.079.00.4			1	Tubo de retorno
23	4101.038.014.01.7			5	Parafuso sext. int. (M 12x75 DIN 912 12.9)
24	8005.104.102.00.0			1	Junta de vedação
25	8008.104.080.00.2			1	Tubo de sucção
26	4014.010.023.00.7			3	Anel de vedação (O 14x20x1,5)
27	4101.038.022.00.2			3	Parafuso sext. int. (M 14x35 DIN 912)
28	4101.037.086.03.2			2	Parafuso sext. int. (M8x70 DIN 912)
29	4103.012.051.01.5			2	Arruela de pressão (B 8 DIN 127)
30	8008.108.009.00.7			1	Conjunto valv. distribuidora de fluxo
31	8008.108.034.00.5			1	Junta de vedação
32	7006.001.003.00.3			2	Bujão (1/8" NPTF)
33	4101.047.092.00.4			3	Parafuso sext. (M 8x30 DIN 933)
34	4103.012.051.00.7			3	Arruela de pressão (B 8 DIN 127)
35	8008.108.126.00.9			1	Flange
36	8008.108.065.00.9			1	Anel de vedação
37	8008.108.006.00.3			1	Anel de proteção
38	8008.108.008.00.9			1	Anel de vedação
39	8008.108.003.00.0			2	Bucha I

OBS

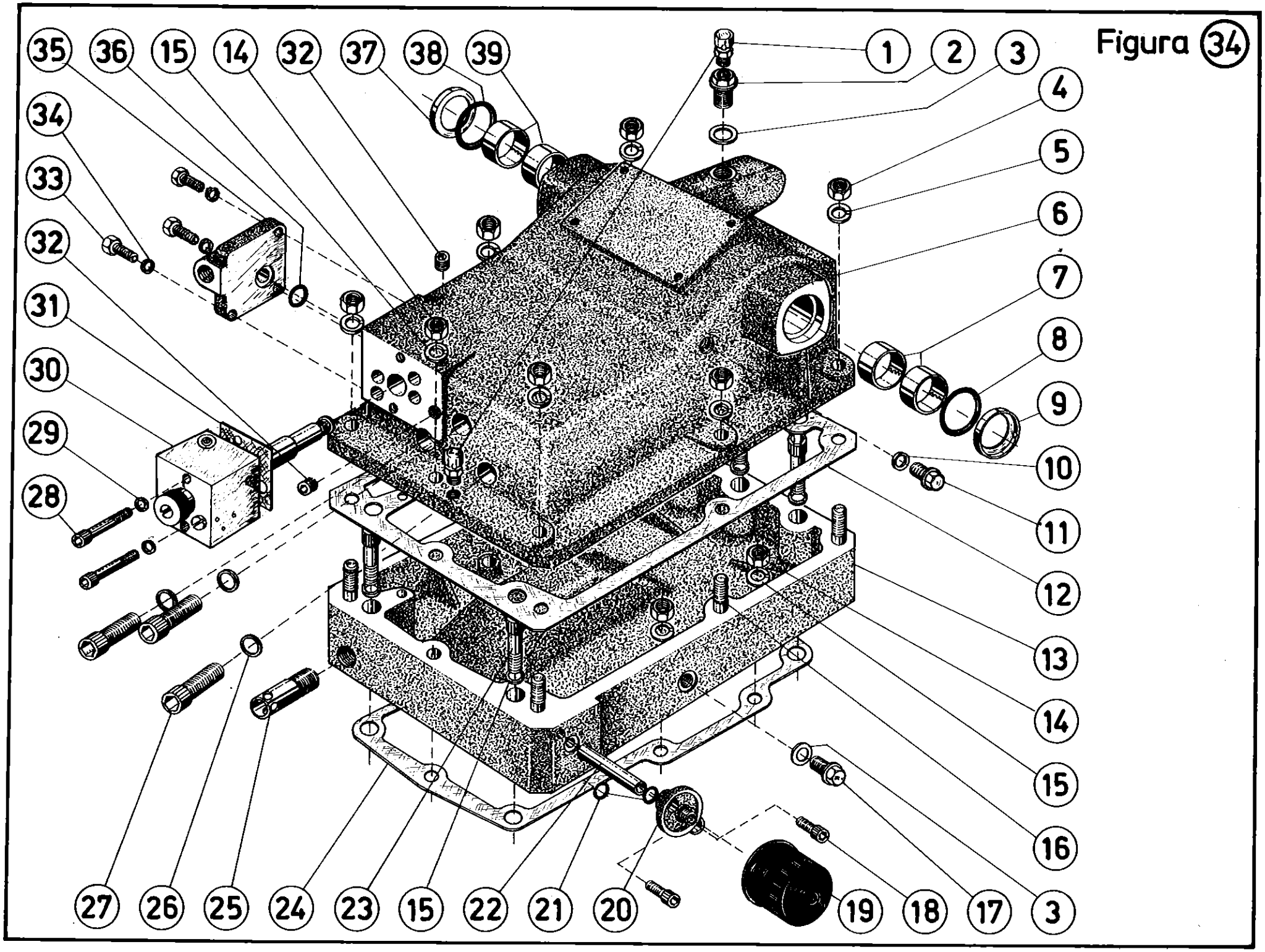
35
36
15
14
32
37
38
39
1
2
3
4
5
6
7
8
9
10
11
12
13
14
15
16
17
3
18
19
20
21
22
15
23
24
25
26
27
28
29
30
31
32
33
34

Figura 34

AGRALE S.A.

TRATOR

Figura Nº 35

I	4300			Q.	DENOMINAÇÃO
1	8008.108.069.00.1			1	Haste fim de curso
2	8008.108.075.00.8			1	Pino haste regulagem
3	8008.108.072.00.5			1	Parafuso guia
4	4008.013.009.00.5			5	Anel elástico (O 12x6x0,7 DIN 6799)
5	8008.108.073.00.3			1	Anel de vedação
6	8008.108.071.00.7			1	Haste equilíbrio de esforço
7	8008.108.070.00.9			1	Haste regulagem
8	4101.047.092.00.4			1	Parafuso sextavado (M 8x30 DIN 933)
9	8008.108.082.00.4			1	Pino haste equilíbrio esforço
10	8008.108.078.00.2			1	Acionador haste equilíbrio esforço
11	4006.010.081.00.1			1	Pino elástico (O 5x20 DIN 1481)
12	8008.108.079.00.0			1	Arruela de encosto
13	4002.010.016.00.6			1	Retentor (O 15x24x7) W 4580 - MB
14	4001.047.066.00.0			2	Rolamento de agulha INA (O 15x21x12)
15	8008.108.076.00.6			1	Suporte haste equilíbrio. esforço
16	8008.108.080.00.8			3	Pino de engate
17	8008.108.081.00.6			1	Pino de apoio
18	8008.108.077.00.4			1	Alavanca de acionamento
19	4103.011.013.00.8			1	Arruela lisa (A 8,4 DIN 125)
20	4008.013.010.00.3			1	Anel elástico (O 14x7x0,7 DIN 6799)
21	8008.108.083.00.2			1	Batente
22	8008.108.074.00.1			1	Parafuso de apoio
23	4008.013.013.00.7			1	Anel elástico (O 20x10x1,2 DIN 6799)
24	8008.108.068.00.3			1	Suporte haste regulagem

OBS

Figura 35

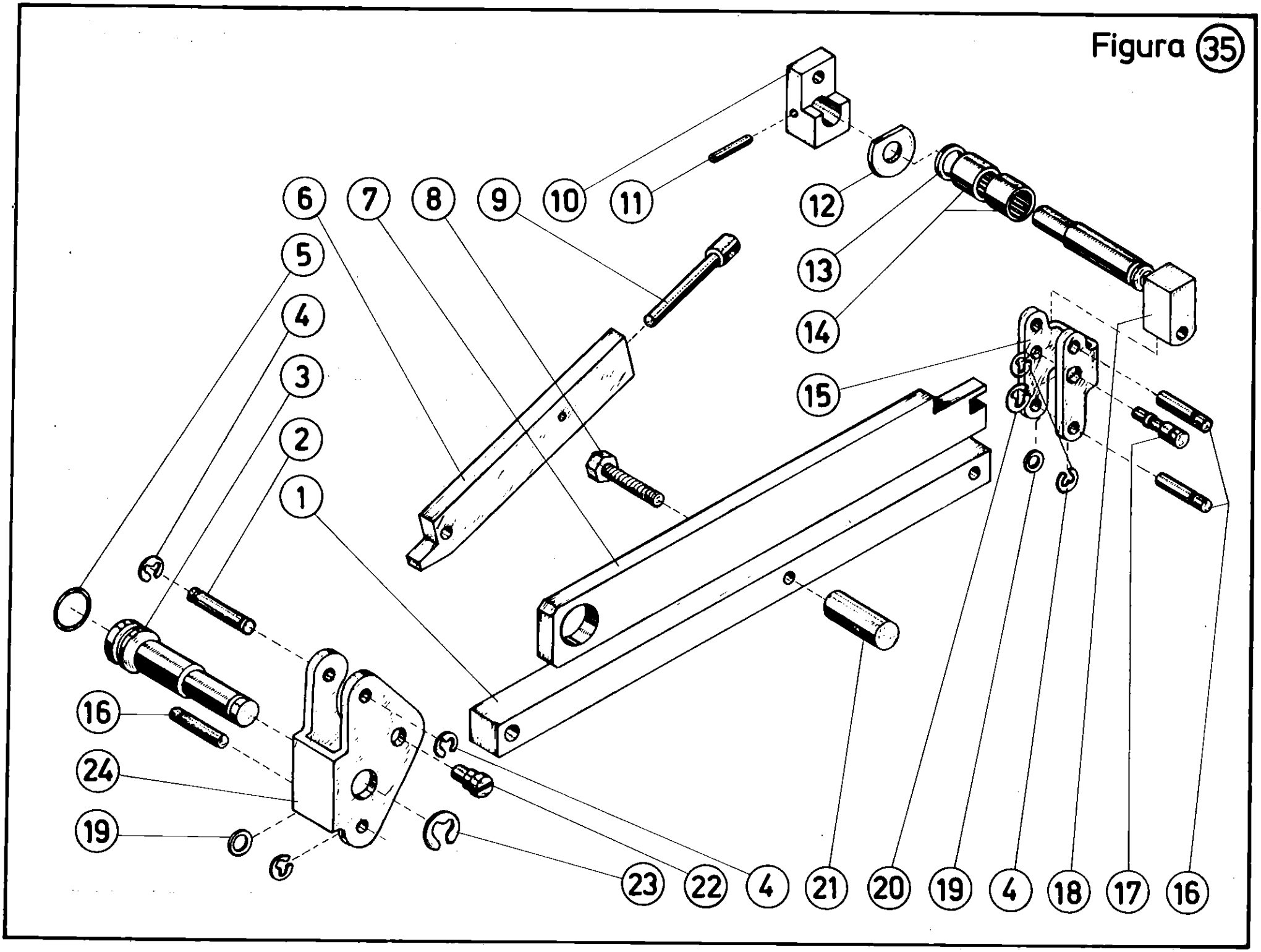

AGRALE S.A.

TRATOR

Figura Nº 36

I	4300			Q.	DENOMINAÇÃO
1	4102.010.013.01.9			1	Porca sextavada (AM 10 DIN 439)
2	8008.108.051.00.9			1	Pino guia levante hidráulico
3	4102.011.017.00.1			2	Porca sextavada (M 14 DIN 934)
4	4103.012.054.00.1			2	Arruela de pressão (B 14 DIN 127)
5	8008.108.056.00.8			2	Arruela de encosto
6	8008.108.053.00.5			2	Conjunto braço levante hidráulico
7	4008.010.047.00.8			2	Anel elástico (E 55x2 DIN 471)
8	4101.046.002.00.4			2	Parafuso sextavado (M 14x80 DIN 931)
9	8008.108.052.00.7			1	Eixo levante hidráulico
10	4006.011.078.00.6			1	Pino elástico (O 10x60 DIN 1481)
11	8008.108.050.00.1			1	Garfo
12	4101.042.072.00.1			1	Parafuso c/espiga (M 10x25 DIN 915)
13	8008.108.062.00.6			1	Haste cilindro hidráulico
14	8008.108.064.00.2			1	Anel de vedação
15	8008.108.061.00.8			1	Êmbolo
16	8008.108.063.00.4			1	Gaxeta
17	8008.108.058.00.4			1	Conjunto camisa cilindro hidráulico
18	4101.038.022.03.6			1	Parafuso sextavado interno (M14x35 DIN 912)
19	8008.108.065.00.9			1	Anel de vedação

OBS

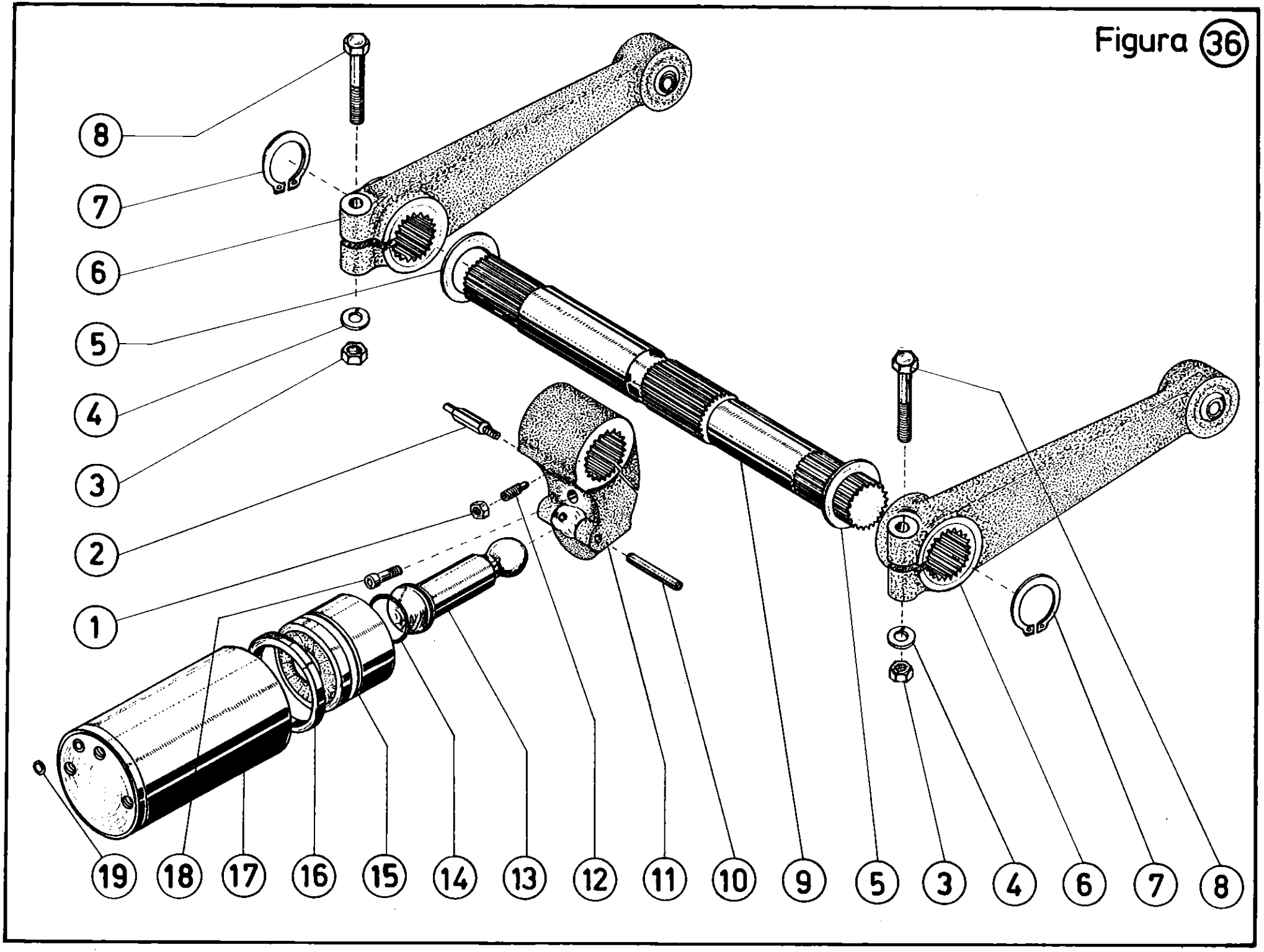
Figura 36
8
7
6
5
4
3
2
1
19
18
17
16
15
14
13
12
11
10
9
5
3
4
6
7
8

AGRALE S.A.

TRATOR

Figura Nº 37

I	4300			Q.	DENOMINAÇÃO
1	4009.010.004.00.7			1	Contrapino (1/16"x1/2" DIN 84)
2	4102.011.007.00.2			1	Porca sextavada (M 8 DIN 934)
3	8008.108.123.00.6			1	Suporte pino engate
4	4008.013.010.00.3			1	Anel elástico (Ø 7x14x0,7 DIN 6799)
5	8008.108.120.00.2			1	Pino roscado
6	4006.010.018.00.3			1	Pino elástico (Ø 3x14 DIN 1481)
7	8008.108.122.00.8			1	Pino engate
8	4102.011.020.00.5			4	Porca sextavada (M 16 DIN 934)
9	4103.012.055.00.8			4	Arruela de pressão (B 16 DIN 127)
10	8008.108.131.00.9			1	Batente engate 3.º ponto
11	8008.108.115.00.2			1	Engate 3.º ponto
12	8008.108.150.00.2			1	Conjunto grampo de fixação
13	8008.108.129.00.3			1	Pino engate 3.º ponto
14	4006.011.048.00.9			1	Pino elástico (18x40 DIN 1481)
15	8008.108.119.00.4			1	Chapa fixadora engate 3.º ponto
16	8008.108.116.00.0			1	Lâmina engate 3.º ponto
17	8008.108.117.00.8			1	Distanciador engate 3.º ponto
18	4101.050.064.01.5			4	Parafuso prisioneiro (M 16x60 DIN 939)
19	4101.048.024.00.6			4	Parafuso sextavado (M 12x30 DIN 933)
20	8008.108.118.00.6			1	Arruela distanciadora engate 3.º ponto
21	7007.003.015.03.7			1	Arruela de encosto
22	8008.108.124.00.4			1	Conexão pino de engate
23	8008.108.125.00.1			1	Pino trava

OBS

Figura 37

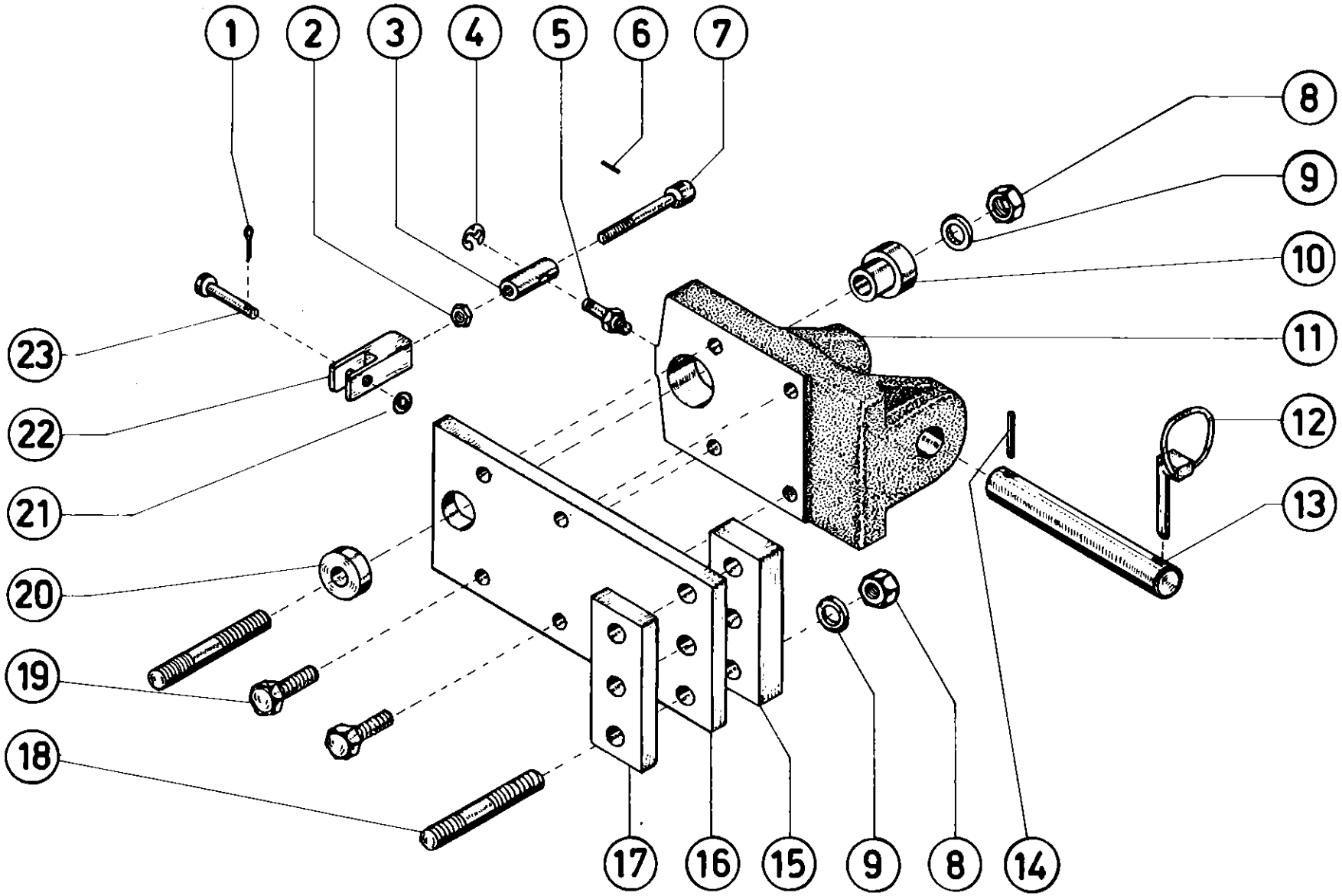

AGRALE S.A.

TRATOR

Figura Nº 38

I	4300			Q.	DENOMINAÇÃO
1	4102.011.005.03.0			3	Porca sextavada (M 6 DIN 934)
2	4101.078.011.04.8			2	Paraf. cab. abaulada esc. Philips (B 3,5x12 D 7983)
3	8008.108.096.00.4			1	Alavanca controle de profundidade
4	4102.014.009.04.7			2	Porca auto-freno (M 6 DIN 985) 8.8
5	4102.011.005.04.8			1	Porca sextavada (M 6 DIN 934)
6	4018.010.043.00.6			6	Mola prato (Ø A 12,5x6,2x0,7 DIN 2093)
7	8008.108.109.00.5			2	Porca borboleta
8	8008.108.103.00.8			1	Escala
9	4011.010.025.00.8			3	Rebite pop ead S (Ø 3,2x8,9)
10	8008.108.101.00.2			1	Manípulo
11	8008.108.110.00.3			2	Fixador
12	8008.108.106.00.1			1	Parafuso guia
13	8008.108.099.00.8			1	Pino
14	8008.108.087.00.3			1	Conjunto suporte
15	4103.012.049.01.9			3	Arruela de pressão (B 6 DIN 127)
16	4101.037.070.04.6			3	Parafuso sext. int. (M 6x20 DIN 912) 8.8
17	4101.037.082.03.1			2	Parafuso sext. int. (M 8x20 DIN 912)
18	4103.012.051.01.5			2	Arruela de pressão (B 8 DIN 127)
19	8008.108.095.00.6			1	Junta de vedação
20	8008.108.097.00.2			1	Excêntrico
21	8008.108.092.00.3			1	Conjunto da alavanca
22	8008.108.035.00.2			1	Anel de vedação
23	8008.108.107.00.9			4	Posicionador
24	4008.010.012.00.2			1	Anel elástico (E 15x1 DIN 471)
25	8008.108.108.00.7			4	Chapa de deslizamento
26	8008.108.105.00.3			3	Distanciador
27	4101.047.069.04.4			1	Paraf. sext. (M 6x25 DIN 933)
28	8008.108.102.00.0			1	Guia
29	8008.108.098.00.0			1	Eixo excêntrico
30	8008.108.100.00.4			1	Anel de vedação
31	4101.045.014.04.2			1	Parafuso sext. (M 6x30 DIN 931)
32	8008.108.104.00.6			1	Manípulo

OBS

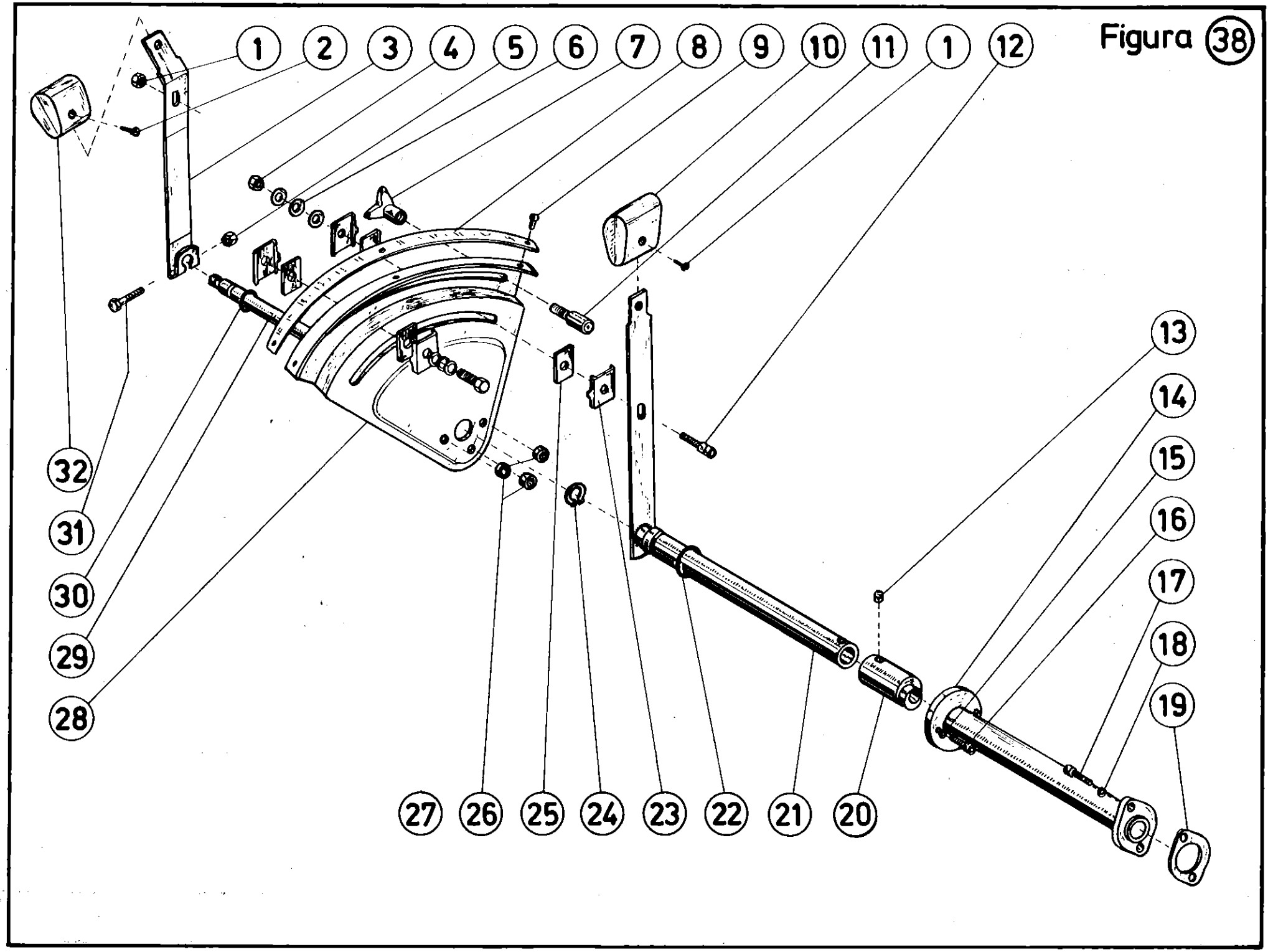
Figura 38
1
2
3
4
5
6
7
8
9
10
11
1
12
13
14
15
16
17
18
19
20
21
22
23
24
25
26
27
28
29
30
31
32

AGRALE S.A.

TRATOR

Figura Nº 39

I	4300			Q.	DENOMINAÇÃO
1	8008.108.023.00.8			1	Mola corpo válvula de atenuação
2	8008.199.005.00.5			1	Jogo de anéis vedação - válv.distribuidora fluxo
3	8008.199.006.00.3			1	Reparo da válv. de retenção
4	4101.040.028.00.5			1	Parafuso sext. int. (M 10x16 DIN 913)
5	8008.108.039.00.4			1	Parafuso oco válv. comando cilindro hidráulico
6	8008.108.038.00.6			1	Mola válvula comando cilindro hidráulico
7	8008.108.037.00.8			1	Pino guia
8	8008.108.036.00.0			1	Bucha guia
9	8008.108.040.00.2			1	Bucha roscada
10	7006.001.003.00.3			1	Bujão válv. distribuidora de fluxo
11	8008.108.017.00.0			1	Porca de regulagem
12	8008.108.015.00.4			1	Corpo válvula de alívio
13	8008.108.016.00.2			1	Mola corpo válvula de alívio
14	8008.199.007.00.1			1	Reparo válv. de alívio
15	8008.199.008.00.9			1	Reparo válv. de atenuação
16	8008.108.046.00.9			1	Manípulo de regulagem
17	4104.044.013.01.1			1	Parafuso sext. int. (M 8x10 DIN 916 8.8)
18	8008.108.044.00.4			1	Tampa de regulagem
19	8008.108.043.00.6			1	Parafuso de regulagem
20	8008.108.042.00.8			1	Mola válvula do comando cilindro hidráulico
21	8008.108.041.00.0			1	Guia da mola
22	4008.013.019.00.4			1	Anel elástico (Ø 10x1,0 FAG W R 10)
23	8008.199.009.00.7			1	Reparo válv. do comando do cilindro hidráulico
24	8008.199.010.00.5			1	Reparo válv. diferencial
25	8008.108.019.00.6			1	Mola corpo válv. diferencial
	8008.108.009.00.7			1	Conjunto válvula de Fluxo completa

OBS

Figura 39

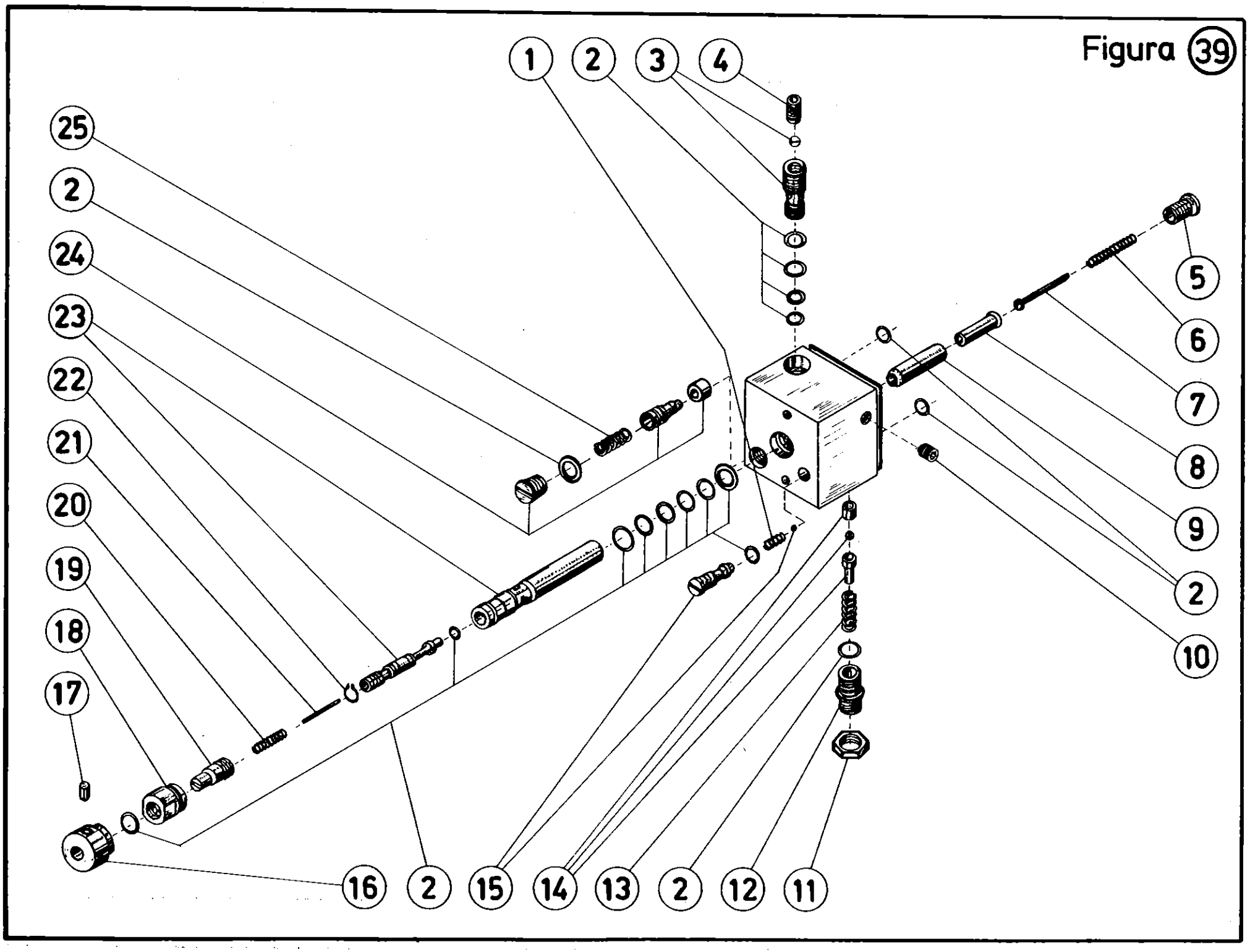

AGRALE S.A.

TRATOR

Figura Nº 40

I	4300			Q.	DENOMINAÇÃO
1	4102.013.015.00.3			1	Porca sextavada (M 12x1,5 DIN 936)
2	4103.012.053.00.2			1	Arruela de pressão (B 12 DIN 127)
3	7007.005.034.00.2			1	Engrenagem
4	4005.011.000.00.2			1	Chaveta (3x5 DIN 6888)
5	4101.037.075.00.1			8	Parafuso sextavado interno (M 6x35 DIN 912)
6	4103.012.049.00.1			8	Arruela de pressão (B 6 DIN 127)
7	8002.108.023.00.1			3	Anel de vedação
8	8008.108.213.00.7			1	Conjunto tubo de pressão
9	8002.108.024.00.9			1	Parafuso oco tubo de sucção
10	8008.108.145.00.9			1	Mangueira de ligação
11	8008.108.146.00.7			2	Abraçadeira
12	8008.108.209.00.5			1	Conjunto tubo de sucção
13	4101.045.006.02.6			1	Parafuso sext. (M 10 x 95 DIN 931) 8.8
14	4103.012.052.00.5			2	Arruela de pressão (B 10 DIN 127)
15	7003.001.019.00.6			1	Anel de vedação
16	8008.108.132.00.7			1	Conjunto bomba hidráulica
17	8008.108.134.00.3			1	Junta de vedação

OBS

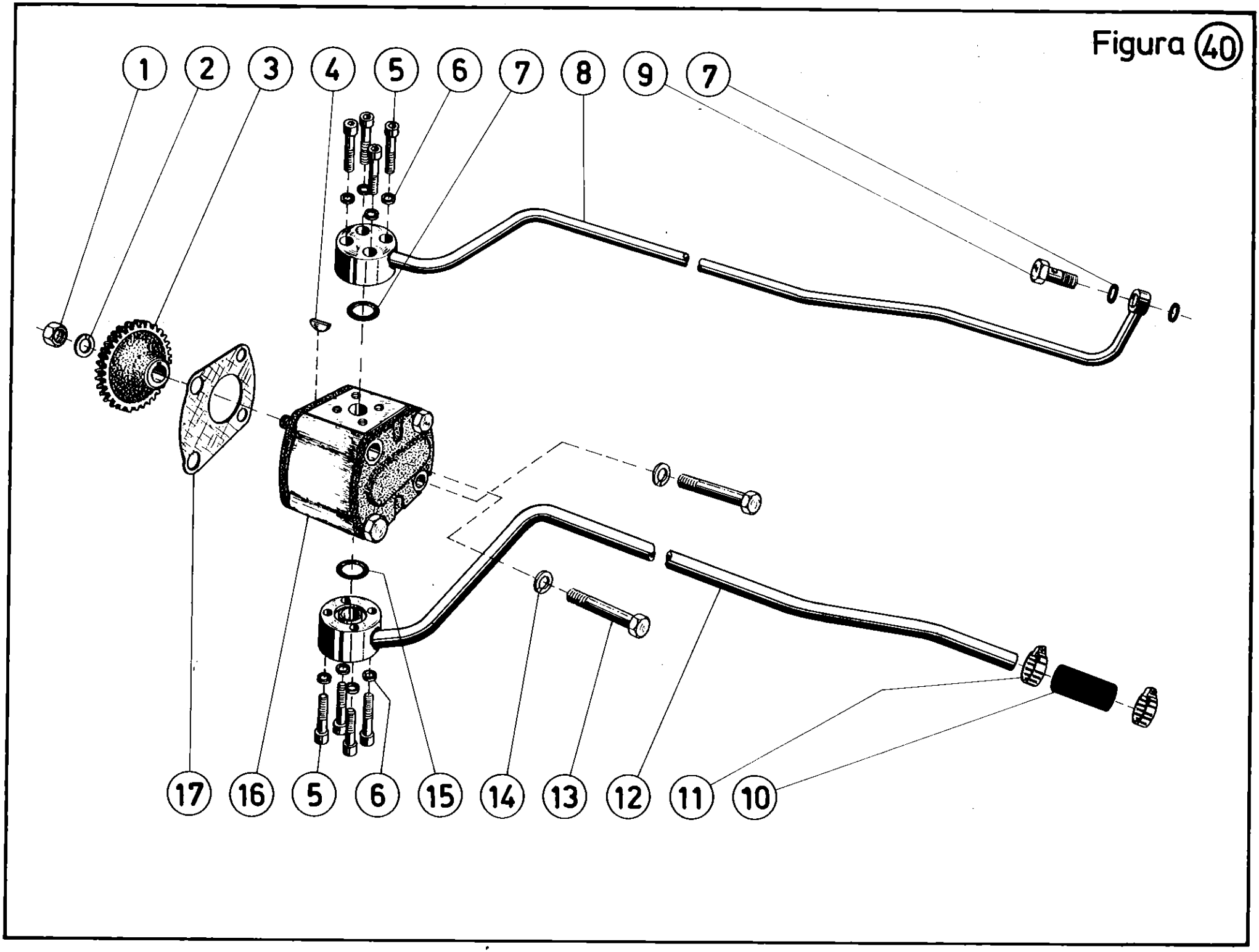
Figura 40
1
2
3
4
5
6
7
8
9
7
17
16
5
6
15
14
13
12
11
10

AGRALE S.A.

TRATOR

Figura Nº 41

I	4300			Q.	DENOMINAÇÃO
1	4101.032.067.01.1			8	Parafuso prisioneiro (M16x1,5x40 DIN 933)
2	8005.104.129.00.3			1	Conjunto suporte engate 3º ponto
3	4103.012.055.00.8			8	Arruela de pressão (B16 DIN 127)
4	4102.011.021.01.1			8	Porca sextavada (M16x1,5 DIN 934)
5	4102.011.003.00.1			3	Porca sextavada (M5 DIN 934)
6	4103.012.048.00.3			3	Arruela de pressão (B5 DIN 127)
7	8008.111.061.00.3			1	Suporte tomada elétrica
8	8002.111.138.00.2			1	Conjunto tomada elétrica
9	4101.020.002.00.4			3	Parafuso cab. escareda (AM 5x30 DIN 87)
10	4101.045.081.05.8			2	Parafuxo sextavado (M12 x 65 DIN 931)
11	8008.108.187.00.1			1	Pino de engate do implemento
12	8002.108.169.00.2			1	Conjunto grampo de fixação
13	8008.108.275.00.4			1	Reforço barra de tração
14	8008.108.273.00.9			1	Conjunto da barra de tração
15	4102.011.014.04.0			2	Porca sextavada (M12 DIN 934)
16	4103.012.011.01.9			2	Arruela de pressão (B12 DIN 127)
17	8002.108.051.00.2			2	Grampo de fixação
18	8008.108.156.00.6			2	Pino – Barra de tração
19	8008.108.138.00.4			1	Conjunto suporte da barra de tração
20	4102.011.017.00.1			3	Porca sextavada (M14 DIN 934)
21	4103.012.054.00.1			3	Arruela de pressão (B14 DIN 127)
22	4101.036.064.01.4			3	Parafuso prisioneiro (M14x40 DIN 835)

OBS

Figura 41

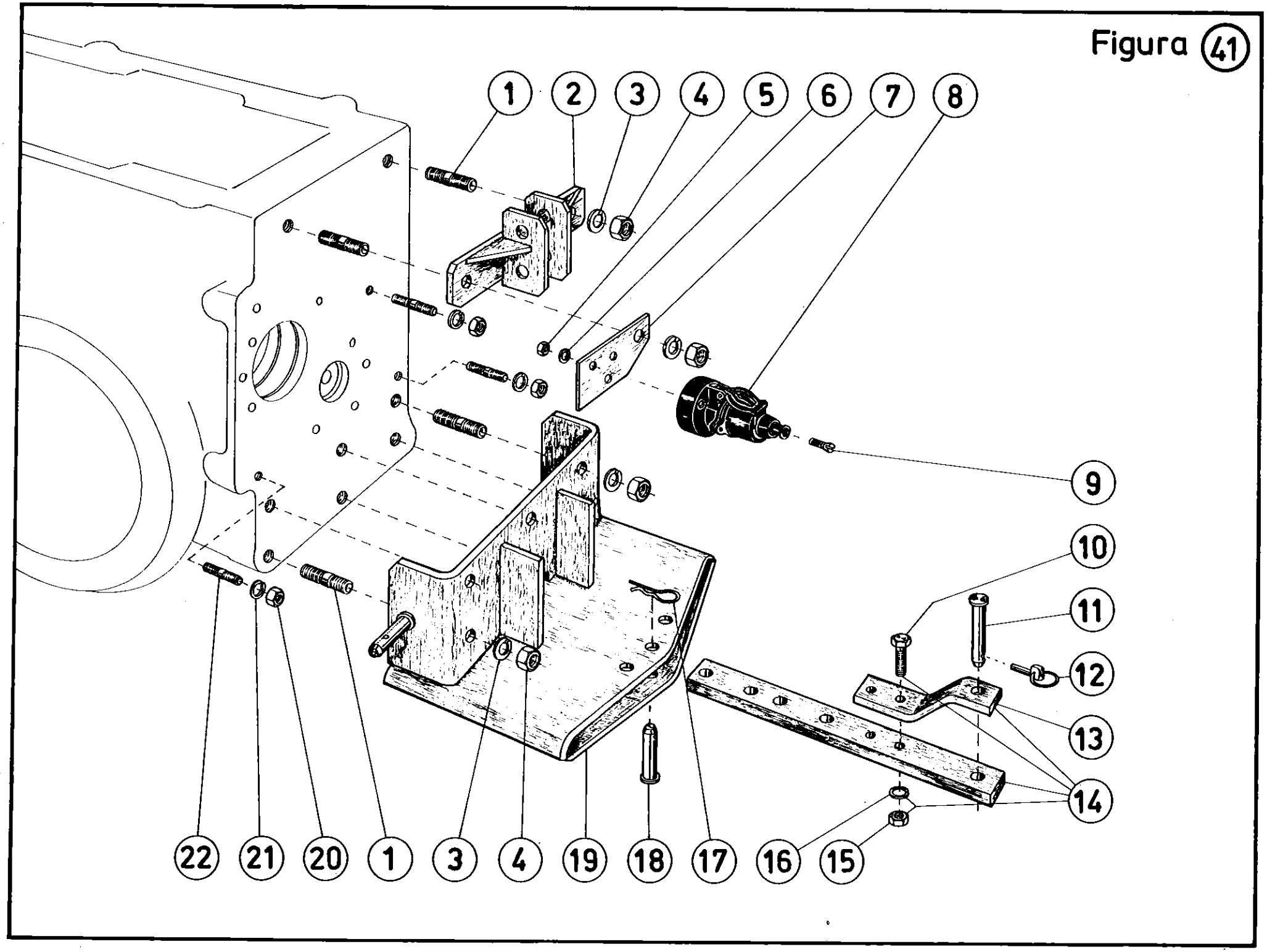

AGRALE S.A.

TRATOR

Figura Nº 42

I	4300			Q.	DENOMINAÇÃO
1	8008.108.190.00.5			1	Conjunto braço nivelador
2	8008.108.197.00.0			1	Tampa da carcaça
3	4001.050.064.00.9			1	Rolamento axial de rolos (AR 448802)
4	8008.108.191.00.3			1	Carcaça braço nivelador
5	8008.108.196.00.2			1	Pino da manivela
6	8008.108.194.00.7			1	Conjunto manivela
7	8008.108.193.00.9			1	Engrenagem acionadora
8	8008.108.198.00.8			1	Grampo manivela
9	8008.108.192.00.1			1	Eixo conduzido braco nivelador
10	4003.010.006.00.5			3	Graxeira (A6 DIN 71412)
11	8008.108.199.00.6			2	Garfo inferior
12	8008.108.230.00.9			1	Conjunto regulador central – completo
13	8008.108.223.00.6			1	Conjunto terminal regulador central superior – Rosca direita
14	8008.108.221.00.0			1	Grampo de segurança
15	8008.108.218.00.6			1	Conjunto do corpo regulador central
16	8008.108.231.00.7			1	Conjunto terminal regulador central inferior – Rosca esquerda
17	8008.108.166.00.5			2	Pino
18	4006.011.021.00.6			6	Pino elástico (6x26 DIN 1481)
19	8008.108.155.00.8			2	Conjunto braço inferior
20	8008.108.201.00.2			1	Conjunto garfo superior
21	8002.108.169.00.2			2	Conjunto grampo de fixação
22	8008.108.160.00.5			2	Pino
24	8008.108.171.00.5			2	Conjunto braço estabilizador
24	8008.108.181.00.4			2	Pino posicionador
25	8008.108.180.00.6			2	Corrente de segurança
26	8008.108.177.00.2			2	Conjunto tubo do braço estabilizador
27	8008.108.184.00.8			2	Pino fixador
28	8002.108.099.00.1			2	Pino do garfo estabilizador
29	4006.011.023.00.0			4	Pino elástico (6x32 DIN 1481)
30	8008.108.167.00.3			2	Conjunto garfo estabilizador
31	4102.011.020.03.9			4	Porca sextavada (M16 DIN 934)
32	4103.012.055.01.6			4	Arruela de pressão (B16 DIN 127)
33	8008.108.162.00.4			2	Conjunto suporte estabilizador
34	8008.108.066.00.7			2	Pino braço do levante hidráulico
35	4006.011.048.00.9			2	Pino elástico (8x40 DIN 1481)
36	8002.108.150.00.2			2	Conjunto grampo de fixação

OBS

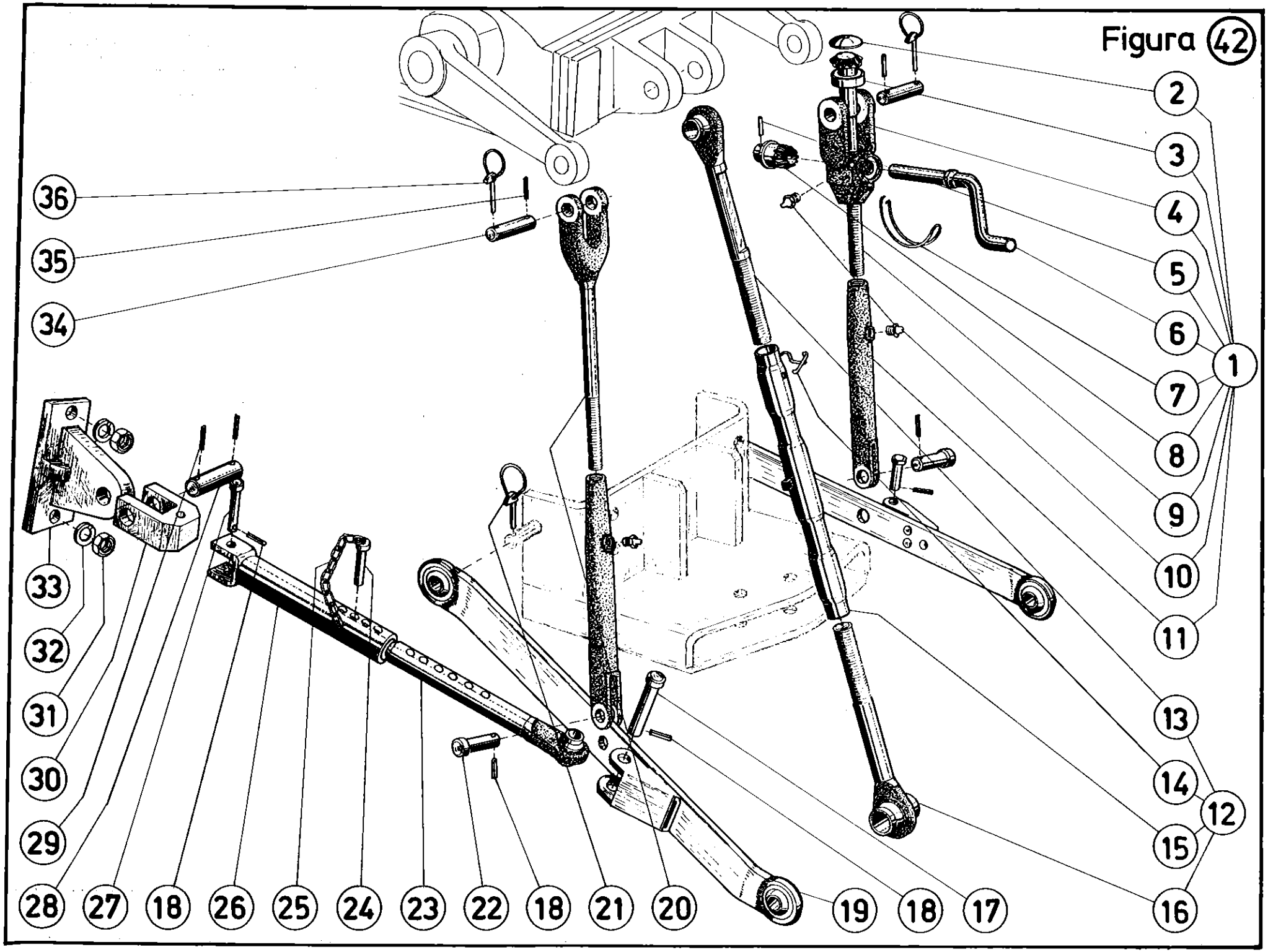
Figura 42
2
3
4
5
6
7
8
9
10
11
1
13
14
12
15
16
17
18
19
20
21
18
22
23
24
25
26
18
27
28
29
30
31
32
33
34
35
36

AGRALE S.A.

TRATOR

Figura Nº 43

I	4300			Q.	DENOMINAÇÃO
1	8005.105.052.00.6			2	Tambor de freio
2	8005.110.009.01.7			2	Conjunto aro traseiro (12"x24")
3	4101.067.085.01.1			12	Parafuso sextavado (M 16x1,5x80 DIN 960 - Zn)
4	4103.011.020.01.1			24	Arruela lisa (A 17 DIN 125 - Zn)
5	8005.110.018.01.8			2	Aro da roda traseira
6	4101.061.031.01.1			6	Parafuso (M 12x90 DIN 603 - 8G)
7	8005.110.019.00.8			2	Miolo do aro traseiro
8	4102.011.021.01.1			12	Porca sextavada (M 16x1,5 DIN 934 - Zn)
9	8002.110.012.00.0			12	Porca para fixação das rodas traseiras
10	4101.045.081.00.9			6	Parafuso sextavado (M 12x65 DIN 931)
11	4103.012.053.00.3			6	Arruela de pressão (B 12 DIN 127)
12	8002.110.014.00.6			2	Contrapeso reto
13	8008.110.014.00.3			2	Contrapeso reto (30 Kg)
14	4102.011.014.00.8			12	Porca sextavada (M 12 DIN 934)
15	8002.110.013.00.8			2	Contrapeso cônico
16	8005.110.011.00.5			2	Câmara de ar traseira (11x24)
17	8008.199.004.00.8			2	Conjunto pneu traseiro (14/9.13x24" e câmara)
17	8005.199.028.00.3			2	Conjunto pneu traseiro GA
18	4101.032.072.01.1			12	Parafuso prisioneiro (M 18x1,5x30 DIN 833) 8.8
19	8002.110.008.00.8			12	Porca fixação variador fixo
20	8002.110.001.00.3			1	Conjunto variador fixo

OBS

Figura 43

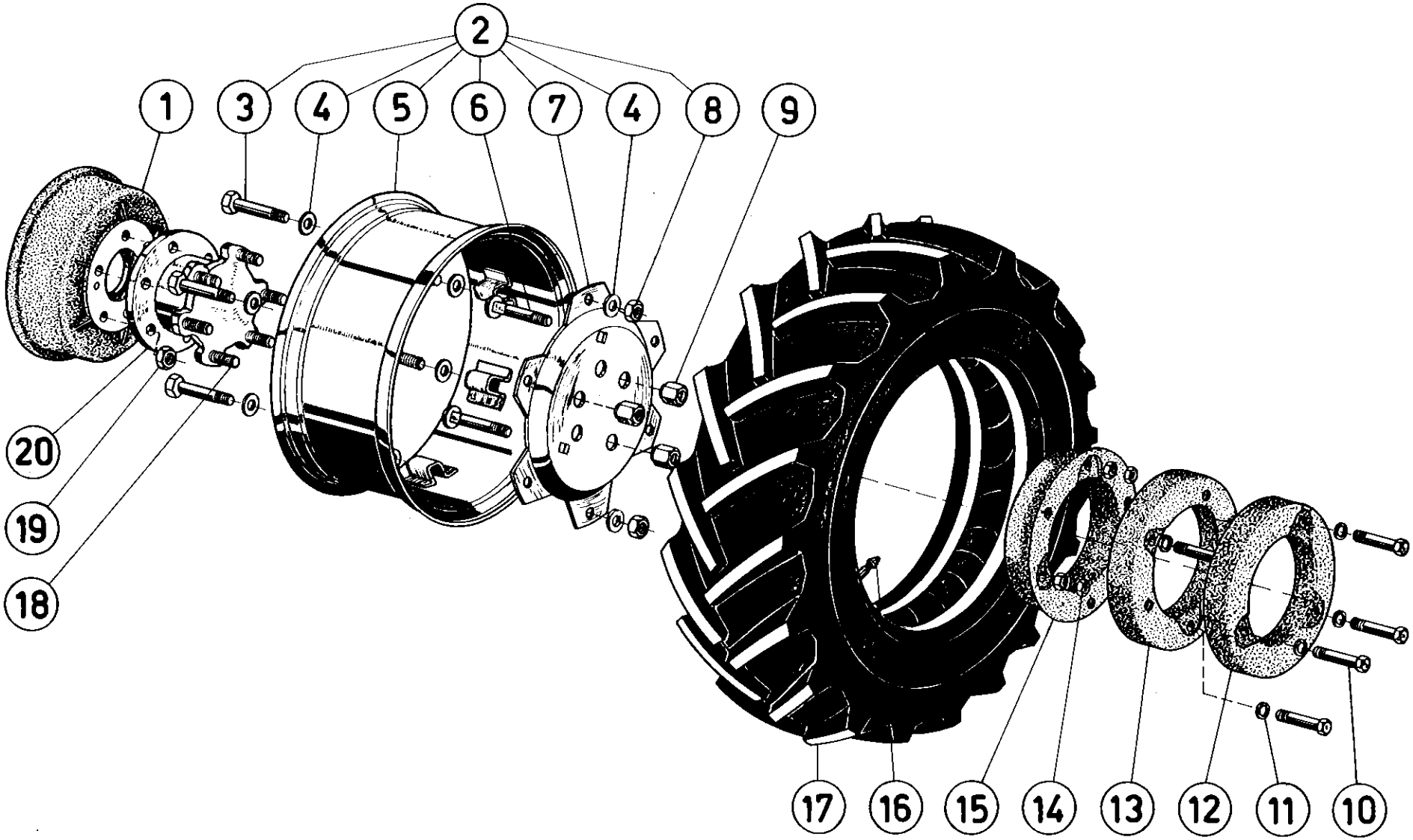

AGRALE S.A.

TRATOR

Figura Nº 44

I	4300			Q.	DENOMINAÇÃO
1	8008.111.064.00.7			1	Conjunto sinaleira traseira (lado direito)
2	8008.111.074.00.6			2	Lanterna traseira
3	4102.011.011.03.8			4	Porca sext. (M 10 DIN 934)
4	8005.107.040.00.9			1	Conjunto assento do operador
5	8008.107.021.00.3			1	Suporte assento do operador
6	8008.107.001.00.5			1	Conjunto pára-lama
7	8008.111.067.00.8			1	Conjunto sinaleira traseira (lado esquerdo)
8	8008.111.065.00.4			2	Lâmpada (12 V - 5W)
9	6001.011.028.00.0			8	Lâmpada (12 V - 15W)
10	8008.107.016.00.3			2	Conjunto suporte pára-lama
11	4103.012.052.00.5			16	Arruela de pressão (B 10 DIN 127)
12	4102.011.011.00.4			12	Porca sext. (M 10 DIN 934)
13	4102.011.021.01.1			4	Porca sext. (M 16x1,5 DIN 934)
14	4103.012.055.00.8			4	Arruela de pressão (B 16 DIN 127)
15	4102.011.005.03.0			8	Porca sext. (M 6 DIN 934)
16	4103.012.049.01.9			8	Arruela de pressão (B 6 DIN 127)
17	8008.111.071.00.2			2	Conjunto sinaleira dianteira
18	8008.111.073.00.8			2	Lanterna dianteira
19	4102.011.007.00.2			4	Porca sextavada (M 8 DIN 934)
20	4103.012.051.00.7			8	Arruela de pressão (B 8 DIN 127)
21	4101.047.088.01.0			8	Parafuso sext. (M 8x20 DIN 933 8G)
22	8008.107.002.00.3			1	Conjunto pára-lama
23	4101.048.009.01.5			12	Parafuso sext. (M 10x35 DIN 933) 8.8
24	4101.048.006.03.7			4	Parafuso sext. (M 10x25 DIN 933) 8.8
25	4103.011.013.01.6			4	Arruela lisa (A 8,4 DIN 125)
26	4103.011.015.01.1			4	Arruela lisa (A 10,5 DIN 125)
27	8008.111.032.00.4			1	Conjunto farol de ré

OBS

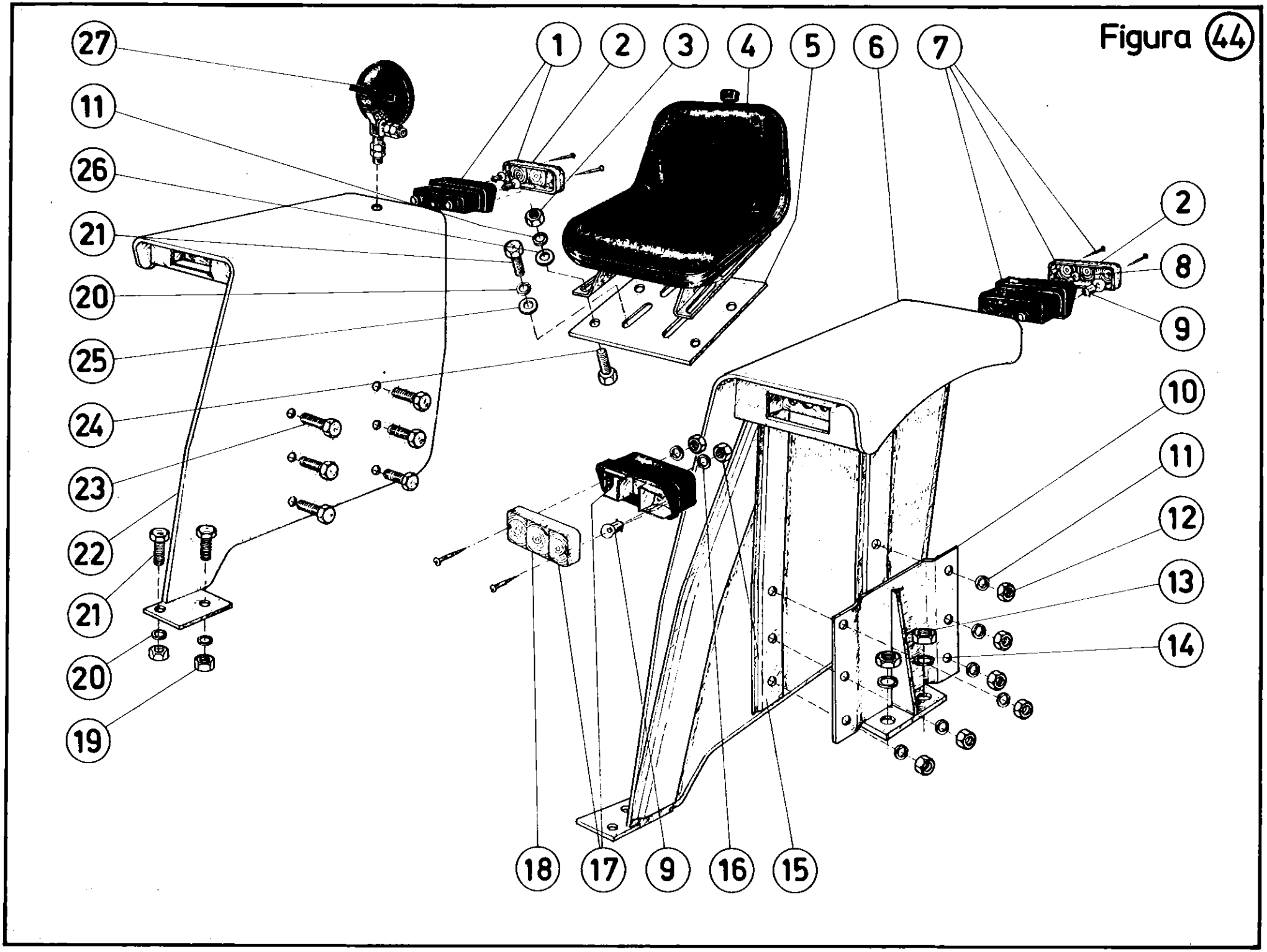
Figura 44
27
11
26
21
20
25
24
23
22
21
20
19
1
2
3
4
5
6
7
2
8
9
10
11
12
13
14
18
17
9
16
15

AGRALE S.A.

TRATOR

Figura Nº 45

I	4300			Q.	DENOMINAÇÃO
1	8008.106.070.00.6*			1	Painel removível
2	8002.112.003.00.7			1	Placa de instruções
3	4011.010.010.00.0			4	Rebite de alumínio (2,5x8 DIN 660)
4	8002.111.161.00.4			1	Conjunto chave de contato
5	7106.010.075.00.8			1	Chave de arranque
6	8002.111.152.00.3			1	Relé (12V) chave pisca-pisca
7	8002.111.126.00.7			1	Conjunto chave do pisca-pisca
8	8002.111.173.00.9			1	Conjunto chave do pisca-alerta
9	8002.111.125.00.9			1	Conjunto caixa de fusíveis
10	8002.111.028.00.5			3	Fusíveis – 8A
10	8002.111.128.00.3			2	Fusíveis – 15A
11	4101.037.070.05.1			2	Parafuso sextavado interno (M6x20 DIN 912)
12	8002.111.160.00.6			1	Botão de partida
13	8002.111.123.00.4			1	Interruptor da buzina
14	8008.111.054.00.8			1	Conjunto chave de luz
15	4101.047.068.03.8			2	Parafuso sextavado (M6x20 DIN 933)
16	8008.106.040.00.4			1	Conjunto cabo do tratômetro
17	8008.106.055.00.2			1	Perfil protetor do painel
18	8008.103.012.00.6			1	Perfil protetor setor de direção
19	8008.111.010.00.0			1	Suporte caixa de fusíveis
20	8002.111.129.00.1			1	Relé 12V chave pisca-alerta
21	4103.012.049.01.9			4	Arruela de pressão (B6 DIN 127)
22	4102.011.005.01.4			4	Porca sextavada (M6 DIN 934)
23	4101.068.028.04.4			6	Parafuso auto atarrachante (B3,5x13 DIN 7971)
24	8008.111.059.00.7			3	Lâmpada 12 – 2W
25	8008.111.087.00.9			1	Conjunto indicador do painel
26	8008.111.085.00.3			1	Conjunto indicador nível do combustível
27	7106.010.027.00.9			3	Lâmpada (12V – 2W)
28	8008.106.039.00.6			1	Conjunto tratômetro
29	8008.106.041.00.2			1	Perfil protetor da alavanca do acelerador

OBS *A partir do trator nº 00817

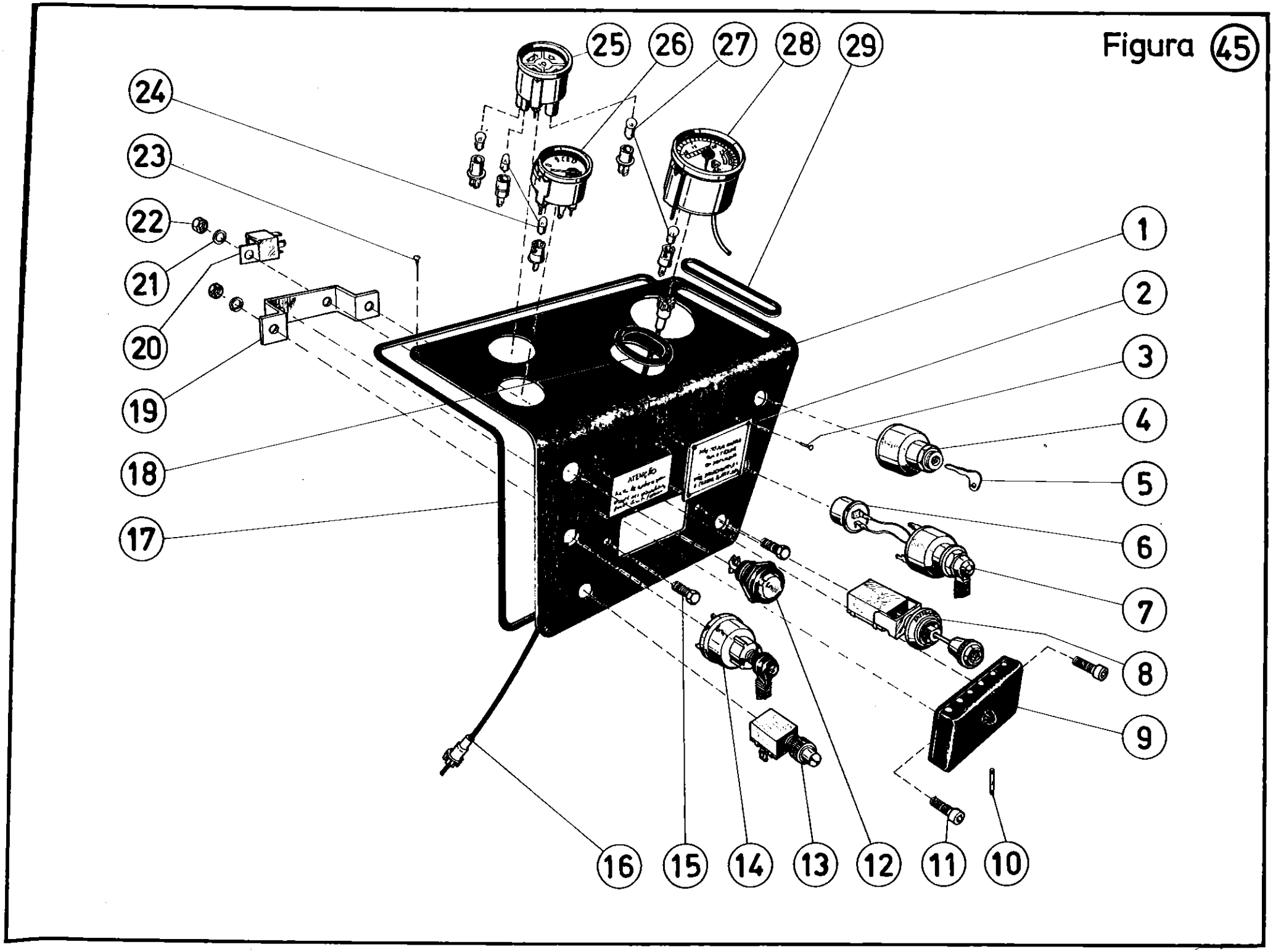
Figura 45
1
2
3
4
5
6
7
8
9
10
11
12
13
14
15
16
17
18
19
20
21
22
23
24
25
26
27
28
29
ATENÇÃO

AGRALE S.A.

TRATOR

Figura Nº 46

I	4300			Q.	DENOMINAÇÃO
1	8002.109.028.01.7			1	Conjunto cabo limitador abertura capota
2	4103.011.011.01.0			1	Arruela lisa (A 6,4 DIN 125)
3	4101.047.066.03.2			1	Parafuso sext. (M 6x16 DIN 933)
4	4103.012.049.01.9			1	Arruela de pressão (B 6 DIN 127)
5	4102.011.005.01.4			1	Porca sext. (M 6 DIN 934)
6	8008.109.026.00.0			1	Conj. tela frontal
7	8008.112.004.00.2			1	Emblema
8	8008.109.064.00.1			1	Conjunto do arco
9	4101.068.028.04.4			36	Paraf. auto atarrachante cab. cil. (B 3,5x13 DIN 7971)
10	4103.011.009.04.8			44	Arruela lisa (A 4,3 DIN 125)
11	8008.109.049.00.2			1	Conjunto capota motor
12	8008.109.027.00.8			1	Tela lateral capota ,motor (lado esquerdo)
12	8008.109.032.00.8			1	Tela lateral capota motor (lado direito)
13	8005.109.007.00.3			2	Conjunto mancal fixo articulação capota
14	8005.109.024.00.1			4	Borracha articulação capota
15	4002.011.014.00.8			2	Porca sextavada (12 DIN 934)
16	4103.011.017.00.9			2	Arruela lisa (A 13 DIN 125)
17	4103.012.053.00.3			2	Arruela de pressão (B 12 DIN 127)
18	4101.048.022.00.0			8	Parafuso sext. (M 12x25 DIN 933)
19	4101.048.008.03.3			8	Parafuso sext. (M 10x30 DIN 933) 8.8
20	4103.010.052.01.3			8	Arruela de pressão (B 10 DIN 127)
21	8008.109.001.00.3			1	Conjunto do pára-choque
22	8008.109.033.00.6			4	Contrapeso
23	8005.111.001.00.5			1	Conjunto chapa protetora
24	8008.112.007.00.5			2	Decalco auto-adesivo
25	8008.109.021.00.1			1	Conjunto tela dos faróis
26	8008.111.031.00.6			2	Conjunto farol dianteiro
27	8008.109.030.00.2			2	Suporte do farol dianteiro (lado esquerdo)
28	8008.109.031.00.0.			2	Suporte do farol dianteiro (lado dianteiro)
29	8008.109.019.00.5			1	Eixo articulação da capota
30	4009.010.006.00.2			2	Contrapino (3/32"x1")
32	6001.011.069.00.4			2	Lâmpada farol dianteiro
33	4101.047.066.03.2			7	Parafuso sext. (M 6x16 DIN 933) 8.8
34	4101.047.069.03.6			1	Parafuso sext. (M 6x25 DIN 933)
35	4103.024.008.04.5			8	Arruela lisa (A 6,4 DIN 9021)
36	8008.112.008.00.3			2	Decalco auto-adesivo
37	8008.106.052.00.9			1	Painel

OBS

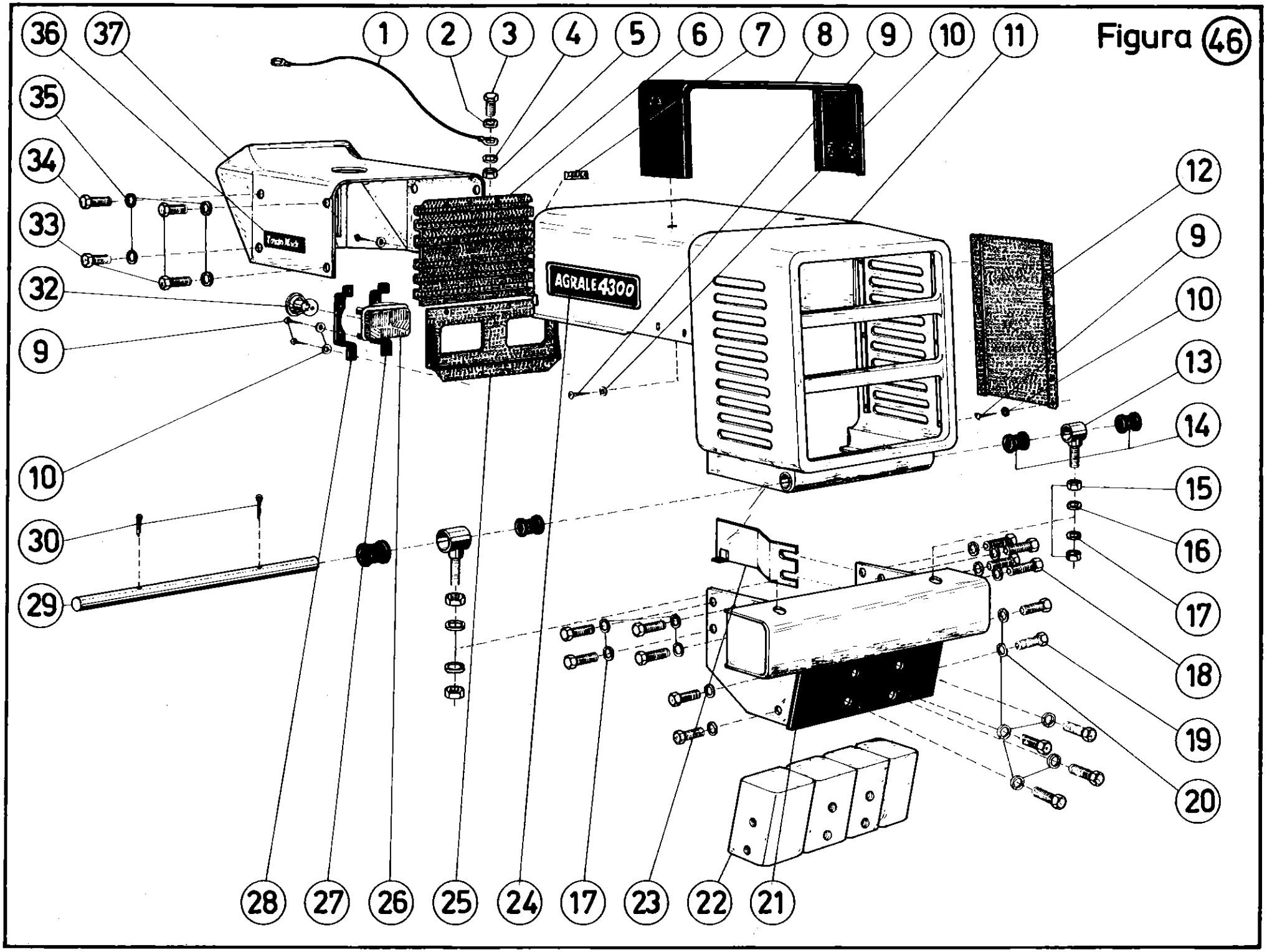
Figura 46
AGRALE 4300
1
2
3
4
5
6
7
8
9
10
11
12
13
14
15
16
17
18
19
20
21
22
23
24
25
26
27
28
29
30
32
33
34
35
36
37

AGRALE S.A.

TRATOR

Figura Nº 47

I	4300			Q.	DENOMINAÇÃO
1	8008.111.011.00.8			1	Tampa de tomada do tratômetro
2	8008.111.012.00.6			1	Engrenagem de acionamento
3	8008.111.025.00.8			1	Conjunto alternador Wapsa
4	7107.010.044.01.0			1	Bucha calço
5	4102.011.014.00.8			2	Porca sext. (M 12 DIN 934)
6	4103.012.053.00.3			2	Arruela de pressão (B 12 DIN 127)
7	7107.010.009.00.5			1	Motor de partida Wapsa
8	4101.050.036.01.3			2	Parafuso prisioneiro (M 12x25 DIN 939) 8.8
9	7006.006.019.00.4			1	Anel intermediário
10	4103.012.052.00.5			4	Arruela de pressão (B 10 DIN 127)
11	4101.037.097.00.5			2	Parafuso sext. int. (M 10x25 DIN 912)
12	8008.111.001.00.9			1	Conjunto suporte alternador
13	4103.011.011.01.0			1	Arruela lisa (A 6,4 DIN 125)
14	4103.012.049.01.9			1	Arruela de pressão (B 6 DIN 127)
15	8008.111.005.00.1			1	Esticador do alternador
16	4101.047.066.03.2			1	Parafuso sextavado (M 6x16 DIN 933)
17	4103.012.051.01.5			1	Arruela de pressão (B 8 DIN 127)
18	4101.047.086.03.0			1	Parafuso sext. (M 8x16 DIN 933)
19	4101.045.069.03.8			1	Parafuso sext. (M 10x120 DIN 931)
20	4103.024.011.04.9			1	Arruela lisa (8,4 DIN 9021)
21	4102.011.007.04.4			1	Porca sext. (M 8 DIN 934)
22	4102.011.011.03.8			1	Porca sext. (M 10 DIN 934)
23	4101.038.015.01.4			2	Parafuso sext. int. (M 10x80 DIN 912) 8.8
24	7007.011.007.00.0			2	Tubo de fixação
25	8008.111.027.00.5			1	Correia tipo A-50
26	4101.045.033.03.4			1	Parafuso sext. (M 8x35 DIN 931) 8.8

OBS

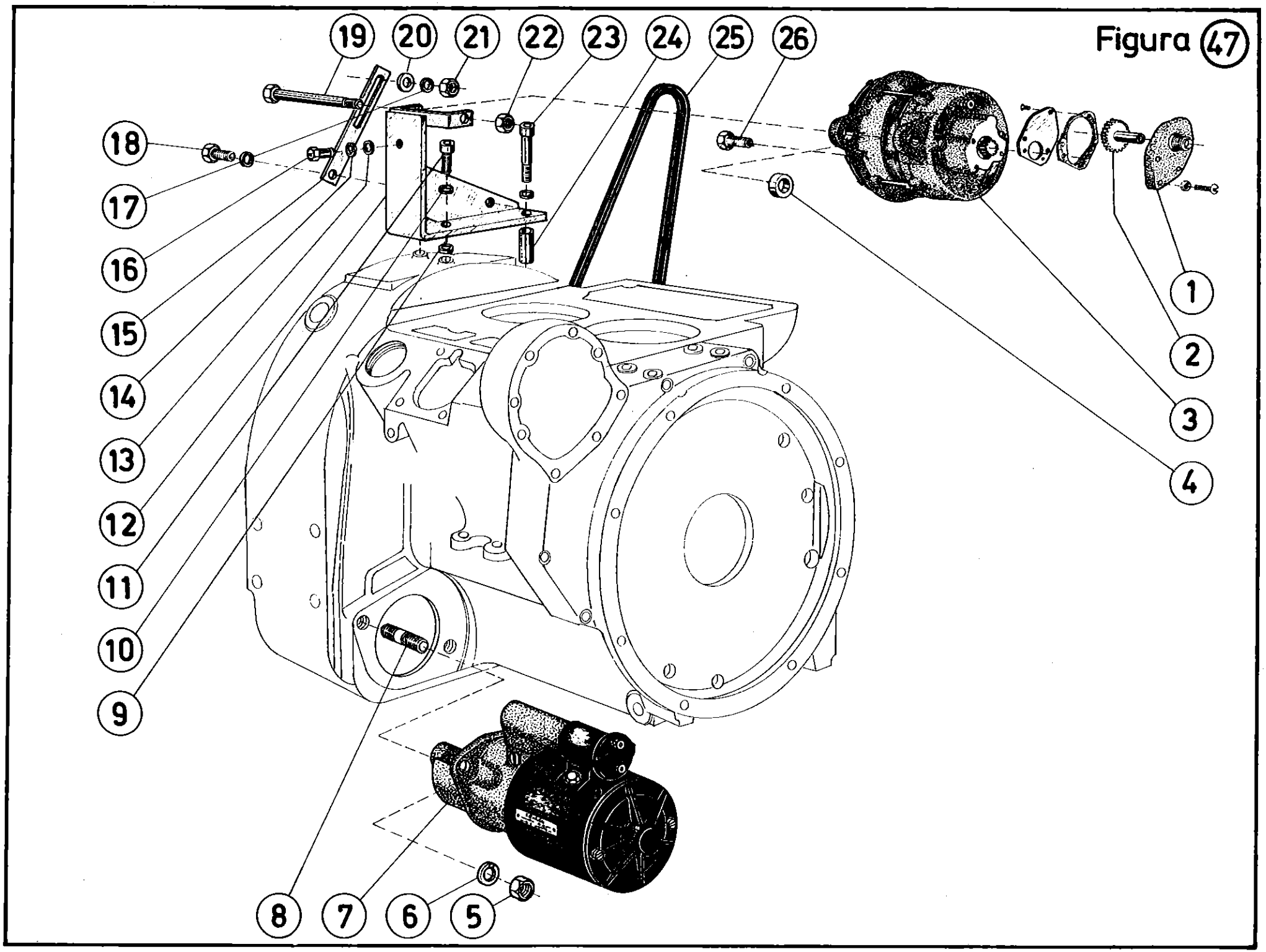
Figura 47
19
20
21
22
23
24
25
26
18
17
16
15
14
13
12
11
10
9
8
7
6
5
1
2
3
4

AGRALE S.A.

TRATOR

Figura Nº 48

I	4300			Q.	DENOMINAÇÃO
1	7107.010.062.00.4			1	Conjunto solenóide completo
2	7107.010.055.00.8			4	Jogo de escovas
3	7107.010.063.00.2			1	Suporte para porta-escova
4	7107.010.064.00.0			2	Conjunto parafuso ligação das tampas
5	7107.010.060.00.8			1	Conjunto tampa - lado coletor
6	7107.010.054.00.1			1	Bucha - lado coletor
7	7107.010.052.00.5			1	Bobina de campo
8	7107.010.056.00.6			1	Garfo de acionamento
9	7107.010.053.00.3			1	Bucha - lado motriz
10	7107.010.061.00.6			1	Conjunto tampa - lado motriz
11	7107.010.101.00.0			1	Parafuso excêntrico
12	4103.012.049.00.1			1	Arruela de pressão (B 6 DIN 127)
13	7107.010.051.00.7			1	Anel de vedação
14	4102.010.010.04.9			1	Porca sext. (M 6 DIN 439)
15	7107.010.065.00.7			1	Conjunto jogo de reparos de anéis e arruelas
16	7107.010.097.00.0			1	Conjunto pinhão c/roda livre Bosch
16	7107.010.058.00.2			1	Conjunto pinhão c/roda livre Wapsa
17	7107.010.059.00.0			1	Rotor
	7107.010.009.00.5			1	Conjunto motor de partida completo Wapsa
	7107.010.057.00.4			1	Conjunto de reparo (porcas, parafusos, molas, escovas)

OBS

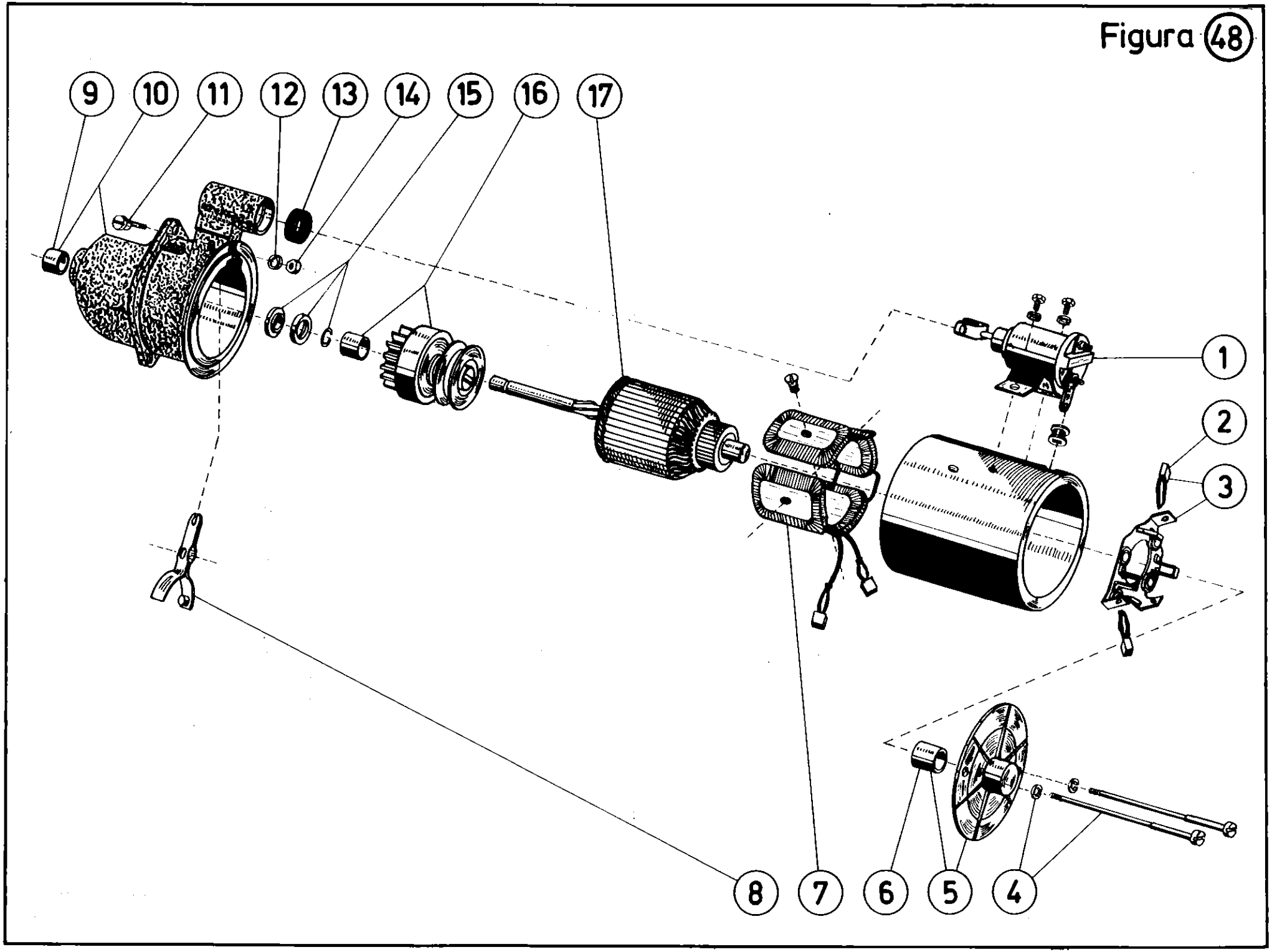
Figura 48
9
10
11
12
13
14
15
16
17
1
2
3
8
7
6
5
4

AGRALE S.A.

TRATOR

Figura Nº 49

I	4300			Q.	DENOMINAÇÃO
1	8008.111.048.00.0			1	Conjunto de ligação terra ao painel
2	8005.111.116.00.1			1	Cabo positivo da bateria
3	8008.111.026.00.6			1	Regulador – Wapsa
4	7106.010.055.00.0			2	Cabo negativo da bateria
5	8008.111.036.00.5			1	Conjunto cabos de ligação dianteira
6	8005.111.033.00.8			1	Sensor pressão do óleo
7	8002.111.110.00.1			1	Conjunto ligação terra da buzina
8	8002.111.124.00.2			1	Conjunto buzina
9	8002.111.130.00.9			1	Conjunto ligação relé ao terra
10	8002.111.096.00.2			3	Conjunto ligação pisca-pisca p/caixa fusíveis e conector
11	8008.111.047.00.2			1	Conjunto ligação chave contato p/caixa fus. botão partida
12	8005.111.133.00.6			1	Conjunto ligação chave contato p/caixa fusíveis
13	8002.111.049.00.8			1	Conjunto de ligação-interruptor buzina a cx. fusíveis
14	8002.111.132.00.2			2	Conjunto ligação chave pisca alerta ao relé
15	8008.111.042.00.3			1	Conjunto ligação chave pisca-pisca ao conector
17	8008.111.046.00.4			1	Conjunto ligação tratômetro ao conector
18	8002.111.026.00.9			14	Conector
19	8008.111.082.00.9			1	Conjunto cabo de ligação traseiro (lado direito)
20	8008.111.081.00.1			1	Conjunto cabo de ligação traseiro
21	8008.111.083.00.7			1	Conjunto cabo de ligação traseiro (lado esquerdo)
22	8005.111.108.00.8			1	Conjunto ligação terra tomada elétrica
23	8002.111.098.00.8			1	Conjunto ligação-indicador do painel ao conector
25	8008.111.044.00.9			2	Conjunto ligação chave luz p/conector e indicador painel
26	8008.111.038.00.1			1	Conjunto lig. chave de contato, ao indicador do nível
27	8008.111.050.00.6			1	Conjunto lig. terra ao indicador do painel
28	8008.111.045.00.6			1	Conjunto ligação chave luz p/caixa fusíveis
29	8008.111.049.00.8			1	Conjunto ligação-indicador do nível ao medidor de combustível

OBS

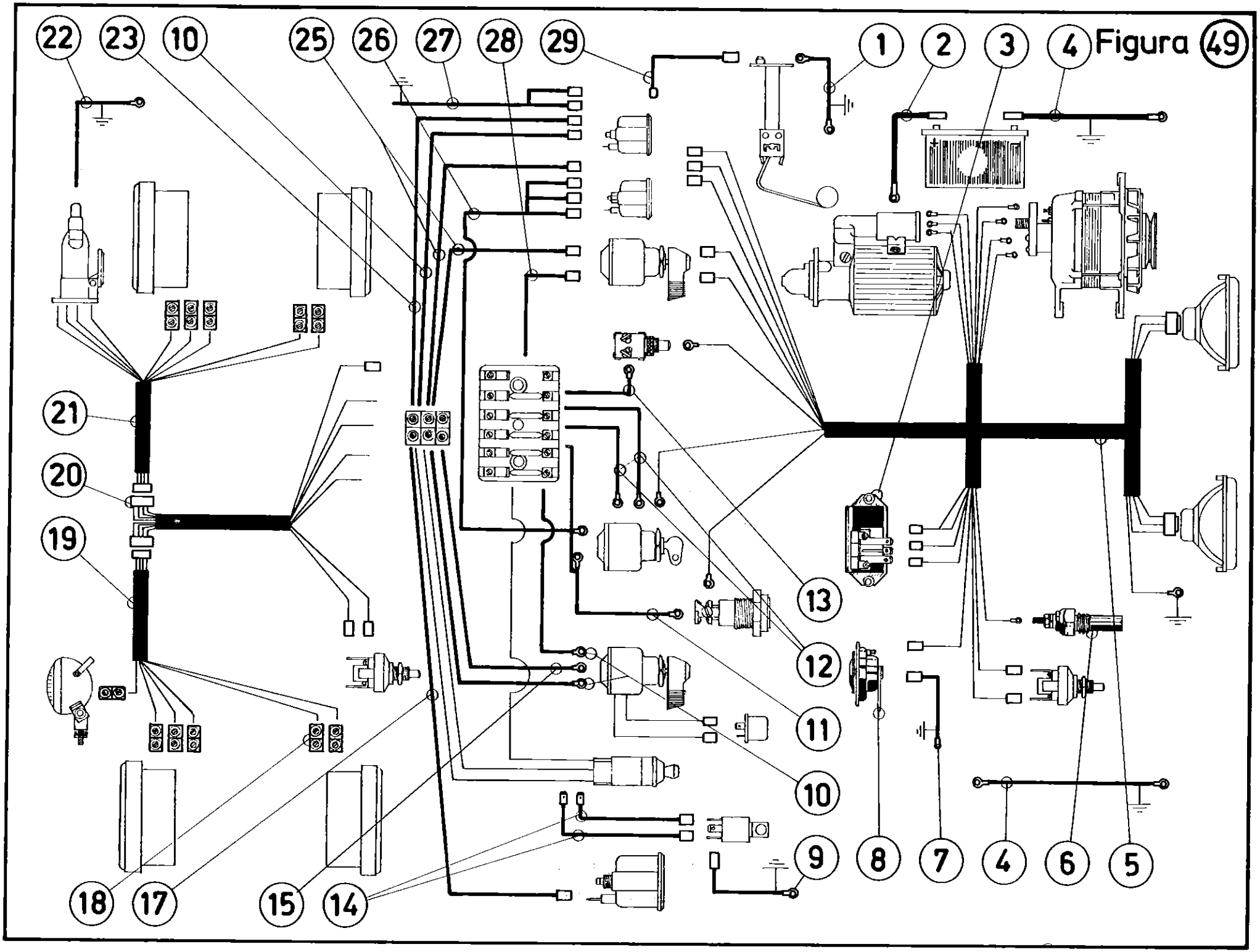
Figura 49
22
23
10
25
26
27
28
29
1
2
3
4
21
20
19
13
12
11
10
9
8
7
4
6
5
18
17
15
14

2.ª EDIÇÃO
MARÇO 1985
Gráfica Pallotti